A.05

products catalogue

APROS

nel segno del fuoco

Innovative technologies in **chimneys** world

Innovative technologies in **chimneys** world

Wood line | Pellet line | Chimney systems | Furniture elements

La storia dell'azienda

The story of the company

L'histoire de la société



1997

Apros è la prima azienda italiana a produrre canali da fumo per stufe a legna.

Apros is the first Italian company to manufacture connecting flue systems for wood stoves.

Apros est la première société italienne à produire des tuyaux de raccordement pour poêles à bois.



2001

Primi in Italia a produrre canali da fumo per legna e pellet.

The first ones in Italy to manufacture connecting flue systems for wood and pellet.

Les premiers en Italie à produire des tuyaux de raccordement pour bois et pellet.



2007

Nuovo stabilimento Apros.
4000 m² di superficie tecnologicamente all'avanguardia.

New Apros factory.
4000 m² of technologically cutting edge area.

Nouveau établissement Apros.
4000 m² de surface technologiquement de pointe.

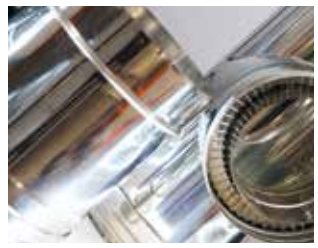

2009

2 milioni e mezzo di € investiti per installare la nuova linea automatizzata e ampliare la produzione con canne fumarie mono e doppia parete.

2 million and a half € invested to install the new automated line and to expand the production with single and double wall chimney systems.

2 millions et demi € ont été investis pour installer la nouvelle ligne automatisée et étendre la production aux conduits de cheminées simple et double paroi.

2014

Acquisizione da parte del Group Joncoux.
Apros diventa un'azienda internazionale.

Acquisition by the Group Joncoux.
Apros becomes an international company.

Acquisition par le Groupe Joncoux.
Apros devient une société internationale.



2015

Apros raddoppia la superficie produttiva.
8000 m² con la produzione anche dei canali da fumo smaltati.

Apros doubles its own manufacturing area.
8000 m² with the production also of enamelled connecting flue systems.

Apros double la surface de production.
8000 m² avec aussi la fabrication des tuyaux de raccordement émaillés.

MADE IN ITALY
DESIGN | ENGINEERING | PRODUCTION

APROS s.r.l.
Via Lago del Centro Cadore, 3
35010 Arsego di S. G. delle Pertiche (PD) - ITALY
Tel. +39 049 9330063 - Fax +39 049 8598393
info@apros.it

Ufficio commerciale / Sales Dept. / Service commercial:
commerciale@apros.it

Ufficio estero / Export Dept. / Service Export:
export@apros.it

Ufficio amministrativo / Book-keeping Dept. / Information comptable:
amministrazione@apros.it

Caratteristiche tecniche, descrizioni, finiture, disegni raffigurati, codici e prezzi riportati, possono essere oggetto di modifica senza nostro preavviso.
I colori riprodotti sono puramente indicativi; la rappresentazione in stampa può alterare le tonalità dei colori.
Catalogo prodotti A.05 ed. 01/2019, sostituisce catalogo prodotti A.04

Technical features, descriptions, finishing, depicted drawings, codes and listed prices can be subjected to change without our notice.
Colors that are reproduced are for reference only; the representation in print may alter the color tones.
Products catalogue A.05 ed. 01/2019 substitutes products catalogue A.04

Caractéristiques techniques, descriptions, finitions, dessins représentés, codes et prix indiqués peuvent être soumis à des modifications sans préavis de notre part.
Les couleurs reproduites sont uniquement à titre indicatif; la représentation en version imprimée peut modifier la tonalité des couleurs.
Le catalogue produits A.05 ed. 01/2019 remplace le catalogue produits A.04

Indice
Index - Index

Schemi di montaggio
Assembly schemes
Schémas de montage

Raccordi p.18
Pipe Fitting - Raccord universel isolé

	Unix G Zero	p.18
	Unix	p. 22

Legna p.26
Wood - Bois

p. 3	Linea LEGNA	p.28
p. 3	AIR System® LEGNA	p. 40
p. 4	LooK LEGNA	p. 44
p. 5	LooK UP LEGNA	p. 50

Pellet p. 56
Pellet - Pellet

p. 6	Linea PELLET	p. 58
p. 6	AIR System® PELLET	p. 76
p. 7	Linea PELLET SUPERIOR	p. 80
p. 8	LooK PELLET	p. 94
p. 9	Linea EASY e EASY PLUS	p. 100

Canne fumarie p. 106
Chimney systems - Conduits de cheminée

p. 10	Dynamic ONE	p. 108
p. 11	Dynamic TWO	p. 134
p. 12	TRIO	p. 158
p. 13	APOLLO	p. 168
p. 14	OVAL	p. 180
	FLEX	p. 186
p. 15	PLASTIFLEX	p. 190
p. 16	PLASTI ONE	p. 194
p. 17	PLASTI TWO	p. 204

Elementi d'arredo p. 216
Furniture elements - Eléments de mobilier

Espositori Apros p.226
Apros displays - Présentoirs Apros

Linea Consumabili p.228
Consumable goods - Produits consommables

Condizioni generali di vendita p.229

Innovative
technologies in
chimneys world

Linea LEGNA

Schema di montaggio
Assembly scheme
Schéma de montage

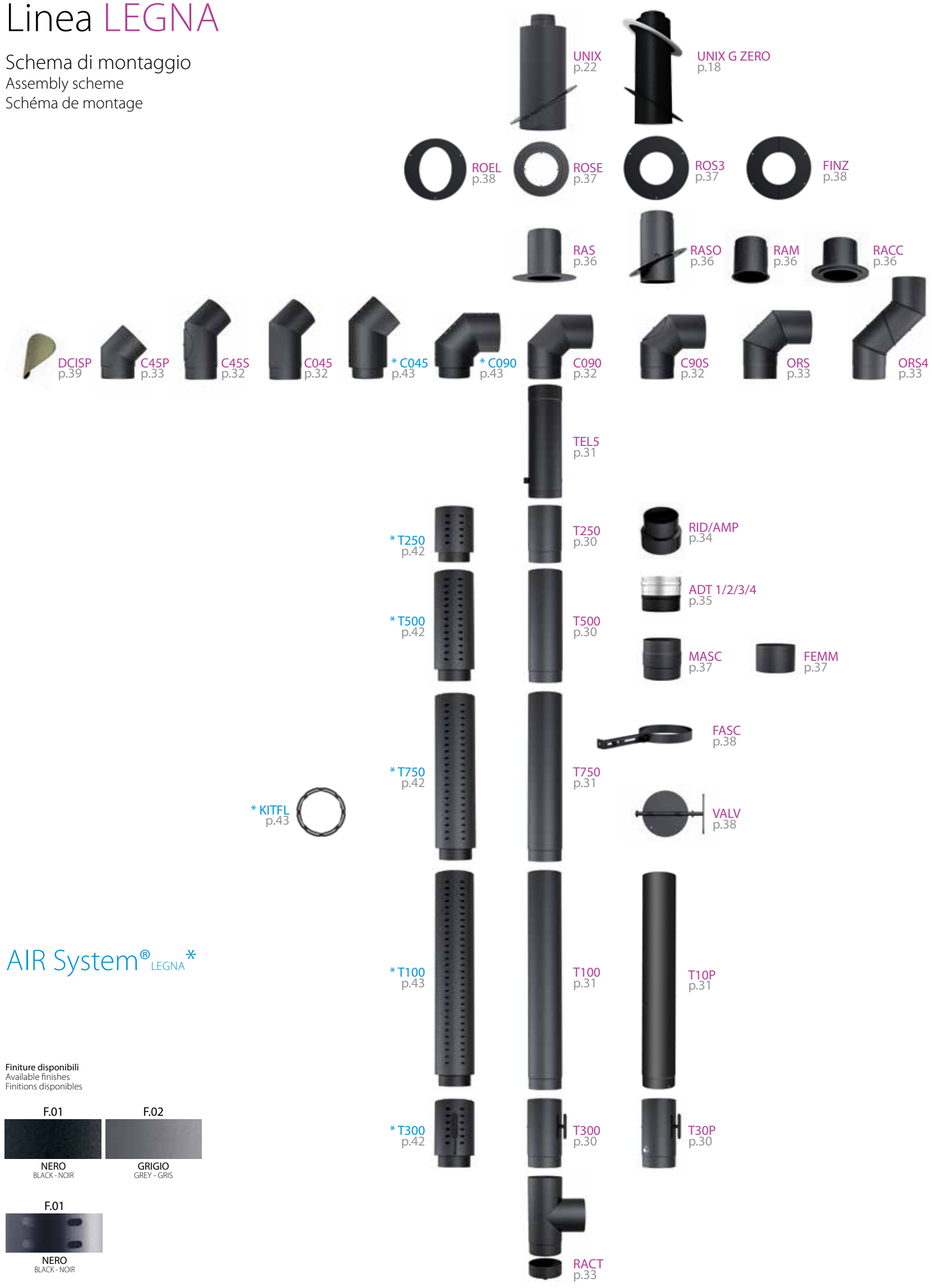

AIR System® LEGNA*

Finiture disponibili
Available finishes
Finitions disponibles

F.01
NERO
BLACK - NOIR

F.02
GRIGIO
GREY - GRIS

F.01
NERO
BLACK - NOIR

LooK LEGNA

Schema di montaggio
Assembly scheme
Schéma de montage


ROS9
p.48


ROSE
p.48


CC06
p.49


C090
p.47


C045
p.47


DIFF
p.47


TEL5
p.46


TEL5
p.46


FEMM
p.48


RID
p.48


T250
p.46

VALV
p.49


T500
p.46


FASC
p.49


FASC
p.49


STENDIB
p.49


T100
p.46


RACT
p.47

Finiture disponibili
Available finishes
Finitions disponibles

F.04
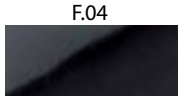
NERO
BLACK - NOIR

F.02

GRIGIO
GREY - GRIS

F.06

BIANCO
WHITE - BLANC

F.07

MARRONE
BROWN - MARRON

LooK UP LEGNA

Schema di montaggio
Assembly scheme
Schéma de montage


ROS9
p.54


ROSE
p.54


C090
p.53


C90S
p.53


C045
p.53


TEL5
p.52


FEMM
p.54


RID
p.54


T250
p.52

FASC
p.55


T500
p.52


T100
p.52


RACT
p.53

Finiture disponibili
Available finishes
Finitions disponibles

F.04
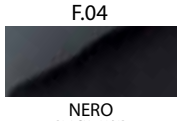
NERO
BLACK - NOIR

F.02

GRIGIO
GREY - GRIS

Linea PELLET

Schema di montaggio
Assembly scheme
Schéma de montage

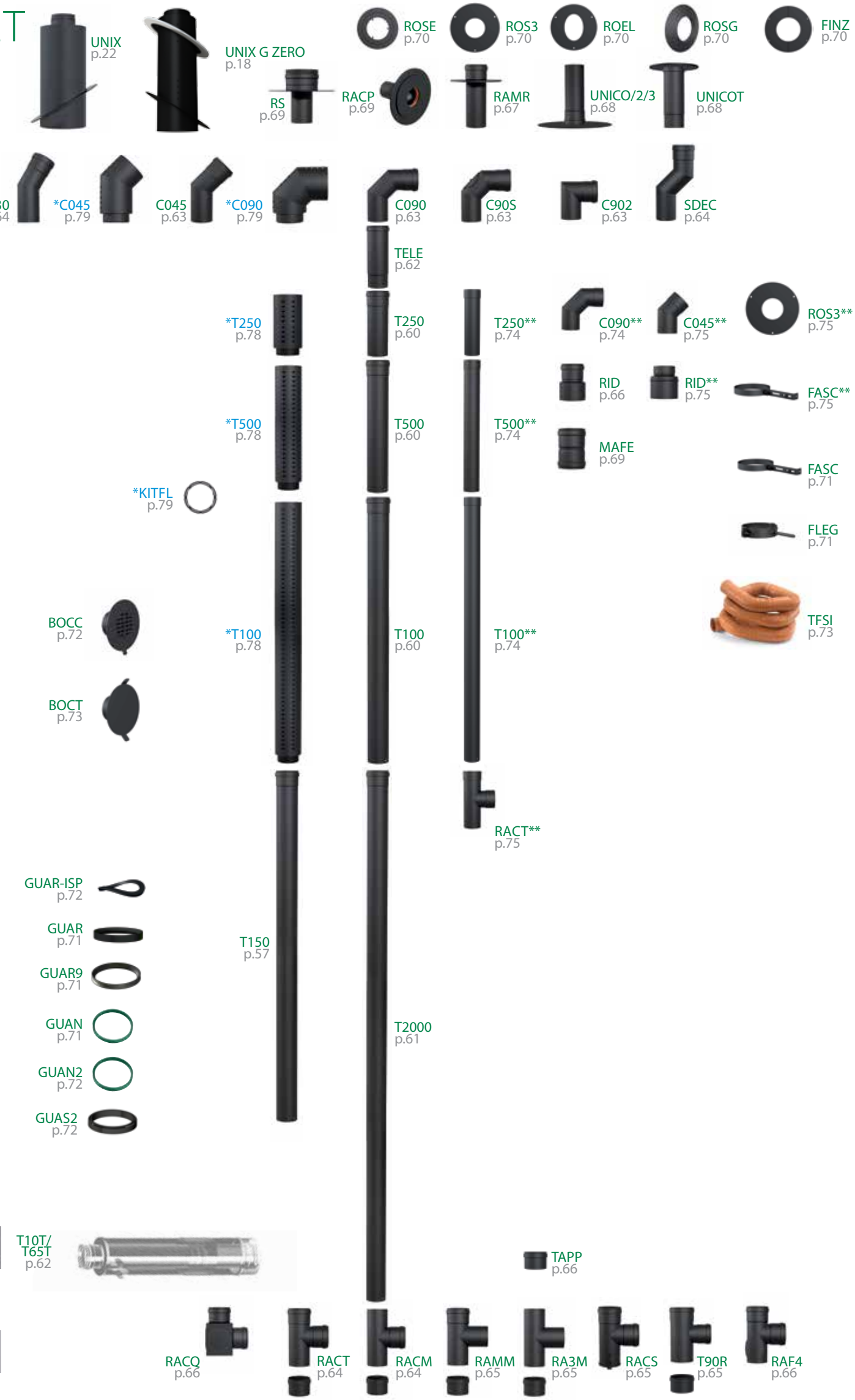

AIR System® PELLET *

Canalizzazione aria**
Canalization of air** – Canalisation air**

Finiture disponibili
Available finishes
Finitions disponibles



Linea PELLET SUPERIOR

Schema di montaggio
Assembly scheme
Schéma de montage

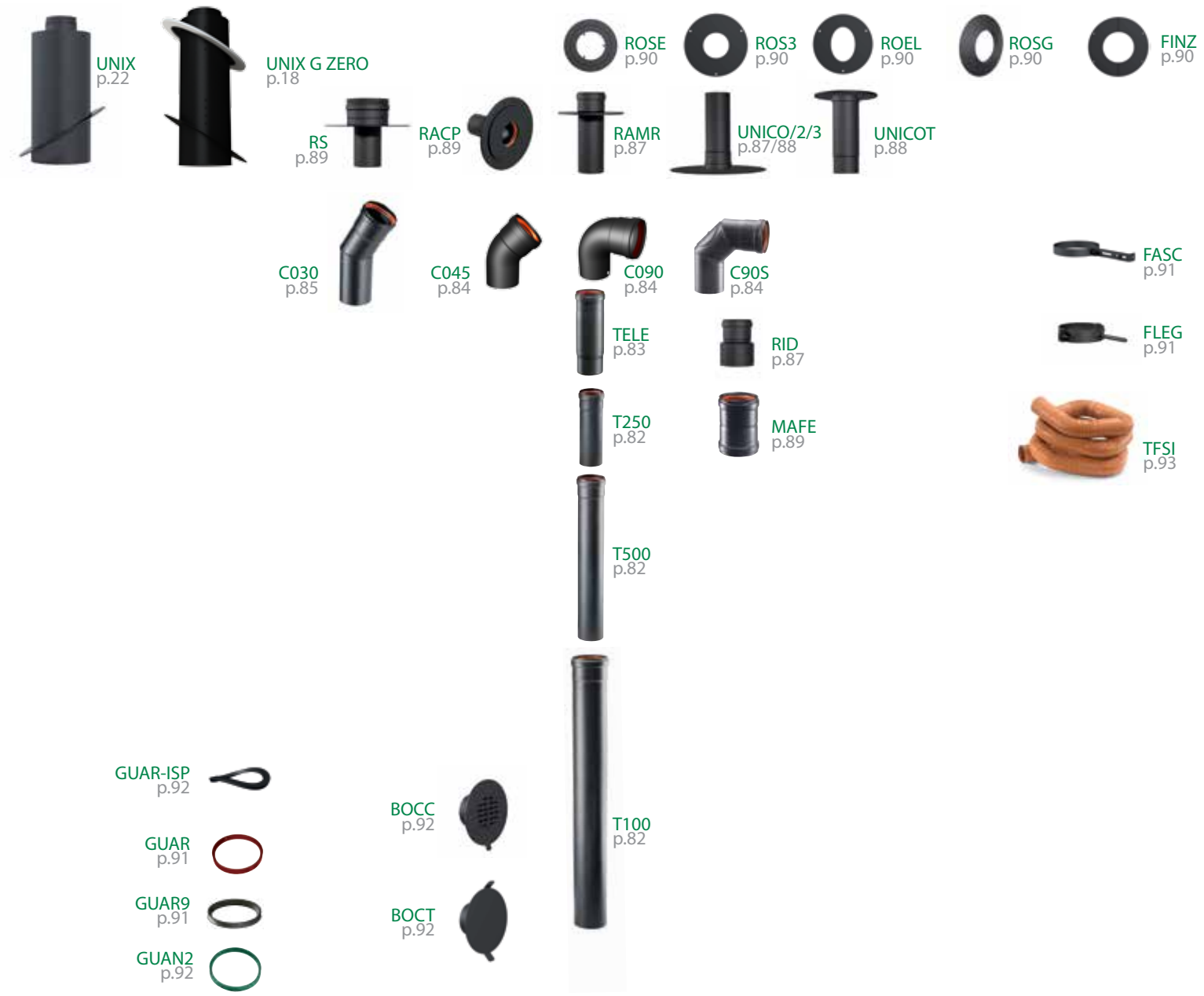

Finiture disponibili
Available finishes
Finitions disponibles

F.14
NERO
BLACK - NOIR

F.02
GRIGIO
GREY - GRIS

F.03
BIANCO
WHITE - BLANC

LooK PELLET

Schema di montaggio
Assembly scheme
Schéma de montage

ROS9
p.99


ROSE
p.99


CC06
p.99


C045
p.97


C090
p.97


DIFF
p.97


TEL5
p.96


T010
p.96


T250
p.96

T500
p.96


T100
p.96


STENDIB
p.99


RID
p.98

FEMM
p.98


MC05
p.98


MC07
p.98


FASC
p.99


FASC
p.99


GUAN
p.99


GUAR
p.98


RACT
p.97


RAF4
p.97


T90F
p.98

Finiture disponibili
Available finishes
Finitions disponibles

F.04



NERO
BLACK - NOIR

F.06



BIANCO
WHITE - BLANC

F.07



MARRONE
BROWN - MARRON

Linea EASY e EASY PLUS

Schema di montaggio
Assembly scheme
Schéma de montage



C045
p.103-105



C090
p.103-105



GUAR
p.103-105



T250
p.102-104



T500
p.102-104



T100
p.102-104



T2000
p.102



RACT
p.103-105

Finiture disponibili
Available finishes
Finitions disponibles

F.01

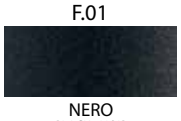

NERO
BLACK - NOIR

DYNAMIC ONE

Schema di montaggio
Assembly scheme
Schéma de montage


CAVE p.124


CALM p.126


CE12 p.125


CAPE p.125


CAP1 p.126


CAP3 p.126


CC06 p.124


CATC p.124


ANT2 p.125


TERM p.126


TERH p.127


CT25 p.131


FC71 p.131


SS22 p.129


SS24 p.129


SS20 p.129


FI35/36 p.128


FI30/31 p.128


FI20/21 p.127


FP23/24 p.127


PB10 p.123


ROS3 p.132


FIN1 p.132


FIN2 p.132


FIN3 p.133


FINZ p.133


SM13 p.123


FB19 p.130

TELE p.111


T90R/F p.115

T9CL p.114

TS90 p.113

TF90 p.114

GUAR p.130


T90R p.114


T90F p.115


T090 p.113


RACT p.113


C030 p.112


T100 p.110


T135 p.117

C090 p.111

T500 p.110

C045 p.112

T250 p.110

IR p.119-120

TR28 p.131

MC05 p.118

IR speciale p.121

C90S p.112

PSF1/2/3 p.130

ADT1/2/3/4 p.122

FM14 p.129

CF01 p.118

RTIR p.121

PIRO p.133

CF32 p.118

IQ24 p.118

TI84 p.117

TI85 p.117

RACE p.132

TC86 p.116

TC85 p.116

TAFE p.116

PA26 p.123

COPT p.133

COPA p.133

Finiture disponibili
Available finishes
Finitions disponibles

F.08

INOX
STAINLESS STEEL - ACIER INOX

DYNAMIC TWO

Schema di montaggio
Assembly scheme
Schéma de montage


UNIX p.22

UNIX G ZERO p.18


CACO p.150


CAPE p.149


CALM p.150


CC06 p.149


CATC p.148


ANT2 p.149


FC71 p.154


FORX2 p.157


FORXS p.157

CT25 p.155


SS22 p.152


SS24 p.153


SS20 p.152


FI35/36 p.152


FI30/31 p.151


FI20/21 p.151


FP23/24 p.150


FST2 p.145


FST1 p.145

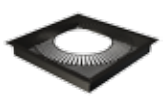
FST3 p.145


PB10 p.147


SUPS p.157


FIN1 p.155


FIN2 p.155


FIN3 p.156


FINZ p.156


SM13 p.148

FB19 p.153

FB36 p.154

T90A2/ p.137

T10T/ T65T p.137




T9RA2 p.137


FM15 p.153


TELE p.136

GUAR p.154

T90R/F p.141



TS90 p.140



TF90 p.140




C030 p.139

T100 p.136

T135 p.145

T90R p.140

T90F p.140

T090 p.139

RACT p.139

C090 p.138

T500 p.136

C045 p.138

C90S p.138

PSF1/2/3 p.153

T250 p.136

ADT1/2/3/4 P.142-143

RID P.144

ADT SPECIALE P.143

FM14 p.153

Finiture disponibili
Available finishes
Finitions disponibles

F.08

INOX
STAINLESS STEEL - ACIER INOX

F.09

RAME
COPPER - CUIVRE

F.10

NERO
BLACK - NOIR

F.11

COL. RAME
COL.COPPER - COUL.CUIVRE

CF01 p.146

RTIR P.147

PIRO p.156

CF32 p.147

IQ24 p.146

TIDP p.146

TIDA p.146

TC85 p.141

TAFE p.142

PA26 p.148

TRIO

Schema di montaggio
Assembly scheme
Schéma de montage


AIRT
p.163


FORX2
p.167


FORXS
p.167


SS22
p.165


FI35/36
p.165


FI30/31
p.164


FI20/21
p.164


FP23/24
p.163


FIN1
p.166


FIN2
p.166


FIN3
p.167


TELE
p.160


GUAR
p.166


T100
p.160


GUAN
p.166


T500
p.160


FB60
p.166


T250
p.160


FM14
p.165


C045
p.161


C030
p.161


T090
p.161


RAC5
p.163


T27A
p.162


T50A
p.162


T10A
p.162


RAC4
p.161


T90A
p.162


COPA
p.167

Finiture disponibili
Available finishes
Finitions disponibles

F.08



INOX
STAINLESS STEEL - ACIER INOX

F.10



NERO
BLACK - NOIR

APOLLO

Schema di montaggio
Assembly scheme
Schéma de montage


AIRT
p.174


SS30-SS22
p.176

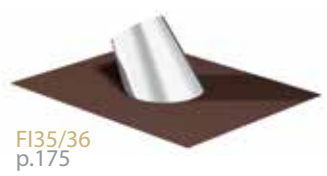
FI35/36
p.175


FI30/31
p.175


FI20/21
p.174


FP23/24
p.174


TELE
p.171


C045
p.172


C090
p.171


FORX2
p.178


T330
p.170

PLQ
p.178


FIN1
p.177


TFSI
p.178


COPA
p.178

T500
p.170

T100
p.170

T90A
p.172

T90F
p.172

TC86
p.173


T10T/
T65T
p.171

T90A2/
T9RA2
p.172/173


AIRP
p.173


CAP2
p.173


ROSE
p.177


RID
p.173


AR
p.173


FB19L
p.176


FM14
p.176


GUAN
p.177

Finiture disponibili
Available finishes
Finitions disponibles

F.08	F.01
	
INOX STAINLESS STEEL - ACIER INOX	NERO BLACK - NOIR

OVAL

Schema di montaggio
Assembly scheme
Schéma de montage


CAPE
p.185


C045
p.183


C45L
p.183


T250
p.182


ADT1
p.184


ADT2
p.184


T500
p.182


T750
p.182


T100
p.183


FB43
p.185


IQ24
p.185

T90F
p.184


RACE
p.185

TC85
p.184

Finiture disponibili
Available finishes
Finitions disponibles

F.08



INOX
STAINLESS STEEL - ACIER INOX

PLASTIFLEX

Schema di montaggio
Assembly scheme
Schéma de montage



CAP2
p.193



FC71
p.192



FLEX
p.192



ADTK
p.192



FB10
p.193



T90B
p.193

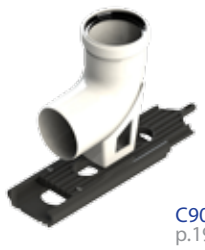

C90B
p.193

PLASTI ONE

Schema di montaggio
Assembly scheme
Schéma de montage


AIRT
p.200


ANT2
p.200


C45G
p.201

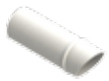
TERM
p.201


FP23
p.202

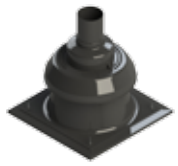
COPPO
p.201


FI20
p.201


C090
p.197


C045
p.197


ROSG
p.203


T250
p.196


FB10
p.203


FLEG
p.202


FLEG1
p.202


FM15
p.202


SIFO
p.203


T500
p.196


GUAR
p.203


T100
p.196


T2000
p.197


CF01
p.198


T090
p.197


R
p.198


R
p.198


RA
p.199


TC85
p.198


PS01
p.199


PS02
p.199


PS03
p.199


PS04
p.200


PS05
p.200

PLASTI TWO

Schema di montaggio
Assembly scheme
Schéma de montage


AIRT
p.211


TEC1
p.211


TEC2
p.211


CAP3
p.210


T10T
p.210


FI20
p.211


KIT1
p.212


KIT2
p.213


KIT3
p.213


KIT4
p.213


KIT5
p.213


KIT6
p.214


KIT7
p.214


C045
p.207


C090
p.207


ROSG
p.212


T250
p.206


FLEG
p.212


T500
p.206


T100
p.206


T2000
p.207


CF01
p.208


RAMM
p.207


R
p.208


CP01
p.208


CP02
p.209


CP03
p.209


CP04
p.209


CP05
p.209


CP06
p.210


CV01
p.214


CV02
p.214


CV03
p.215


CV04
p.215


CV06
p.215


CV07
p.215



kiwa Approved FPC SCANNED CE **EN 1856-1** No. 0476-CPR-2976

Unix G Zero

Raccordo universale per tetti in legno G=0, permette l'installazione alla distanza di 0 mm dalla parete sensibile, si caratterizza per le sue dimensioni contenute e grazie al rosone inferiore ermetico di cui è dotato risulta ideale per le case passive. UNIX G ZERO non è un semplice passaggio per tetti in legno, ma un vero e proprio raccordo adatto alla congiunzione tra canale da fumo e canna fumaria. UNIX G ZERO è realizzato in inox 316 L per la parete interna ed in inox 304 BA per la parete intermedia ed esterna. La fibra coibentante di ultimissima generazione di cui è dotato garantisce un'altissima resistenza alle alte temperature, è idrorepellente e duratura nel tempo. Il prodotto è semplice e veloce da installare grazie al sistema di regolazione dell'altezza e dell'inclinazione da 0° a 45°, eliminando così la necessità di sopralluoghi preliminari.
È disponibile in diverse finiture: verniciatura siliconica nera, grigia, color rame o in acciaio inox.

The roof crossing pipe fitting for wooden roofs G=0 allows an installation with a 0 mm distance from the inflammable wall, it has reduced dimensions and it's ideal for passive houses thanks to its hermetic lower ring. UNIX G ZERO is not just any simple pipe fitting for wooden roofs, but it's a real pipe fitting suitable for the connection between the flue pipes and the chimney. It is produced in stainless steel AISI 316L in the internal wall and in stainless steel 304BA in the intermediate and outer wall. The latest generation of insulating fiber guarantees high resistance to high temperatures, it's water repellent and long-lasting. The product is easy and quick to install thanks to the height and 0-45° inclination adjustment systems, thus eliminating the need for preliminary roof inspections.
It is available in different finishes: black and grey silicone paint, copper colour and stainless steel.

Un raccord universel pour toitures en bois G=0 qui permet une installation à une distance de sécurité 0 mm de la paroi inflammable et qui est caractérisé par sa petite taille et une rosace inférieure hermétique qui lui rende la meilleure choix pour les maisons passives.
UNIX G ZERO n'est pas simplement une traversée pour toits en bois, mais un vrai raccord adapté à la connexion entre le conduit de fumée et la cheminée.
Sa paroi intérieure est en inox AISI 316L, les parois intermédiaire et extérieure sont en inox 304BA.
La dernière génération de fibre isolante qui garantit une grande résistance aux hautes températures est hydrofuge et durable. Le produit est simple et rapide à installer grâce au système de réglage de la hauteur et de l'inclinaison de 0° à 45°, éliminant ainsi le besoin d'inspections préliminaires de la toiture.
Il est disponible en différentes finitions: peinture silicone noire et grise, couleur cuivre et en acier inox.

Finiture disponibili
Available finishes
Finitions disponibles

F.01	F.02	F.08	F.11
			
NERO BLACK - NOIR	GRIGIO GREY - GRIS	INOX STAINLESS STEEL - INOX	COL. RAME COL. COPPER - COUL. CUIVRE

UNIX G ZERO

Raccordo per tetti in legno G ZERO = 0 mm dalla parete sensibile, ideale per le case passive

Insulated pipe fitting for wooden roofs G ZERO = 0 mm distance from inflammable materials, ideal solution for passive houses

Raccord universel isolé pour toitures en bois G ZERO= 0 mm distance de matériaux inflammables, idéal pour les maisons passives

Finiture disponibili - Available finishes - Finitions disponibles

F.01 - NERO BLACK-NOIR	€	F.02 - GRIGIO GREY - GRIS	€	F.08 - ACC. INOX STAINLESS STEEL - INOX	€	F.11 - COL. RAME COL.COPPER - COL. CUIVRE	€	Ø1	Ø2	L1	L2	L3	
B080UNIXG0	**924,11**	SG080UNIXG0	**1.062,73**	I080UNIXG0	**1.017,05**	RI080UNIXG0	**1.169,61**	80	235	270	380	525	1
B100UNIXG0	**944,30**	SG100UNIXG0	**1.085,95**	I100UNIXG0	**1.037,23**	RI100UNIXG0	**1.192,81**	100	255	290	395	540	1
B120UNIXG0*	**982,22**	SG120UNIXG0*	**1.129,55**	I120UNIXG0*	**1.075,16**	-	-	120	280	315	420	560	1
B130UNIXG0	**1.012,34**	SG130UNIXG0	**1.164,19**	I130UNIXG0	**1.105,27**	RI130UNIXG0	**1.236,43**	130	280	315	420	560	1
B150UNIXG0	**1.176,99**	SG150UNIXG0	**1.353,54**	I150UNIXG0	**1.274,23**	RI150UNIXG0	**1.271,06**	150	300	335	440	580	1
B180UNIXG0	**1.225,13**	SG180UNIXG0	**1.408,90**	I180UNIXG0	**1.344,67**	RI180UNIXG0	**1.465,36**	180	330	365	470	610	1
B200UNIXG0	**1.354,45**	SG200UNIXG0	**1.557,62**	I200UNIXG0	**1.472,15**	RI200UNIXG0	**1.546,37**	200	350	385	490	640	1
B250UNIXG0	**1.446,42**	SG250UNIXG0	**1.663,38**	I250UNIXG0	**1.587,08**	RI250UNIXG0	**1.692,97**	250	400	435	490	700	1

*Per l'articolo Ø120 uscita superiore diam. 130/180
* For item Ø120 upper connection diam. 130/180
*Pour l'élément ø120 sortie supérieure diam. 130/180

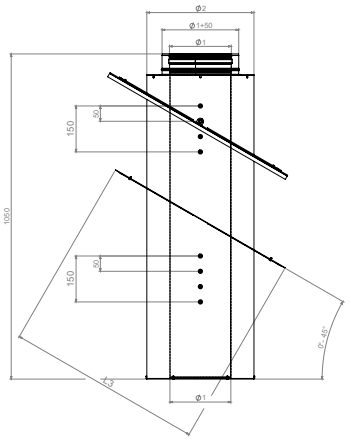

Tabella schematica per scossalina e faldale per accoppiamento con UNIX
Schematic table of collar and flashing for coupling with UNIX

Ø UNIX	ø scossalina SS20 ø collar SS20	ø faldale ø flashing
80	130	230
100	150	250
120	180	300
130	180	300
150	200	300
180	230	350
200	250	350
250	300	400

Per inclinazioni da 17,5° a 45° si consiglia di rifilare il faldale.
For inclinations from 17,5° up to 45° we advise to trim the flashing.
Pour inclinaisons de 17,5° à 45° nous suggérons de couper le solin.

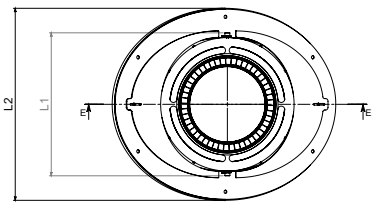

ADTU

Adattatore per UNIX

Adaptor for UNIX - Adaptateur pour UNIX

Finiture disponibili - Available finishes - Finitions disponibles

F.08 - INOX STAINLESS STEEL	€	F.09 - RAME COPPER	€	F.10 - NERO BLACK	€	F.11 - COL. RAME COL.COPPER	€	Øi	Øe	Ø1	
K080ADTU	**59,16**	R080ADTU	**80,58**	PY080ADTU	**68,03**	RY080ADTU	**68,03**	80	130	185	1
K100ADTU	**61,20**	R100ADTU	**82,62**	PY100ADTU	**70,38**	RY100ADTU	**70,38**	100	150	200	1
K130ADTU	**72,42**	R130ADTU	**97,92**	PY130ADTU	**83,28**	RY130ADTU	**83,28**	130	180	230	1
K150ADTU	**83,64**	R150ADTU	**113,22**	PY150ADTU	**96,19**	RY150ADTU	**96,19**	150	200	260	1
K180ADTU	**91,80**	R180ADTU	**124,44**	PY180ADTU	**105,57**	RY180ADTU	**105,57**	180	230	285	1
K200ADTU	**99,96**	R200ADTU	**135,66**	PY200ADTU	**114,95**	RY200ADTU	**114,95**	200	250	305	1
K250ADTU	**112,20**	R250ADTU	**151,98**	PY250ADTU	**129,03**	RY250ADTU	**129,03**	250	300	350	1

ADTU è necessario nel caso in cui si voglia collegare alla parte inferiore di UNIX un elemento doppia parete
ADTU is necessary when we connect a double wall element to the lower part of UNIX
ADTU est nécessaire quand on connecte un élément double paroi à la partie inférieure de UNIX



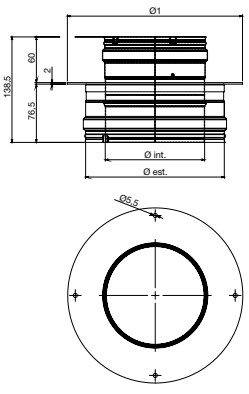

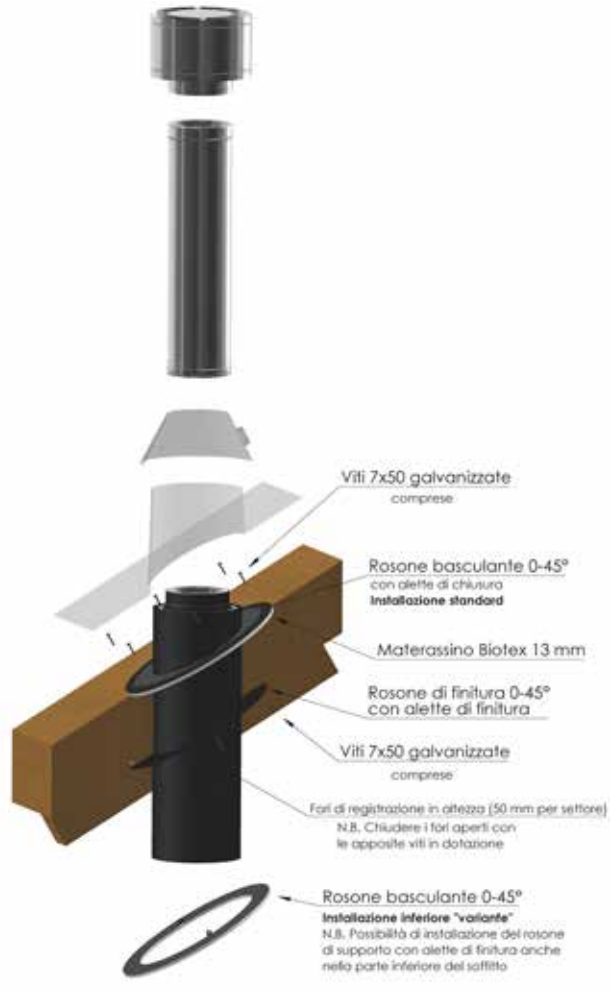

PLUS:

- G ZERO = 0 mm dalla parete sensibile
- Fibra coibentante di ultimissima generazione: altissima resistenza alle alte temperature, idrorepellente e duratura nel tempo
- Semplice e veloce da installare grazie al sistema di regolazione dell'altezza e dell'inclinazione da 0° a 45°, eliminando così la necessità di sopralluoghi preliminari
- Rosone inferiore ermetico che lo rende idoneo all'installazione nelle case passive
- Le sue dimensioni esterne sono contenute, permettendo così di effettuare un foro sul tetto molto ridotto
- Non è un semplice passaggio a tetto, ma un vero e proprio raccordo adatto alla congiuzione tra canale da fumo e canna fumaria

PLUS:

- G ZERO = 0 mm distance from the inflammable surface
- Insulating fiber of the latest generation: maximum resistance to high temperatures, it's waterproof and durable
- Quick and easy to install, adjustable both in height and inclination from 0° to 45°, thus eliminating preliminary roof inspections.
- Hermetic lower support ring that makes it ideal for passive houses
- Reduced dimensions, thus allowing a narrower hole in the roof
- It isn't just a simple roof passage, it's a real pipe-fitting to connect the chimney to the flue pipes system.

PLUS:

- G ZERO= 0 mm distance de la paroi inflammable
- Fibre isolante de dernière génération: résistance maximale aux hautes températures, imperméable et durable
- Installation simple et rapide grâce à sa hauteur réglable et l'inclinaison de 0° à 45° qui permettent d'éviter l'inspection préalable du toit.
- La rosace inférieure hermetique rend cette piéce idéal pour les maisons passives
- Dimensions reduites qui permettent de faire un trou plus étroit au toit
- Il n'est pas simplement un passage à toit, il est un vrais raccord entre la cheminée et les conduits de fumée.

SCHEMA DI MONTAGGIO
Assembly Scheme
Schéma de montage

Schema di montaggio con tubi legna
Assembly scheme with wood pipes
Schéma de montage avec tuyaux pour le bois

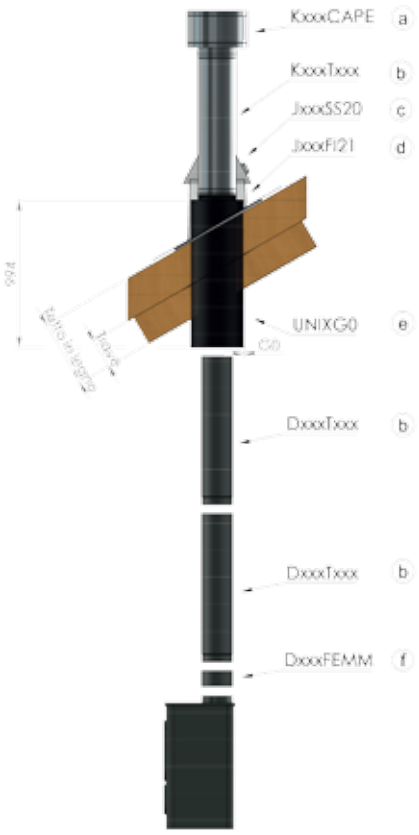

Schema di montaggio con tubi pellet
Assembly scheme with pellet pipes
Schéma de montage avec tuyaux pour le pellet

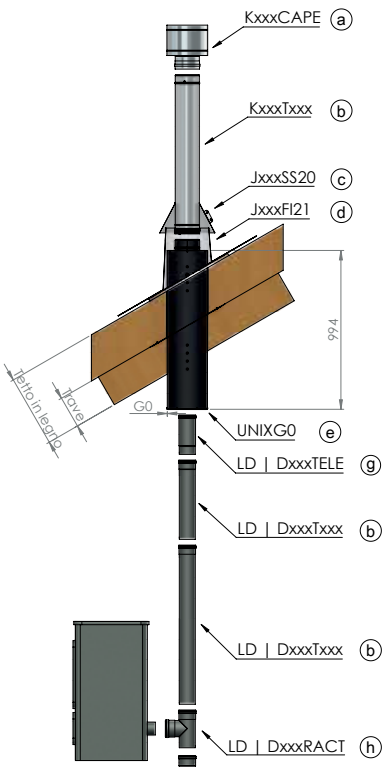

Schema di montaggio con tubi monoparete inox
Assembly scheme with single wall stainless steel pipes
Schéma de montage avec tuyaux en inox simple paroi

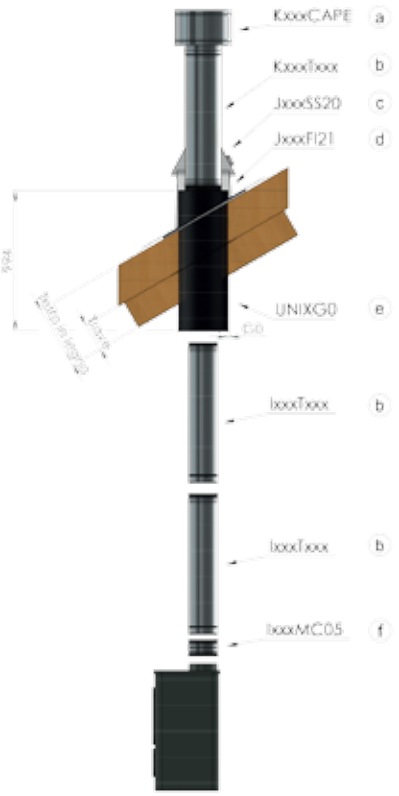

Schema di montaggio con tubi doppia parete inox
Assembly scheme with double wall stainless steel pipes
Schéma de montage avec tuyaux en inox double paroi

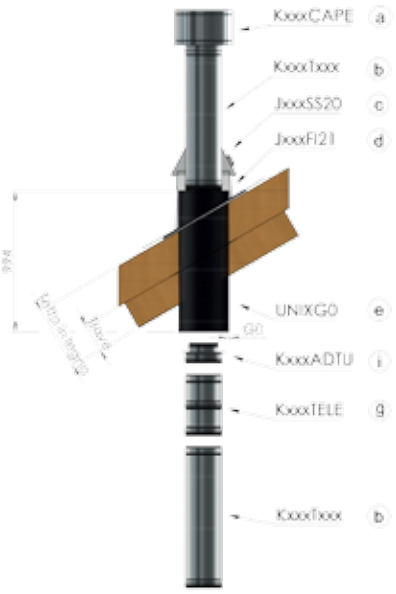

LEGENDA

- **a. o altro terminale antipioggia a scelta dell'installatore**
- **b. o altro elemento lineare a scelta dell'installatore**
- **c. scossalina dedicata**
- **d. faldale a scelta (verifica diametro)**
- **e. passaggio per tetti in legno UNIX G ZERO**
- **f. manicotto femmina/femmina**
- **g. elemento telescopico**
- **h. raccordo a T femmina/femmmina**
- **i. adattatore Dynamic One/Two Rame/Two col.nero/Two col.rame - UNIX G ZERO**
- **ø1 diametro nominale del tubo**
- **ø3 diametro esterno UNIX G ZERO**
- **xxx scelta dei diametri e delle lunghezze a cura dell'installatore specializzato**

Il lineare si innesta in maniera telescopica direttamente su UNIX per la linea legna e il monoparete inox con una escursione da 50 a 994mm, mentre per il pellet e il doppia parete inox è necessario l'utilizzo dell'elemento telescopico.

LEGEND

- a. Or any ohter rainproof ending part at installer's choice
- b. Or any other linear element at installer's choice
- c. matching collar
- d. flashing at installer's choice (verify diameter)
- e. UNIX G ZERO pipe-fitting
- f. Female/Female muff
- g. Telescopic element
- h. Tee pipe fitting
- i. Adaptor Dynamic One/Two Copper/Two black color/Two copper color - UNIX G ZERO
- ø1 Nominal diameter of the pipe
- ø3 UNIX G ZERO outer diameter
- xxx choice of diameter and length to be made by the installer

The linear elements of the wood and single wall stainless steel lines connects telescopically to the Unix with a range from 50 to 994mm, while for the pellet and double wall line it is necessary the use of a telescopic element.

LÉGENDE

- a. Ou n'importe quel terminal antipluie au choix de l'installateur
- b. Ou n'importe quel élément droit au choix de l'installateur
- c. Collerette dédiée
- d. Solin au choix (vérifier le diamètre)
- e. Raccord UNIX G ZERO
- f. Manchon femelle/femelle
- g. Elément téléscopique
- h. Raccord té femelle/femelle
- i. Adaptateur Dynamic One/Two Cuivre/Two coul. Noir/Two coul. Cuivre - UNIX G ZERO
- ø1 Diamètre nominal du tuyau
- ø3 Diamètre extérieur UNIX G ZERO
- xxx choix de diamètre et longueur par l'installateur spécialisé

L'élément droit s'emboite de façon télescopique avec UNIX dans la gamme bois et dans la gamme inox simple paroi pour une longueur de 50 à 994mm, pour les gammes pellet et double paroi inox il faut utiliser un élément télescopique.



kiwa Approved FPC SCANNED CE EN 1856-1 No. 0476-CPR-2976

Unix

UNIX è un raccordo universale per tetti in legno realizzato per l'installazione di stufe e caminetti che:
- Protegge i tetti in legno e li isola dalle alte temperature
- Offre una sicurezza certificata
- Permette un montaggio rapido su tetti con inclinazione da 0° a 30°
La distanza da mantenere dalle pareti sensibili è di soli 20 mm.
È compatibile con tutte le linee prodotte da Apros, sia con i canali da fumo che con le canne fumarie.
UNIX è realizzato in inox 316 L per la parete interna ed in inox 304 BA per la parete intermedia ed esterna.
È dotato di:
• due rosoni, uno basculante e uno di finitura
• Triplo isolamento:
- Una piccola intercapedine di aria di circa 5 mm nella parte più interna
- Una coppella di lana di roccia di 50 mm
- Un'ulteriore intercapedine di aria di circa 20 mm
• materassino di protezione in fibra Biotex per il rosone
Il raccordo a tetto universale UNIX è disponibile in diverse finiture: verniciatura siliconica nera, grigia, color rame o acciaio inox.

UNIX is a universal roof crossing pipe fitting for the installation of stoves and fireplaces which allows:
-Protection of wooden roofs and insulation from high temperature
- Safe certified installation
- Rapid installation on sloped roofs from 0° to 30°
The distance to be kept from inflammable materials is 20 mm.
It is compatible with all the ranges of products manufactured by Apros, both with connecting flue pipes and chimney systems.
UNIX is made of stainless steel AISI 316L for the internal wall and of stainless steel 304BA for the intermediate and external wall.
It's equipped with:
• Two supplied rings, one adjustable and the other finishing
• Triple insulation:
- A small air interspace of quite 5 mm in the inner part
- A thermal insulation in rock wool material of 50 mm
- Another air interspace of 20 mm
• Protection mattress in Biotex fiber for the ring
It is available with different finishes: black silicone paint, grey, copper color or stainless steel.

UNIX est un raccord universel pour toits en bois réalisé pour l'installation de poêles et foyers qui permet de :
- Protéger les toits en bois et les isoler des hautes températures de la cheminée.
- Installer avec une sécurité certifiée
- Installer rapidement sur des toits inclinés de 0° à 30°
La distance de sécurité à garder de la paroi sensible est 20mm.
Le raccord est compatible avec toutes les gammes de conduits de fumée et de cheminées Apros.
La paroi intérieure est en inox AISI316L et la paroi extérieure et la moyenne sont en inox 304BA.
Il est caractérisé par :
•Deux rosaces, une est réglable et l'autre est de finition.
• Triple isolation :
- Chambre d'air de 5mm à l'intérieur
- Isolation thermique en laine de roche ép. 50mm
- Chambre d'air extérieure de 200mm
• Protection en fibre Biotex pour la rosace de soutien.
Le raccord universel pour toitures en bois UNIX est disponible en différentes finitions: avec peinture silicone noire et grise, peinture couleur cuivre et en acier inox

Finiture disponibili
Available finishes
Finitions disponibles



F.01	F.02	F.08	F.11
NERO BLACK - NOIR	GRIGIO GREY - GRIS	INOX STAINLESS STEEL - INOX	COL. RAME COL. COPPER - COUL. CUIVRE

UNIX

Raccordo per tetti in legno

Insulated pipe fitting for wooden roofs – Raccord isolé pour toitures en bois

Finiture disponibili - Available finishes - Finitions disponibles

F. 01 - NERO BLACK	€	F. 02 - GRIGIO GREY	€	F.08 - ACC. INOX STAINLESS STEEL	€	F.11 - COL. RAME COL.COPPER	€	Ø1	Ø2	Ø3	L1	L2	L3	
B080UNIX	**408,11**	SG080UNIX	**469,33**	I080UNIX	**485,95**	RI080UNIX	**558,84**	80	95	235	270	380	440	1
B100UNIX	**431,80**	SG100UNIX	**496,56**	I100UNIX	**538,07**	RI100UNIX	**618,78**	100	115	255	290	395	455	1
B120UNIX*	**455,48**	SG120UNIX*	**523,80**	I120UNIX*	**590,19**	-	-	120	130,5	270	305	410	470	1
B130UNIX	**525,48**	SG130UNIX	**604,30**	I130UNIX	**616,25**	RI130UNIX	**708,69**	130	140,5	280	315	420	480	1
B150UNIX	**545,80**	SG150UNIX	**627,67**	I150UNIX	**668,37**	RI150UNIX	**768,63**	150	160,5	300	335	440	500	1
B180UNIX	**576,28**	SG180UNIX	**662,72**	I180UNIX	**746,55**	RI180UNIX	**858,53**	180	191	330	365	470	530	1
B200UNIX	**596,60**	SG200UNIX	**686,09**	I200UNIX	**798,67**	RI200UNIX	**918,47**	200	211	350	385	490	560	1
B250UNIX	**647,41**	SG250UNIX	**744,52**	I250UNIX	**928,97**	RI250UNIX	**1.068,32**	250	261	400	435	490	620	1

*Per l'articolo Ø120 uscita superiore diam. 130/180
* For item Ø120 upper connection diam. 130/180
* Pour l'élément Ø120 sortie supeériure diam. 130/180

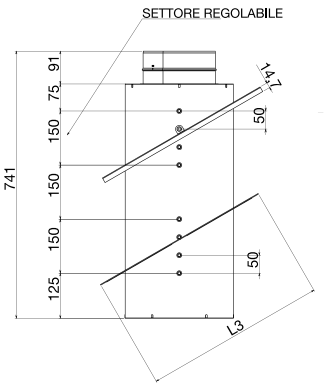

Tabella schematica per scossalina e faldale per accoppiamento con UNIX
Schematic table of collar and flashing for coupling with UNIX
Tableau de correspondance de collerette et solin pour couplage avec UNIX

Ø UNIX	ø scossalina SS20 Ø collar SS20	ø faldale Ø flashing
80	130	230
100	150	250
120	180	300
130	180	300
150	200	300
180	230	350
200	250	350
250	300	400

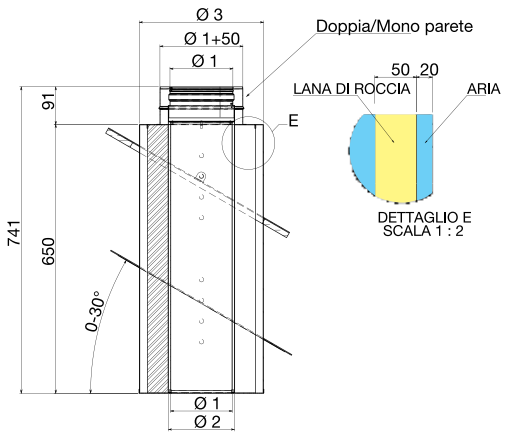

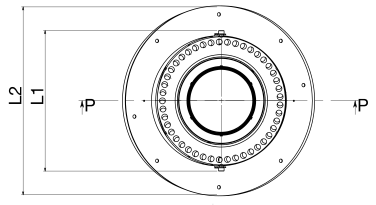

Per inclinazioni da 17,5° a 30° si consiglia di rifilare il faldale.
For inclinations from 17,5° up to 30° we advise to trim the flashing.
Pour inclinaisons de 17,5° à 30° nous suggérons de couper le solin

ADTU

Adattatore per UNIX

Adaptor for UNIX - Adaptateur pour UNIX

Finiture disponibili - Available finishes - Finitions disponibles

F.08 - INOX STAINLESS STEEL	€	F.09 - RAME COPPER	€	F.10 - NERO BLACK	€	F.11 - COL. RAME COL.COPPER	€	Øi	Øe	Ø1	
K080ADTU	**59,16**	R080ADTU	**80,58**	PY080ADTU	**68,03**	RY080ADTU	**68,03**	80	130	185	1
K100ADTU	**61,20**	R100ADTU	**82,62**	PY100ADTU	**70,38**	RY100ADTU	**70,38**	100	150	200	1
K130ADTU	**72,42**	R130ADTU	**97,92**	PY130ADTU	**83,28**	RY130ADTU	**83,28**	130	180	230	1
K150ADTU	**83,64**	R150ADTU	**113,22**	PY150ADTU	**96,19**	RY150ADTU	**96,19**	150	200	260	1
K180ADTU	**91,80**	R180ADTU	**124,44**	PY180ADTU	**105,57**	RY180ADTU	**105,57**	180	230	285	1
K200ADTU	**99,96**	R200ADTU	**135,66**	PY200ADTU	**114,95**	RY200ADTU	**114,95**	200	250	305	1
K250ADTU	**112,20**	R250ADTU	**151,98**	PY250ADTU	**129,03**	RY250ADTU	**129,03**	250	300	350	1

ADTU è necessario nel caso in cui si voglia collegare alla parte inferiore di UNIX un elemento doppia parete
ADTU is necessary when we connect a double wall element to the lower part of UNIX
ADTU est nécessaire quand on connecte un élément double paroi à la partie inférieure de UNIX



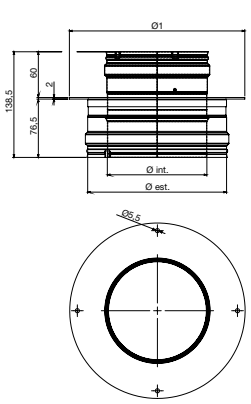

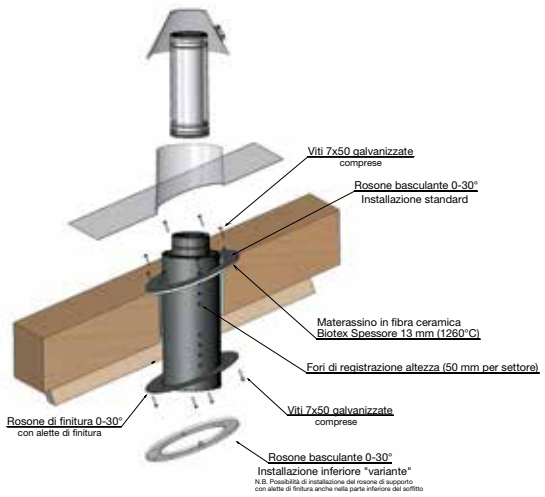

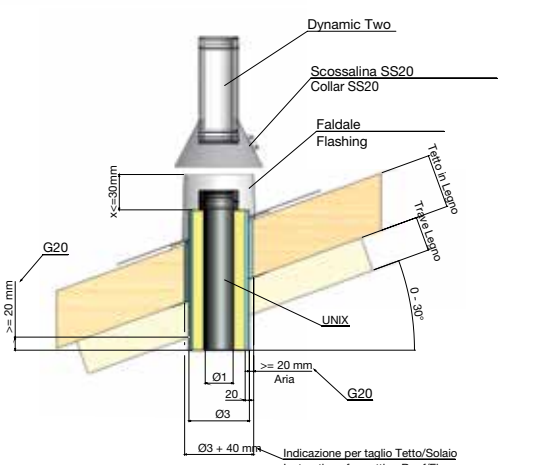

SCHEMA DI MONTAGGIO

Assembly Scheme

Schéma de montage

Schema di montaggio con tubi legna
Assembly scheme with wood pipes
Schéma de montage avec tuyaux pour le bois

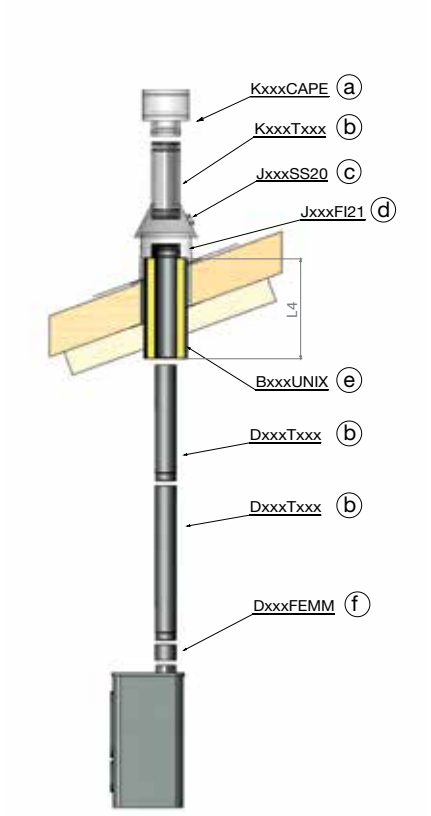

Schema di montaggio con tubi pellet
Assembly scheme with pellet pipes
Schéma de montage avec tuyaux pour le pellet

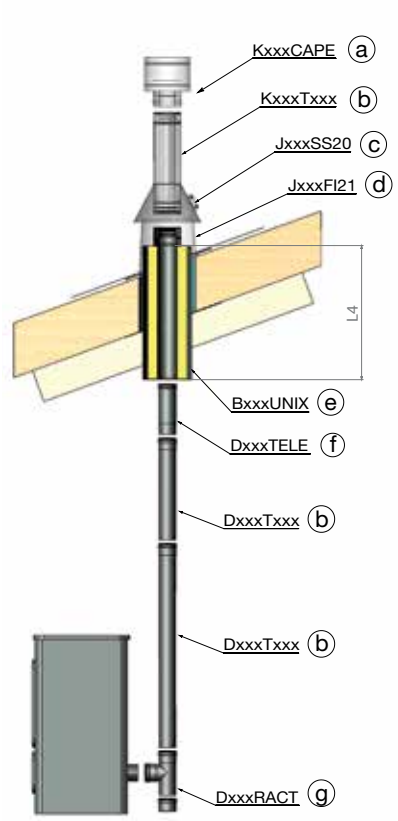

Schema di montaggio con tubi monoparete inox
Assembly scheme with single wall stainless steel pipes
Schéma de montage avec tuyaux en inox simple paroi

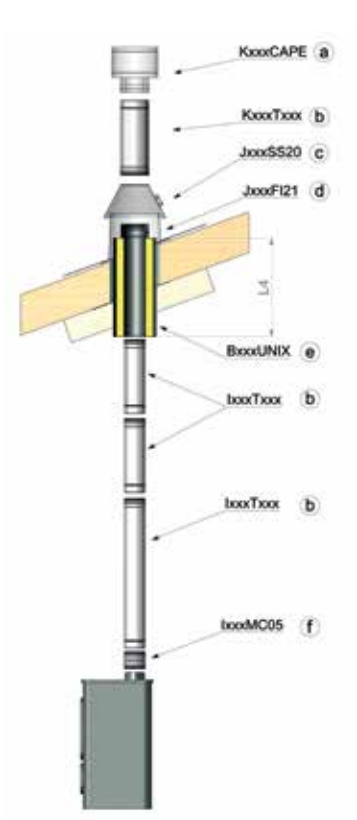

Schema di montaggio con tubi doppia parete inox
Assembly scheme with double wall stainless steel pipes
Schéma de montage avec tuyaux en inox double paroi

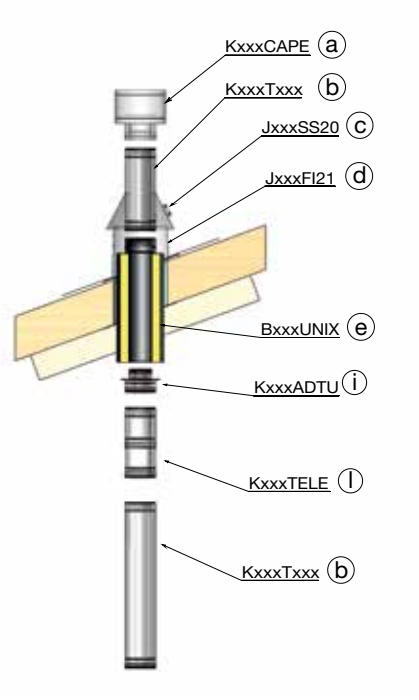

LEGENDA

- **a. o altro terminale antipioggia a scelta dell'installatore**
- **b. o altro elemento lineare a scelta dell'installatore**
- **c. scossalina dedicata**
- **d. faldale a scelta (verifica diametro)**
- **e. passaggio per tetti in legno UNIX**
- **f. manicotto femmina/femmina**
- **g. elemento telescopico**
- **h. raccordo a T femmina/femmmina**
- **i. adattatore Dynamic One/Two Rame/Two col.nero/Two col.rame - UNIX**
- **ø1 diametro nominale del tubo**
- **ø3 diametro esterno UNIX**
- **xxx scelta dei diametri e delle lunghezze a cura dell'installatore specializzato**

Il lineare si innesta in maniera telescopica direttamente su UNIX per la linea legna e il monoparete inox con una escursione da 50 a 600mm, mentre per il pellet e il doppia parete inox è necessario l'utilizzo dell'elemento telescopico.

LEGEND

- a. Or any ohter rainproof ending part at installer's choice
- b. Or any other linear element at installer's choice
- c. matching collar
- d. flashing at installer's choice (verify diameter)
- e. UNIX pipe-fitting
- f. Female/Female muff
- g. Telescopic element
- h. Tee pipe fitting
- i. Adaptor Dynamic One/Two Copper/Two black color/Two copper color - UNIX
- ø1 Nominal diameter of the pipe
- ø3 UNIX outer diameter
- xxx choice of diameter and length to be made by the installer

The linear elements of the wood and single wall stainless steel lines connects telescopically to the Unix with a range from 50 to 600mm, while for the pe
llet and double wall line it is necessary the use of a telescopic element.

LÉGENDE

- a. Ou n'importe quel terminal antipluie au choix de l'installateur
- b. Ou n'importe quel élément droit au choix de l'installateur
- c. Collerette dédiée
- d. Solin au choix (vérifier le diamètre)
- e. Raccord UNIX
- f. Manchon femelle/femelle
- g. Elément téléscopique
- h. Raccord té femelle/femelle
- i. Adaptateur Dynamic One/Two Cuivre/Two coul. Noir/Two coul. Cuivre - UNIX
- ø1 Diamètre nominal du tuyau
- ø3 Diamètre extérieur UNIX
- xxx choix de diamètre et longueur par l'installateur spécialisé

L'élément droit s'emboite de façon télescopique avec UNIX dans la gamme bois et dans la gamme inox simple paroi pour une longueur de 50 à 600mm, pour les gammes pellet et double paroi inox il faut utiliser un élément télescopique.





Legna
Wood
Bois

Azienda italiana giovane e dinamica, APROS s.r.l. nasce nel 1997, nel cuore del Nordest, come quarta realtà del Gruppo Nalon. Primaria Azienda nella produzione di canne fumarie ed accessori per fumisteria, occupa un'area di 8.000 mq di cui 4.000 mq di magazzino, organizzato secondo le più evolute concezioni logistiche, e 4.000 mq di reparto produttivo dotato di un ampio parco macchine ad altissima tecnologia e precisione, nonché di software di ultima generazione gestiti dall'ufficio tecnico per progettare e affrontare in co-engineering le diverse casistiche d'installazione a supporto dei clienti.

A young and dynamic Italian company, APROS s.r.l. was founded in 1997 in the heart of the North-east side of Italy, as the fourth entity of the Group Nalon. As leading company in the production of chimney systems and connecting flue pipes, it covers an area of 8.000 square meters: 4.000 square meters for the warehouse, that is arranged according to the most advanced logistics concepts, and 4.000 square meters for the production department with a large machine fleet characterized by high technology and precision, as well as the latest generation software managed by the technical department to design and deal in co-engineering the various installation possibilities to support customers.

Entreprise italienne jeune et dynamique, APROS s.r.l. a été fondée en 1997 dans le Nord-Est de l'Italie, comme la quatrième entité du Groupe Nalon. Société dirigeante dans la production de conduits de cheminée et tuyaux de raccordement, elle occupe une surface de 8.000 mètres carrés: 4.000 mètres carrés d'entrepôt, organisé selon les concepts les plus avancés de logistique, et 4.000 mètres carrés de département dédié à la production avec un grand parc de machines de haute technologie et précision, ainsi que un logiciel de dernière génération géré par le département technique pour projeter et faire face en co-engineering aux différents cas d'installation pour accompagner les clients.



kiwa Approved FPC SCANNED CE EN 1856-2 No. 0476-CPR-2977

Linea LEGNA

Canali da fumo per uso interno in acciaio alluminato spessore 2 mm.
Tutti i prodotti sono realizzati mediante processi automatici quali:
– calandratura: da coils a tubo finito
– saldatura laser longitudinale
– saldatura robotizzata al tig delle curve
– bicchieratura maschio.
Grazie al processo di verniciatura siliconica liquida antigraffio, i canali da fumo per le stufe a legna possono raggiungere una temperatura di esercizio fino 400°C massimo
La Linea Legna viene utilizzata per l'evacuazione dei fumi in funzionamento a secco con pressione negativa N1 40 Pa.
Tutta la linea è testata V2, quindi resistente alla corrosione.
Disponibile nei diametri da120 a 250 mm nei colori nero e grigio.

Connecting flue pipes for indoor, made of aluminized steel of 2 mm thickness.
All products are manufactured by automatic processes such as:
– calendering: from coils to finished pipe
– longitudinal laser beam welding
– robotic tig welding of bends
– male connection
Thanks to the employment of a scratchproof liquid silicone paint, the connecting flue pipes for wood stoves can reach a working temperature up to 400°C maximum.
The Linea Legna (Wood line) is used for smoke extraction in dry working conditions with negative pressure N1 40 Pa.
The whole range is V2 tested, therefore it is resistant to corrosion.
It is available from diameter 120 to 250 mm, in black and grey colors.

Tuyaux de raccordement pour utilisation intérieure en acier aluminisé épaisseur 2 mm.
Tous les produits sont fabriqués à travers des process automatiques comme:
– calandrage: des bobines au tuyau fini
– soudure laser longitudinale
– soudure robotisée tig des coudes
– emboîtement mâle
Grâce au processus de peinture silicone liquide anti-rayures, les tuyaux de raccordement pour poêles à bois peuvent atteindre une température d'exercice jusqu'à 400°C maximum.
La Linea Legna (gamme Bois) est utilisée pour l'évacuation des fumées, fonctionnement en condition sèche avec pression négative N1 40 Pa.
Toute la gamme est testée V2, donc elle est résistante à la corrosion.
Elle est disponible du diamètre 120 au 250 mm, en couleurs noir et gris.

Finiture disponibili
Available finishes
Finitions disponibles



NERO
BLACK - NOIR

GRIGIO
GREY - GRIS

T250

Elemento lineare

Linear element – Elément droit

Finiture disponibili - Available finishes - Finitions disponibles

F. 01 NERO BLACK - NOIR	€	F. 02 GRIGIO GREY - GRIS	€	Ø	L	
D120T250	**17,45**	G120T250	**20,38**	120	250	1
D130T250	**17,45**	G130T250	**20,38**	130	250	1
D140T250	**17,45**	G140T250	**20,38**	140	250	1
D150T250	**17,45**	G150T250	**20,38**	150	250	1
D160T250	**19,63**	G160T250	**21,31**	160	250	1
D180T250	**19,63**	G180T250	**21,31**	180	250	1
D200T250	**21,90**	G200T250	**25,15**	200	250	1
D250T250	**23,92**	G250T250	**27,51**	250	250	1

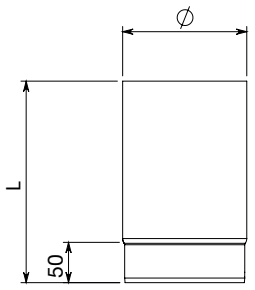



T300

Elemento lineare completo di valvola

Linear element with valve– Elément droit avec clé

Finiture disponibili - Available finishes - Finitions disponibles

F. 01 - NERO BLACK - NOIR	€	F. 02 - GRIGIO GREY - GRIS	€	Ø	L	
D120T300	**30,54**	G120T300	**35,64**	120	300	1
D130T300	**30,54**	G130T300	**35,64**	130	300	1
D140T300	**30,54**	G140T300	**35,64**	140	300	1
D150T300	**30,54**	G150T300	**35,64**	150	300	1
D160T300	**32,00**	G160T300	**36,79**	160	300	1
D180T300	**32,00**	G180T300	**36,79**	180	300	1
D200T300	**33,78**	G200T300	**38,86**	200	300	1

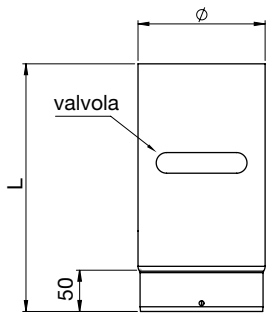



T30P

Elemento lineare completo di valvola e controllo fumi

Linear element with valve and fumes control – Elément droit avec clé et contrôle des fumées

Finiture disponibili - Available finishes - Finitions disponibles

F. 01 - NERO BLACK - NOIR	€	F. 02 - GRIGIO GREY - GRIS	€	Ø	L	
D120T30P	**70,27**	G120T30P	**80,81**	120	300	1
D130T30P	**70,27**	G130T30P	**80,81**	130	300	1
D140T30P	**70,27**	G140T30P	**80,81**	140	300	1
D150T30P	**70,27**	G150T30P	**80,81**	150	300	1
D160T30P	**71,75**	G160T30P	**82,51**	160	300	1
D180T30P	**71,75**	G180T30P	**82,51**	180	300	1
D200T30P	**73,69**	G200T30P	**84,74**	200	300	1

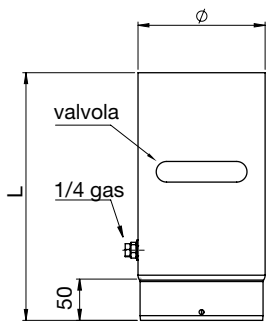



T500

Elemento lineare

Linear element – Elément droit

Finiture disponibili - Available finishes - Finitions disponibles

F. 01 - NERO BLACK - NOIR	€	F. 02 - GRIGIO GREY - GRIS	€	Ø	L	
D120T500	**24,72**	G120T500	**29,10**	120	500	1
D130T500	**24,72**	G130T500	**29,10**	130	500	1
D140T500	**24,72**	G140T500	**29,10**	140	500	1
D150T500	**24,72**	G150T500	**29,10**	150	500	1
D160T500	**26,92**	G160T500	**31,86**	160	500	1
D180T500	**26,92**	G180T500	**31,86**	180	500	1
D200T500	**29,16**	G200T500	**33,54**	200	500	1
D250T500	**41,51**	G250T500	**47,73**	250	500	1

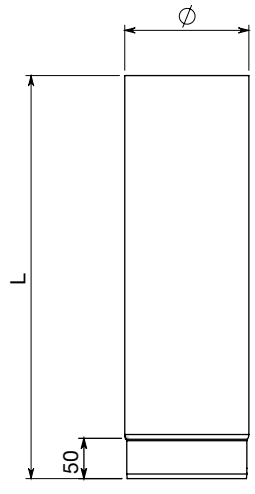



T750

Elemento lineare

Linear element – Elément droit

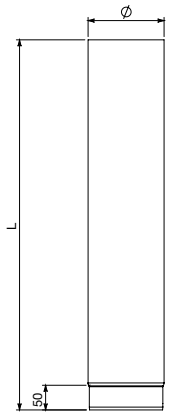



Finiture disponibili - Available finishes - Finitions disponibles

F. 01 - NERO BLACK - NOIR	€	F. 02 - GRIGIO GREY - GRIS	€	Ø	L	
D120T750	**31,29**	G120T750	**38,54**	120	750	1
D130T750	**31,29**	G130T750	**38,54**	130	750	1
D140T750	**31,29**	G140T750	**38,54**	140	750	1
D150T750	**31,29**	G150T750	**38,54**	150	750	1
D160T750	**34,18**	G160T750	**40,47**	160	750	1
D180T750	**34,18**	G180T750	**40,47**	180	750	1
D200T750	**37,24**	G200T750	**42,83**	200	750	1

T100

Elemento lineare

Linear element – Elément droit

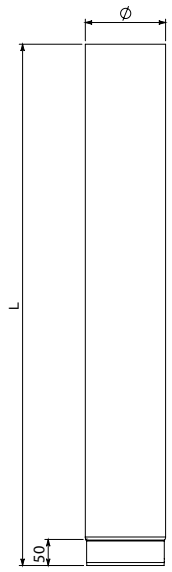



Finiture disponibili - Available finishes - Finitions disponibles

F. 01 - NERO BLACK - NOIR	€	F. 02 - GRIGIO GREY - GRIS	€	Ø	L	
D120T100	**37,10**	G120T100	**42,91**	120	1000	1
D130T100	**37,10**	G130T100	**42,91**	130	1000	1
D140T100	**37,10**	G140T100	**42,91**	140	1000	1
D150T100	**37,10**	G150T100	**42,91**	150	1000	1
D160T100	**40,00**	G160T100	**45,98**	160	1000	1
D180T100	**40,00**	G180T100	**45,98**	180	1000	1
D200T100	**47,62**	G200T100	**54,75**	200	1000	1
D250T100	**74,71**	G250T100	**85,93**	250	1000	1

T10P

Elemento lineare completo di controllo fumi

Linear element with fumes control - Elément droit avec contrôle des fumées

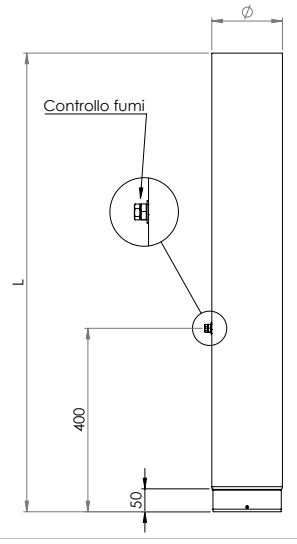



Finiture disponibili - Available finishes - Finitions disponibles

F. 01 - NERO BLACK - NOIR	€	F. 02 - GRIGIO GREY - GRIS	€	Ø	L	
D120T10P	**50,29**	G120T10P	**57,84**	120	1000	1
D130T10P	**50,29**	G130T10P	**57,84**	130	1000	1
D140T10P	**50,29**	G140T10P	**57,84**	140	1000	1
D150T10P	**50,29**	G150T10P	**57,84**	150	1000	1
D160T10P	**55,64**	G160T10P	**63,99**	160	1000	1
D180T10P	**55,64**	G180T10P	**63,99**	180	1000	1
D200T10P	**70,09**	G200T10P	**80,61**	200	1000	1
D250T10P	**76,51**	G250T10P	**87,99**	250	1000	1

TEL5

Elemento telescopico

Telescopic element – Elément télescopique

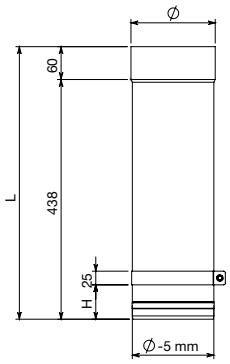



Finiture disponibili - Available finishes - Finitions disponibles

F. 01 - NERO BLACK - NOIR	€	F. 02 - GRIGIO GREY - GRIS	€	Ø	L	
D120TEL5	**43,71**	G120TEL5	**50,27**	120	500	1
D130TEL5	**43,71**	G130TEL5	**50,27**	130	500	1
D140TEL5	**43,71**	G140TEL5	**50,27**	140	500	1
D150TEL5	**43,71**	G150TEL5	**50,27**	150	500	1
D160TEL5	**47,68**	G160TEL5	**54,83**	160	500	1
D180TEL5	**47,68**	G180TEL5	**54,83**	180	500	1
D200TEL5	**55,62**	G200TEL5	**63,97**	200	500	1

C090

Curva a 90°

90° Bend – Coude 90°

Finiture disponibili - Available finishes - Finitions disponibles

F. 01 - NERO BLACK - NOIR	€	F. 02 - GRIGIO GREY - GRIS	€	Ø	A	B	
D120C090	**37,06**	G120C090	**43,75**	120	197	270	1
D130C090	**37,06**	G130C090	**43,75**	130	202	275	1
D140C090	**37,06**	G140C090	**43,75**	140	207	280	1
D150C090	**37,06**	G150C090	**43,75**	150	212	285	1
D160C090	**40,03**	G160C090	**47,42**	160	217	280	1
D180C090	**40,03**	G180C090	**47,42**	180	227	300	1
D200C090	**50,93**	G200C090	**58,57**	200	237	315	1
D250C090	**73,61**	G250C090	**84,64**	250	267	385	1

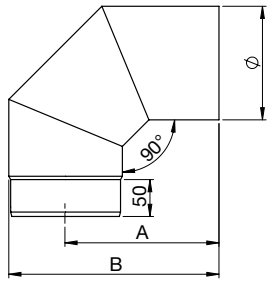



C90S

Curva a 90° con ispezione

90° Bend with inspection – Coude 90° avec trappe de visite

Finiture disponibili - Available finishes - Finitions disponibles

F. 01 - NERO BLACK - NOIR	€	F. 02 - GRIGIO GREY - GRIS	€	Ø	A	B	
D120C90S	**43,75**	G120C90S	**51,15**	120	197	270	1
D130C90S	**43,75**	G130C90S	**51,15**	130	202	275	1
D140C90S	**43,75**	G140C90S	**51,15**	140	207	280	1
D150C90S	**43,75**	G150C90S	**51,15**	150	212	285	1
D160C90S	**47,44**	G160C90S	**55,50**	160	217	280	1
D180C90S	**47,44**	G180C90S	**55,50**	180	227	300	1
D200C90S	**55,96**	G200C90S	**64,34**	200	237	315	1

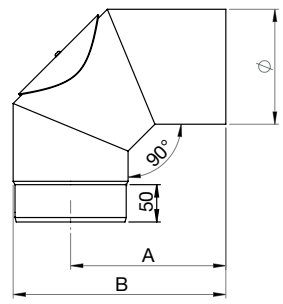



C045

Curva a 45°

45° Bend – Coude 45°

Finiture disponibili - Available finishes - Finitions disponibles

F. 01 - NERO BLACK - NOIR	€	F. 02 - GRIGIO GREY - GRIS	€	Ø	A	B	L	S	
D120C045	**35,59**	G120C045	**41,53**	120	146	265	579	219	1
D130C045	**35,59**	G130C045	**41,53**	130	150	265	579	219	1
D140C045	**35,59**	G140C045	**41,53**	140	155	265	579	219	1
D150C045	**35,59**	G150C045	**41,53**	150	159	265	579	219	1
D160C045	**38,55**	G160C045	**44,31**	160	163	265	579	219	1
D180C045	**38,55**	G180C045	**44,31**	180	171	265	579	219	1
D200C045	**42,90**	G200C045	**49,33**	200	179	265	579	219	1
D250C045	**61,78**	G250C045	**71,04**	250	200	265	579	219	1

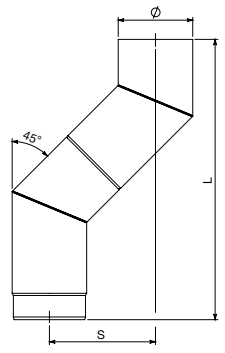

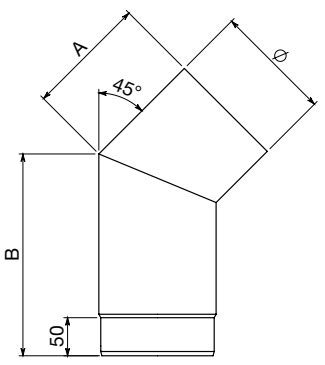



C45S

Curva a 45° con ispezione

45° Bend with inspection – Coude 45° avec trappe de visite

Finiture disponibili - Available finishes - Finitions disponibles

F. 01 - NERO BLACK - NOIR	€	F. 02 - GRIGIO GREY - GRIS	€	Ø	A	B	L	S	
D120C45S	**41,52**	G120C45S	**48,18**	120	146	265	579	219	1
D130C45S	**41,52**	G130C45S	**48,18**	130	150	265	579	219	1
D140C45S	**41,52**	G140C45S	**48,18**	140	155	265	579	219	1
D150C45S	**41,52**	G150C45S	**48,18**	150	159	265	579	219	1
D160C45S	**45,20**	G160C45S	**52,90**	160	163	265	579	219	1
D180C45S	**45,20**	G180C45S	**52,90**	180	171	265	579	219	1
D200C45S	**50,56**	G200C45S	**58,14**	200	179	265	579	219	1

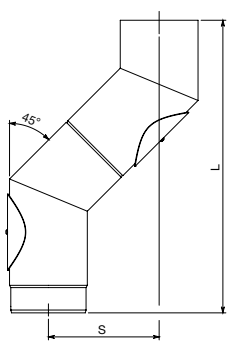

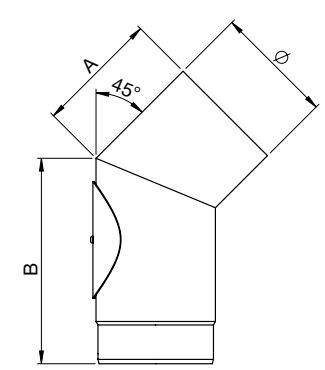



C45P

Curva a 45° corta

45° Short bend – Coude 45° court

Finiture disponibili - Available finishes - Finitions disponibles

F. 01 - NERO BLACK - NOIR	€	F. 02 - GRIGIO GREY - GRIS	€	Ø	A	B	L	S	
D120C45P	**35,45**	G120C45P	**40,75**	120	126	126	308	107	1
D130C45P	**35,45**	G130C45P	**40,75**	130	130	130	315	110	1
D140C45P	**35,45**	G140C45P	**40,75**	140	134	134	322	113	1
D150C45P	**35,45**	G150C45P	**40,75**	150	138	138	329	116	1
D160C45P	**38,42**	G160C45P	**44,19**	160	143	143	337	119	1
D180C45P	**38,42**	G180C45P	**44,19**	180	151	151	351	124	1
D200C45P	**43,38**	G200C45P	**49,89**	200	159	159	365	130	1

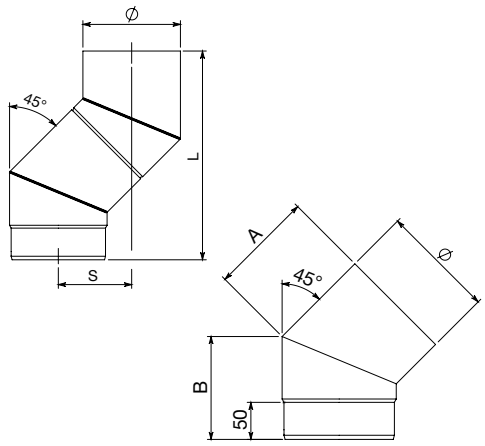



ORS

Curva orientabile a tre settori

Three sectors revolving bend – Coude orientable trois secteurs

Finiture disponibili - Available finishes - Finitions disponibles

F. 01 - NERO BLACK - NOIR	€	F. 02 - GRIGIO GREY - GRIS	€	Ø	A	B	
D120ORS	**53,36**	G120ORS	**60,76**	120	191	270	1
D130ORS	**53,36**	G130ORS	**60,76**	130	196	275	1
D140ORS	**53,36**	G140ORS	**60,76**	140	201	280	1
D150ORS	**53,36**	G150ORS	**60,76**	150	206	285	1
D160ORS	**54,85**	G160ORS	**62,45**	160	211	290	1
D180ORS	**54,85**	G180ORS	**62,45**	180	221	300	1
D200ORS	**63,15**	G200ORS	**72,62**	200	231	310	1

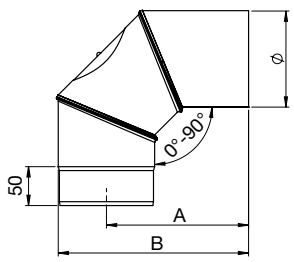



ORS4

Curva orientabile a quattro settori

Four sectors revolving bend – Coude orientable quatre secteurs

Finiture disponibili - Available finishes - Finitions disponibles

F. 01 - NERO BLACK - NOIR	€	F. 02 - GRIGIO GREY - GRIS	€	Ø	A	B	
D120ORS4	**74,46**	–	**–**	120	215	425	1
D130ORS4	**74,46**	–	**–**	130	180	385	1
D140ORS4	**74,46**	–	**–**	140	150	420	1
D150ORS4	**74,46**	–	**–**	150	200	435	1
D160ORS4	**81,56**	–	**–**	160	180	440	1
D180ORS4	**87,99**	–	**–**	180	200	440	1
D200ORS4	**87,99**	–	**–**	200	200	440	1

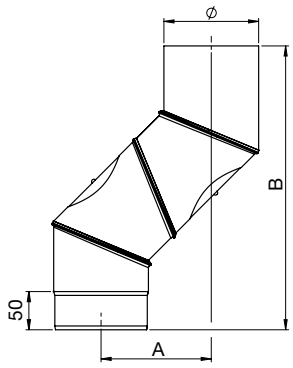



RACT

Raccordo a "T" femmina-femmina

Tee pipe fitting female-female – Té 90° femelle-femelle

Finiture disponibili - Available finishes - Finitions disponibles

F. 01 - NERO BLACK - NOIR	€	F. 02 - GRIGIO GREY - GRIS	€	Ø	L	L1	
D120RACT	**103,70**	G120RACT	**119,28**	120	330	165	1
D130RACT	**103,70**	G130RACT	**119,28**	130	330	165	1
D140RACT	**103,70**	G140RACT	**119,28**	140	350	175	1
D150RACT	**103,70**	G150RACT	**119,28**	150	350	175	1
D160RACT	**108,26**	G160RACT	**124,49**	160	400	200	1
D180RACT	**108,26**	G180RACT	**124,49**	180	400	200	1
D200RACT	**115,56**	G200RACT	**132,89**	200	400	200	1

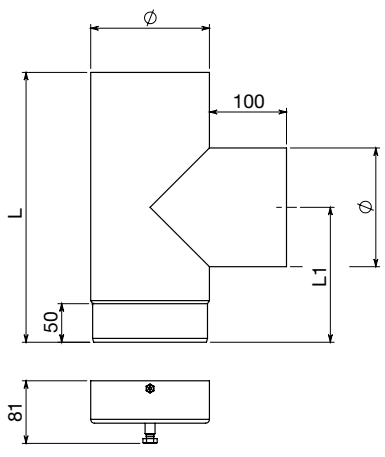



RID/AMP

Riduzione/Ampliamento

Reducer/Enlarger – Réduction/Augmentation

Finiture disponibili - Available finishes - Finitions disponibles

F. 01 - NERO BLACK - NOIR		F. 02 - GRIGIO GREY - GRIS		Ø1	Ø2	A	B	
RID200F180M	**32,10**	GRID200F180M	**34,97**	200F	180M	65	85	1
RID180F150M	**32,10**	GRID180F150M	**34,97**	180F	150M	65	85	1
RID160F150M	**32,10**	GRID160F150M	**34,97**	160F	150M	65	85	1
RID150F140M	**32,10**	GRID150F140M	**34,97**	150F	140M	65	85	1
RID150F130M	**32,10**	GRID150F130M	**34,97**	150F	130M	65	85	1
RID150F120M	**32,10**	GRID150F120M	**34,97**	150F	120M	65	85	1
RID140F130M	**32,10**	GRID140F130M	**34,97**	140F	130M	65	85	1
RID140F120M	**32,10**	GRID140F120M	**34,97**	140F	120M	65	85	1
RID130F120M	**32,10**	GRID130F120M	**34,97**	130F	120M	65	85	1
RID130M120F	**32,10**	GRID130M120F	**34,97**	130M	120F	65	85	1
RID140M120F	**32,10**	GRID140M120F	**34,97**	140M	120F	65	85	1
RID150M120F	**32,10**	GRID150M120F	**34,97**	150M	120F	65	85	1
RID140M130F	**32,10**	GRID140M130F	**34,97**	140M	130F	65	85	1
RID150M130F	**32,10**	GRID150M130F	**34,97**	150M	130F	65	85	1
RID150M140F	**32,10**	GRID150M140F	**34,97**	150M	140F	65	85	1
AMP12013	**32,10**	-	**-**	120F	138	65	85	1
AMP12014	**32,10**	-	**-**	120F	148	65	85	1
AMP12015	**32,10**	-	**-**	120F	158	65	85	1
AMP13014	**32,10**	-	**-**	130F	148	65	85	1
AMP13015	**32,10**	-	**-**	130F	158	65	85	1
AMP14015	**32,10**	-	**-**	140F	158	65	85	1

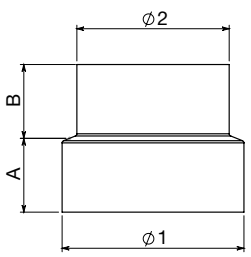



RID

Riduzione speciale

Special reduction – Réduction sur mesure

Su richiesta - Upon request - Sur demande





FEMM/FEMM

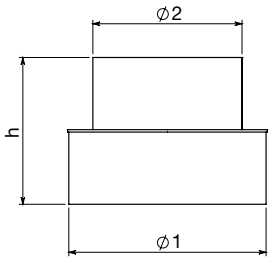

FEMM/MASC

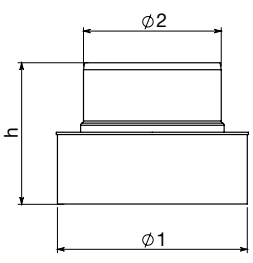





MASC/FEMM

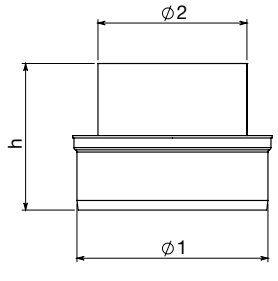

MASC/MASC

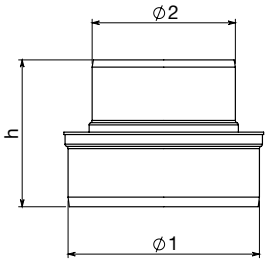

Componi così il tuo codice
Compose your code in this way
Composez votre code de cette façon

RID 180 F 150 F

- RID: RID colore nero/GRID colore grigio
  RID black color/GRID grey color
  RID couleur noir/GRID couleur gris
- 180: Ø1
- F: M=maschio/F=femmina
  M=male/F=female
  M=mâle/F=femelle
- 150: Ø2
- F: M=maschio/F=femmina
  M=male/F=female
  M=mâle/F=femelle

Finiture disponibili - Available finishes - Finitions disponibles

F. 01 - NERO BLACK - NOIR	€	F. 02 - GRIGIO GREY - GRIS	€	DIAMETRI DIAMETERS / DIAMETRES	h	
codice code - code	**69,63**	codice code - code	**80,05**	fino al diam 180 / up to diam 180 / jusqu'à diam 180	122	1
	85,42		**98,06**	fino al diam 200 / up to diam 200 / jusqu'à diam 200	122	1
	94,66		**108,84**	fino al diam 250 / up to diam 250 / jusqu'à diam 250	122	1

Per formulare il prezzo considerare il diametro Ø1 – To calculate the price, consider Ø1 – Pour formuler le prix, considérer Ø1

ADT1

Adattatore legna maschio / inox mono femmina

Single wall adaptor wood male / inox female – Adaptateur simple paroi bois mâle / femelle inox

Finiture disponibili - Available finishes - Finitions disponibles

F. 01 - NERO BLACK - NOIR	€	F. 02 - GRIGIO GREY - GRIS	€	Ø	h	
D120ADT1	**29,84**	G120ADT1	**34,31**	120	130	1
D130ADT1	**32,16**	G130ADT1	**36,98**	130	130	1
D140ADT1	**35,05**	G140ADT1	**40,31**	140	130	1
D150ADT1	**36,00**	G150ADT1	**41,40**	150	130	1
D160ADT1	**39,06**	G160ADT1	**44,92**	160	130	1
D180ADT1	**40,56**	G180ADT1	**46,65**	180	130	1
D200ADT1	**42,24**	G200ADT1	**48,56**	200	130	1

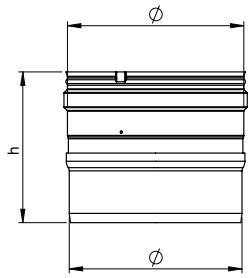



ADT2

Adattatore legna femmina / inox mono maschio

Single wall adaptor wood female / inox male – Adaptateur simple paroi bois femelle / mâle inox

Finiture disponibili - Available finishes - Finitions disponibles

F. 01 - NERO BLACK - NOIR	€	F. 02 - GRIGIO GREY - GRIS	€	Ø	h	
D120ADT2	**29,84**	G120ADT2	**34,31**	120	132	1
D130ADT2	**32,16**	G130ADT2	**36,98**	130	132	1
D140ADT2	**35,05**	G140ADT2	**40,31**	140	132	1
D150ADT2	**36,00**	G150ADT2	**41,40**	150	132	1
D160ADT2	**39,06**	G160ADT2	**44,92**	160	132	1
D180ADT2	**40,56**	G180ADT2	**46,65**	180	132	1
D200ADT2	**42,24**	G200ADT2	**48,56**	200	132	1

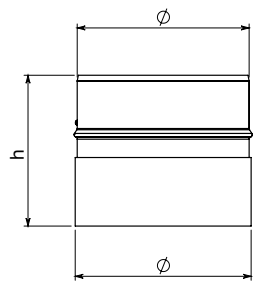



ADT3

Adattatore legna femmina / inox mono femmina

Single wall adaptor wood female / inox female – Adaptateur simple paroi bois femelle / femelle inox

Finiture disponibili - Available finishes - Finitions disponibles

F. 01 - NERO BLACK - NOIR	€	F. 02 - GRIGIO GREY - GRIS	€	Ø	h	
D120ADT3	**29,84**	G120ADT3	**34,31**	120	130	1
D130ADT3	**32,16**	G130ADT3	**36,98**	130	130	1
D140ADT3	**35,05**	G140ADT3	**40,31**	140	130	1
D150ADT3	**36,00**	G150ADT3	**41,40**	150	130	1
D160ADT3	**39,06**	G160ADT3	**44,92**	160	130	1
D180ADT3	**40,56**	G180ADT3	**46,65**	180	130	1
D200ADT3	**42,24**	G200ADT3	**48,56**	200	130	1

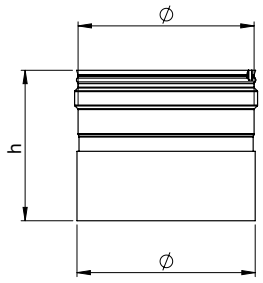



ADT4

Adattatore legna maschio / inox mono maschio

Single wall adaptor wood male / inox male – Adaptateur simple paroi bois mâle / mâle inox

Finiture disponibili - Available finishes - Finitions disponibles

F. 01 - NERO BLACK - NOIR	€	F. 02 - GRIGIO GREY - GRIS	€	Ø	h	
D120ADT4	**29,84**	G120ADT4	**34,31**	120	134	1
D130ADT4	**32,16**	G130ADT4	**36,98**	130	134	1
D140ADT4	**35,05**	G140ADT4	**40,31**	140	134	1
D150ADT4	**36,00**	G150ADT4	**41,40**	150	134	1
D160ADT4	**39,06**	G160ADT4	**44,92**	160	134	1
D180ADT4	**40,56**	G180ADT4	**46,65**	180	134	1
D200ADT4	**42,24**	G200ADT4	**48,56**	200	134	1

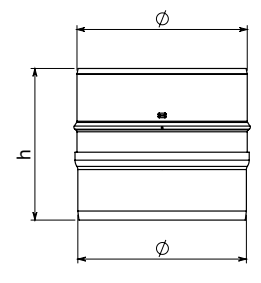



RAS

Raccordo telescopico a soffitto completo di rosone

Telescopic ceiling pipe-fitting with ring – Raccord télescopique pour plafond avec rosace

Finiture disponibili - Available finishes - Finitions disponibles

F. 01 - NERO BLACK - NOIR	€	F. 02 - GRIGIO GREY - GRIS	€	Ø	Ø1	Ø2	h	
D120RAS	**73,43**	G120RAS	**84,44**	120	120F	300	222	1
D130RAS	**73,43**	G130RAS	**84,44**	130	130F	300	222	1
D140RAS	**73,43**	G140RAS	**84,44**	140	140F	300	222	1
D150RAS	**73,43**	G150RAS	**84,44**	150	150F	300	222	1
D160RAS	**73,43**	G160RAS	**84,44**	160	160F	300	222	1
D180RAS	**73,43**	G180RAS	**84,44**	180	180F	300	222	1
D200RAS	**76,08**	G200RAS	**87,50**	200	200F	400	222	1

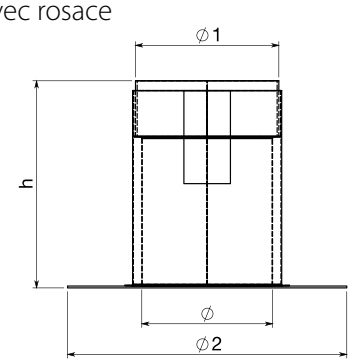



RASO

Raccordo telescopico a soffitto orientabile 0°-30°

Telescopic adjustable pipe-fitting 0°-30°

Raccord télescopique orientable pour plafond 0°-30°

Finiture disponibili - Available finishes - Finitions disponibles

F. 01 - NERO BLACK - NOIR	€	F. 02 - GRIGIO GREY - GRIS	€	Ø	Ø1	Ø2	h	h1	h2	
D120RASO	**87,70**	G120RASO	**100,56**	120	120F	300	300	100	200	1
D130RASO	**87,70**	G130RASO	**100,56**	130	130F	300	300	100	200	1
D140RASO	**87,70**	G140RASO	**100,56**	140	140F	300	300	100	200	1
D150RASO	**87,70**	G150RASO	**100,56**	150	150F	300	300	100	200	1
D160RASO	**87,70**	G160RASO	**100,56**	160	160F	400	300	100	200	1
D180RASO	**87,70**	G180RASO	**100,56**	180	180F	400	300	100	200	1
D200RASO	**87,70**	G200RASO	**100,56**	200	200F	400	300	100	200	1

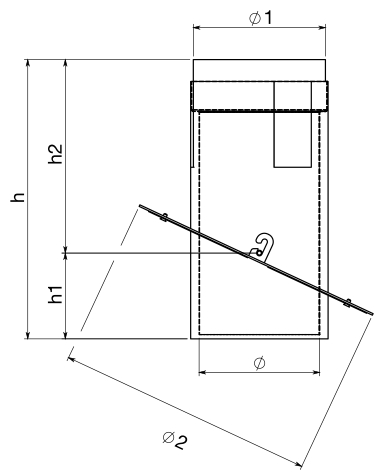



RAM

Raccordo telescopico a muro

Telescopic wall pipe-fitting – Raccord télescopique mural

Finiture disponibili - Available finishes - Finitions disponibles

F. 01 - NERO BLACK - NOIR	€	F. 02 - GRIGIO GREY - GRIS	€	Ø	Ø1	h	
D120RAM	**67,07**	–	**–**	120	120F	176	1
D130RAM	**67,07**	–	**–**	130	130F	176	1
D140RAM	**67,07**	–	**–**	140	140F	176	1
D150RAM	**67,07**	–	**–**	150	150F	176	1
D160RAM	**67,07**	–	**–**	160	160F	176	1
D180RAM	**67,07**	–	**–**	180	180F	176	1
D200RAM	**67,07**	–	**–**	200	200F	176	1

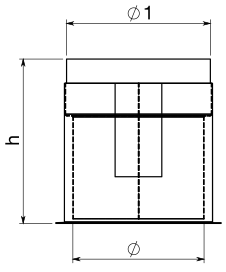



RACC

Raccordo a parete con rosone

Wall pipe-fitting with ring – Raccord mural avec rosace

Finiture disponibili - Available finishes - Finitions disponibles

F. 01 - NERO BLACK - NOIR	€	F. 02 - GRIGIO GREY - GRIS	€	Ø	Ø1	h	
RACC120P	**34,91**	GRAC120P	**38,54**	120	250	150	1
RACC130P	**34,91**	GRAC130P	**38,54**	130	250	150	1
RACC140P	**34,91**	GRAC140P	**38,54**	140	250	150	1
RACC150P	**34,91**	GRAC150P	**38,54**	150	250	150	1
RACC160P	**34,91**	GRAC160P	**38,54**	160	250	150	1
RACC180P	**34,91**	GRAC180P	**38,54**	180	250	150	1
RACC200P	**47,71**	GRAC200P	**54,85**	200	325	150	1

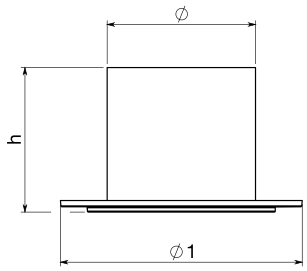



MASC

Manicotto maschio/maschio

Muff male/male – Manchon mâle/mâle

Finiture disponibili - Available finishes - Finitions disponibles

F. 01 - NERO BLACK - NOIR	€	F. 02 - GRIGIO GREY - GRIS	€	Ø	
D120MASC	**17,49**	G120MASC	**20,11**	120	1
D130MASC	**17,49**	G130MASC	**20,11**	130	1
D140MASC	**17,49**	G140MASC	**20,11**	140	1
D150MASC	**17,49**	G150MASC	**20,11**	150	1
D160MASC	**17,49**	G160MASC	**20,11**	160	1
D180MASC	**17,49**	G180MASC	**20,11**	180	1
D200MASC	**19,17**	G200MASC	**22,04**	200	1

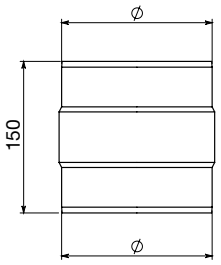



FEMM

Manicotto femmina/femmina

Muff female/female – Manchon femelle/femelle

Finiture disponibili - Available finishes - Finitions disponibles

F. 01 - NERO BLACK - NOIR	€	F. 02 - GRIGIO GREY - GRIS	€	Ø	
D120FEMM	**17,49**	G120FEMM	**20,11**	120	1
D130FEMM	**17,49**	G130FEMM	**20,11**	130	1
D140FEMM	**17,49**	G140FEMM	**20,11**	140	1
D150FEMM	**17,49**	G150FEMM	**20,11**	150	1
D160FEMM	**17,49**	G160FEMM	**20,11**	160	1
D180FEMM	**17,49**	G180FEMM	**20,11**	180	1
D200FEMM	**19,17**	G200FEMM	**22,04**	200	1

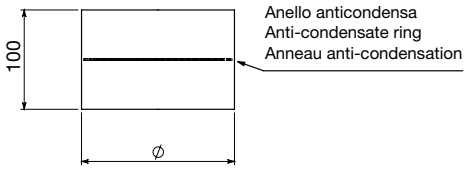



ROSE

Rosone

Ring – Rosace

Finiture disponibili - Available finishes - Finitions disponibles

F. 01 - NERO BLACK - NOIR	€	F. 02 - GRIGIO GREY - GRIS	€	Ø	Ø1	Ø2	
D120ROSE	**12,75**	G120ROSE	**14,10**	120	250	125	1
D130ROSE	**12,75**	G130ROSE	**14,10**	130	250	135	1
D140ROSE	**12,75**	G140ROSE	**14,10**	140	250	145	1
D150ROSE	**12,75**	G150ROSE	**14,10**	150	250	155	1
D160ROSE	**12,75**	G160ROSE	**14,10**	160	250	165	1
D180ROSE	**12,75**	G180ROSE	**14,10**	180	250	185	1

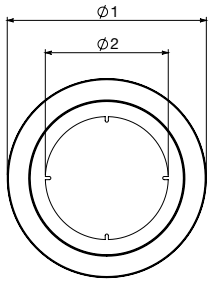



ROS3

Rosone a tre fori

Ring with three holes – Rosace avec trois trous

Finiture disponibili - Available finishes - Finitions disponibles

F. 01 - NERO BLACK - NOIR	€	F. 02 - GRIGIO GREY - GRIS	€	Ø	Ø1	Ø2	
D120ROS3	**17,10**	G120ROS3	**19,68**	120	250	126	1
D130ROS3	**17,10**	G130ROS3	**19,68**	130	250	136	1
D140ROS3	**17,10**	G140ROS3	**19,68**	140	300	146	1
D150ROS3	**17,10**	G150ROS3	**19,68**	150	300	156	1
D160ROS3	**18,27**	G160ROS3	**23,37**	160	300	166	1
D180ROS3	**18,27**	G180ROS3	**23,37**	180	300	186	1
D200ROS3	**23,59**	G200ROS3	**27,14**	200	325	206	1
D250ROS3	**28,93**	G250ROS3	**33,27**	250	400	256	1

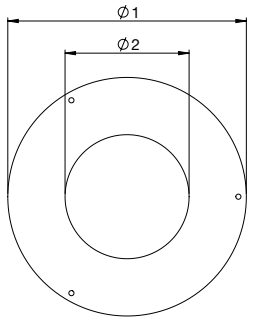



FINZ

Piastra tonda di finitura

Round finishing plate – Plaque ronde de finition

Finiture disponibili - Available finishes - Finitions disponibles

F. 01 - NERO BLACK - NOIR	€	F. 02 - GRIGIO GREY - GRIS	€	Ø1	Ø2	
D120FINZ	**24,61**	G120FINZ	**28,31**	230	126	1
D130FINZ	**24,61**	G130FINZ	**28,31**	240	136	1
D140FINZ	**24,61**	G140FINZ	**28,31**	250	146	1
D150FINZ	**24,61**	G150FINZ	**28,31**	260	156	1
D160FINZ	**25,68**	G160FINZ	**29,54**	270	166	1
D180FINZ	**25,68**	G180FINZ	**29,54**	290	186	1
D200FINZ	**26,75**	G200FINZ	**30,77**	310	206	1
D250FINZ	**27,82**	G250FINZ	**32,00**	360	256	1

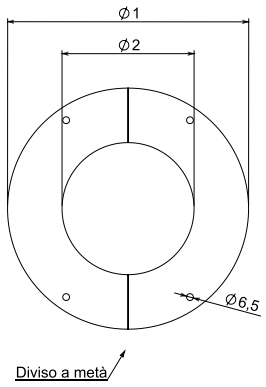



ROEL

Rosone ellittico

Elliptical ring – Rosace elliptique

Finiture disponibili - Available finishes - Finitions disponibles

F. 01 - NERO BLACK - NOIR	€	F. 02 - GRIGIO GREY - GRIS	€	Ø	Ø1	Ø2	
D120ROEL	**17,12**	–	**–**	120	300	128	1
D130ROEL	**17,12**	–	**–**	130	300	138	1
D140ROEL	**17,12**	–	**–**	140	300	148	1
D150ROEL	**17,12**	–	**–**	150	300	158	1
D160ROEL	**17,12**	–	**–**	160	400	168	1
D180ROEL	**17,12**	–	**–**	180	400	188	1
D200ROEL	**18,14**	–	**–**	200	400	208	1

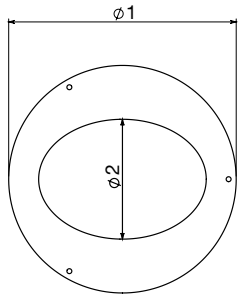



FASC

Fascetta reggitubo

Support pipe clip – Collier de soutien pour tuyau

Finiture disponibili - Available finishes - Finitions disponibles

F. 01 - NERO BLACK - NOIR	€	F. 02 - GRIGIO GREY - GRIS	€	Ø	
FASCD120	**13,11**	FASCG120	**14,57**	120	1
FASCD130	**13,11**	FASCG130	**14,57**	130	1
FASCD140	**13,11**	FASCG140	**14,57**	140	1
FASCD150	**13,11**	FASCG150	**14,57**	150	1
FASCD160	**13,11**	FASCG160	**14,57**	160	1
FASCD180	**13,11**	FASCG180	**14,57**	180	1
FASCD200	**17,40**	FASCG200	**20,38**	200	1

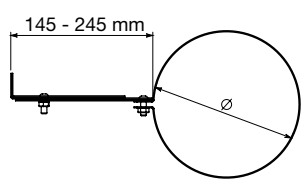



VALV

Valvola a farfalla intercambiabile

Damper valve – Papillon clé

Finiture disponibili - Available finishes - Finitions disponibles

F. 01 - NERO BLACK - NOIR	€	F. 02 - GRIGIO GREY - GRIS	€	Ø	
D120VALV	**18,21**	G120VALV	**20,90**	120	1
D130VALV	**18,21**	G130VALV	**20,90**	130	1
D140VALV	**18,21**	G140VALV	**20,90**	140	1
D150VALV	**18,21**	G150VALV	**20,90**	150	1
D160VALV	**18,21**	G160VALV	**20,90**	160	1
D180VALV	**18,21**	G180VALV	**20,90**	180	1
D200VALV	**18,75**	G200VALV	**21,57**	200	1

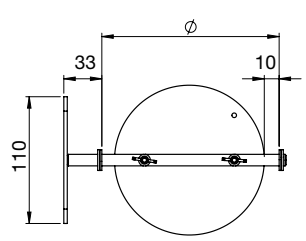



DCISP

Guarnizione per ispezione curva

Gasket for inspection door – Joint pour trappe de visite

CODICE CODE - CODE	€	Ø	
DCISPPXX	**3,15**	dal 120 al 140	1
DCISPGXX	**3,15**	dal 150 al 250 e per tutte le ORS e ORS4 from 150 to 250 and for all ORS and ORS4 de 150 à 250 et pour tous les ORS et ORS4	1

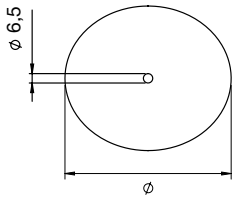



PEDANA1

Piano salvapavimento

Floor-protection board – Plaque de protection sol

Finiture disponibili - Available finishes - Finitions disponibles

F. 01 - NERO BLACK - NOIR	€	F. 02 - GRIGIO GREY - GRIS	€	A	B	
PEDANA1	**88,35**	PEDANA1G	**94,90**	1000	900	1

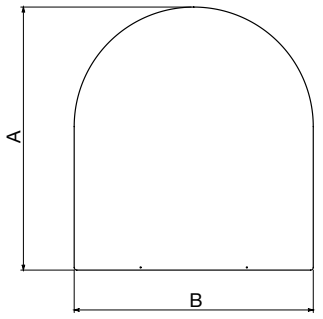



Realizziamo pedane su misura a richiesta.
We manufacture custom floor boards upon request.
Nous produisons des plaques sur mesure à la demande.

PEDANA2

Piano salvapavimento

Floor-protection board – Plaque de protection sol

Finiture disponibili - Available finishes - Finitions disponibles

F. 01 - NERO BLACK - NOIR	€	F. 02 - GRIGIO GREY - GRIS	€	A	B	
PEDANA2	**82,37**	PEDANA2G	**88,57**	800	600	1

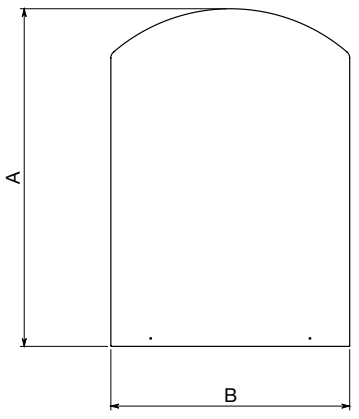



Realizziamo pedane su misura a richiesta.
We manufacture custom floor boards upon request.
Nous produisons des plaques sur mesure à la demande.



EN 1856-2
No. 0476-CPR-2977

AIR System®
LEGNA

Sistema brevettato che consente di aumentare del 40% l'efficienza calorifera di qualsiasi stufa utilizzando il calore dei fumi. Permette inoltre la protezione al contatto termico rendendo il sistema sicuro secondo le norme vigenti.

Patented system which allows to increase the heating efficiency of any stove by 40% by exploiting the heat of fumes. It also ensures the protection from thermic contact making the system safe according to current regulations.

Système breveté qui permet d'augmenter de 40% l'efficience calorifique de n'importe quel poêle, en utilisant la chaleur des fumées. Il assure également la protection au contact thermique et rend le système sûr conformément aux réglementations applicables.

Finiture disponibili
Available finishes
Finitions disponibles

F.01



NERO
BLACK - NOIR

T250

Elemento lineare areato

Aired linear element – Elément droit aéré

Finiture disponibili - Available finishes - Finitions disponibles

F. 01 - NERO BLACK - NOIR	€	Ø1	Ø2	h	
AS1312T250	**21,36**	130-120	164	250	1
AS1514T250	**21,52**	150-140	184	250	1
AS0180T250	**25,69**	180	214	250	1
AS0200T250	**25,69**	200	234	250	1

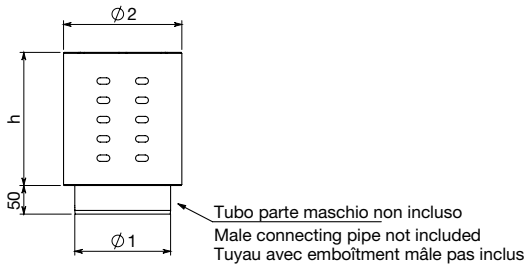



T300

Elemento lineare areato

Aired linear element – Elément droit aéré

Finiture disponibili - Available finishes - Finitions disponibles

F. 01 - NERO BLACK - NOIR	€	Ø1	Ø2	h	
AS1312T300	**23,77**	130-120	164	300	1
AS1514T300	**23,99**	150-140	184	300	1
AS0180T300	**27,09**	180	214	300	1
AS0200T300	**27,09**	200	234	300	1

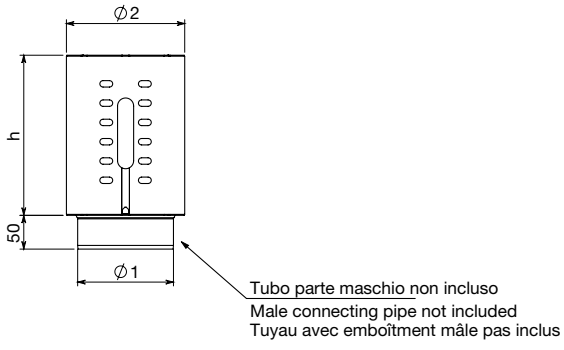



T500

Elemento lineare areato

Aired linear element – Elément droit aéré

Finiture disponibili - Available finishes - Finitions disponibles

F. 01 - NERO BLACK - NOIR	€	Ø1	Ø2	h	
AS1312T500	**33,35**	130-120	164	500	1
AS1514T500	**33,57**	150-140	184	500	1
AS0180T500	**36,33**	180	214	500	1
AS0200T500	**36,33**	200	234	500	1

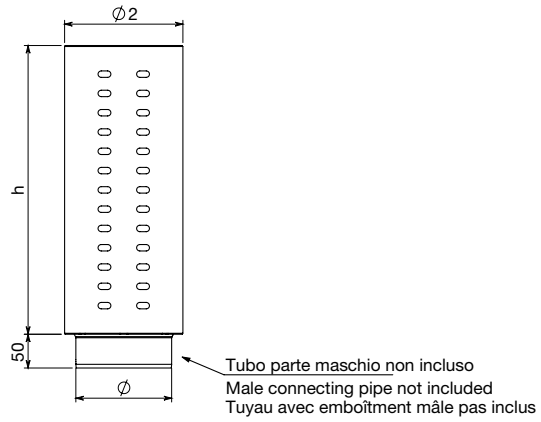



T750

Elemento lineare areato

Aired linear element – Elément droit aéré

Finiture disponibili - Available finishes - Finitions disponibles

F. 01 - NERO BLACK - NOIR	€	Ø1	Ø2	h	
AS1312T750	**40,25**	130-120	164	750	1
AS1514T750	**41,10**	150-140	184	750	1
AS0180T750	**44,55**	180	214	750	1
AS0200T750	**44,55**	200	234	750	1

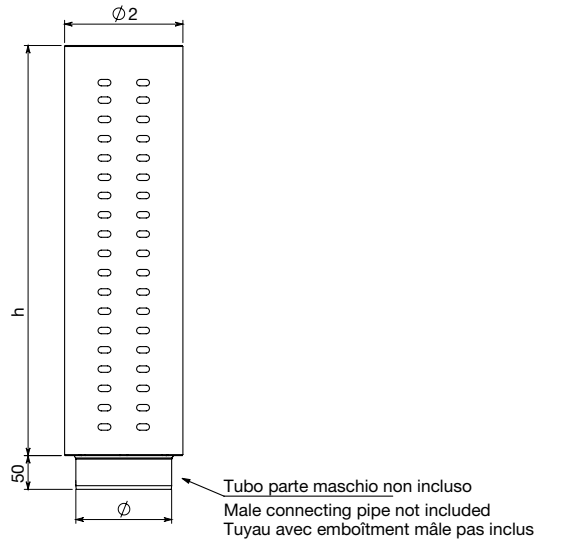



T100

Elemento lineare areato

Aired linear element – Elément droit aéré

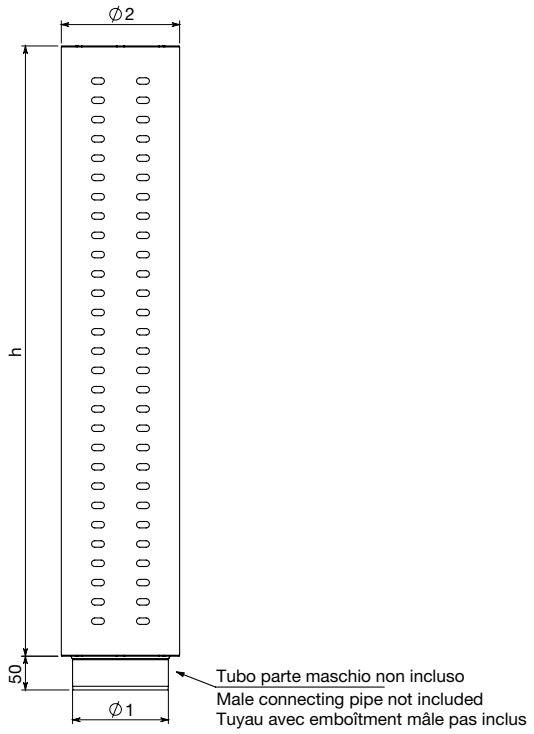



Finiture disponibili - Available finishes - Finitions disponibles

F. 01 - NERO BLACK - NOIR	€	Ø1	Ø2	h	
AS1312T100	**47,43**	130-120	164	1000	1
AS1514T100	**51,05**	150-140	184	1000	1
AS0180T100	**55,70**	180	214	1000	1
AS0200T100	**55,70**	200	234	1000	1

C090

Curva a 90° areata

90° Aired bend – Coude aéré 90°

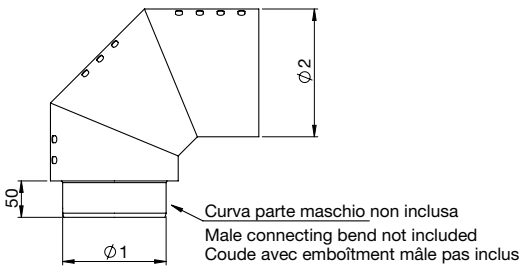



Finiture disponibili - Available finishes - Finitions disponibles

F. 01 - NERO BLACK - NOIR	€	Ø1	Ø2	
AS1312C090	**46,67**	130-120	164	1
AS1514C090	**47,14**	150-140	184	1
AS0180C090	**49,47**	180	214	1
AS0200C090	**49,47**	200	234	1

C045

Curva a 45° areata

45° Aired bend – Coude aéré 45°

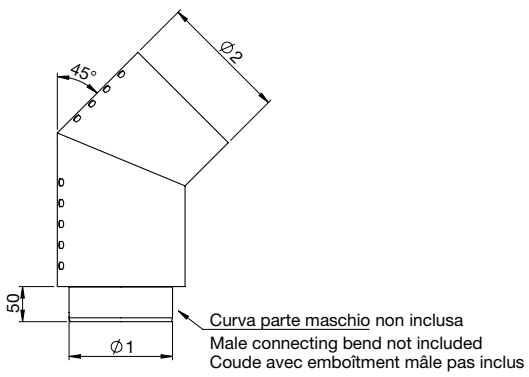



Finiture disponibili - Available finishes - Finitions disponibles

F. 01 - NERO BLACK - NOIR	€	Ø1	Ø2	
AS1312C045	**39,48**	130-120	164	1
AS1514C045	**40,03**	150-140	184	1
AS0180C045	**42,83**	180	214	1
AS0200C045	**42,83**	200	234	1

KITFL

Kit flangia

Coupling flange kit – Kit bride de raccordement

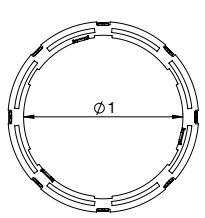



Finiture disponibili - Available finishes - Finitions disponibles

F. 01 - NERO BLACK - NOIR	€	Ø1	
AS120KITFL	**22,72**	120	1
AS130KITFL	**22,72**	130	1
AS140KITFL	**23,06**	140	1
AS150KITFL	**23,06**	150	1
AS180KITFL	**28,01**	180	1
AS200KITFL	**28,01**	200	1



EN 1856-2
No. 0476-CPR-2977

LooK
LEGNA

Canali da fumo per uso interno in acciaio vetrificato porcellanato spessore 0,7 mm.
Tutti i prodotti sono realizzati mediante processi automatici quali:
– calandratura: da coils a tubo finito
– saldatura laser longitudinale
– saldatura robotizzata al tig delle curve
– bicchieratura maschio.
Grazie al processo di smaltatura porcellanata, i canali da fumo per le stufe a legna possono raggiungere una temperatura di esercizio fino a 600°C massimo.
La serie LooK Legna viene utilizzata per l'evacuazione dei fumi in funzionamento a secco con pressione negativa N1 40 Pa.
Tutta la linea è testata V2, quindi resistente alla corrosione.
Disponibile nei diametri da120 a 200 mm nei colori nero, grigio, bianco e marrone.

Connecting flue pipes for indoor, made of vitreous enamelled steel of 0,7 mm thickness.
All products are manufactured by automatic processes such as:
– calendering: from coils to finished pipe
– longitudinal laser beam welding
– robotic tig welding of bends
– male connection
Thanks to the process of vitreous enamelling, the connecting flue pipes for wood stoves can reach a working temperature up to 600°C maximum.
The range Look is used for smoke extraction in dry working conditions with negative pressure N1 40 Pa.
The whole range is V2 tested, therefore it is resistant to corrosion.
It is available from diameter 120 to 200 mm, in black, grey, white and brown colors.

Tuyaux de raccordement pour utilisation intérieure en acier émaillé épaisseur 0,7 mm.
Tous les produits sont fabriqués à travers des process automatiques comme:
– calandrage: des bobines au tuyau fini
– soudure laser longitudinale
– soudure robotisée tig des coudes
– emboîtement mâle
Grâce au processus d'émaillage, les tuyaux de raccordement pour poêles à bois peuvent atteindre une température d'exercice jusqu'à 600°C maximum.
La gamme Look est utilisée pour l'évacuation des fumées, fonctionnement en condition sèche avec pression négative N1 40 Pa.
Toute la gamme est testée V2, donc elle est résistante à la corrosion.
Elle est disponible du diamètre 120 au 200 mm, en couleurs noir, gris, blanc et marron.

Finiture disponibili
Available finishes
Finitions disponibles

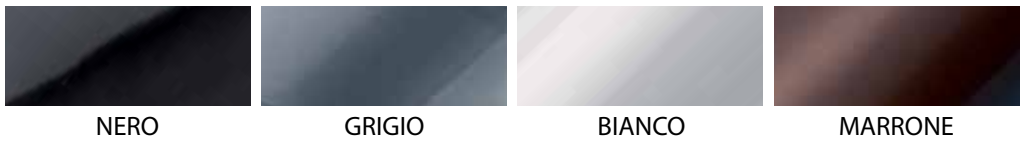

NERO
BLACK - NOIR

GRIGIO
GREY - GRIS

BIANCO
WHITE - BLANC

MARRONE
BROWN - MARRON

T250

Elemento lineare

Linear element – Elément droit

Finiture disponibili - Available finishes - Finitions disponibles

F. 04 - NERO BLACK - NOIR	€	F. 02 - GRIGIO GREY - GRIS	€	F. 06 - BIANCO WHITE - BLANC	€	F. 07 - MARRONE BROWN - MARRON	€	Ø	L	
SMN120T250	**13,32**	-	**-**	SMB120T250	**13,32**	SMM120T250	**13,32**	120	250	12
SMN125T250	**13,32**	SMG125T250	**13,32**	-	**-**	-	**-**	125	250	12
SMN130T250	**13,32**	-	**-**	SMB130T250	**13,32**	SMM130T250	**13,32**	130	250	12
SMN140T250	**13,32**	-	**-**	-	**-**	-	**-**	140	250	6
SMN150T250	**13,32**	SMG150T250	**13,32**	-	**-**	SMM150T250	**13,32**	150	250	6
SMN180T250	**14,98**	SMG180T250	**14,98**	-	**-**	-	**-**	180	250	4
SMN200T250	**16,71**	-	**-**	-	**-**	-	**-**	200	250	4

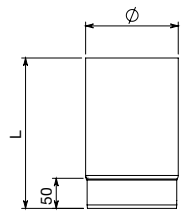



T500

Elemento lineare

Linear element – Elément droit

Finiture disponibili - Available finishes - Finitions disponibles

F. 04 - NERO BLACK - NOIR	€	F. 02 - GRIGIO GREY - GRIS	€	F. 06 - BIANCO WHITE - BLANC	€	F. 07 - MARRONE BROWN - MARRON	€	Ø	L	
SMN120T500	**18,87**	-	**-**	SMB120T500	**18,87**	SMM120T500	**18,87**	120	500	12
SMN125T500	**18,87**	SMG125T500	**18,87**	-	**-**	-	**-**	125	500	12
SMN130T500	**18,87**	-	**-**	SMB130T500	**18,87**	SMM130T500	**18,87**	130	500	12
SMN140T500	**18,87**	-	**-**	-	**-**	-	**-**	140	500	6
SMN150T500	**18,87**	SMG150T500	**18,87**	-	**-**	SMM150T500	**18,87**	150	500	6
SMN180T500	**20,54**	SMG180T500	**20,54**	-	**-**	-	**-**	180	500	4
SMN200T500	**22,25**	-	**-**	-	**-**	-	**-**	200	500	4

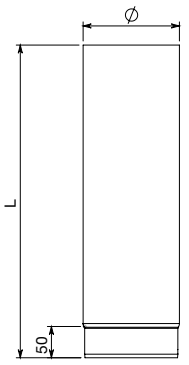



T100

Elemento lineare

Linear element – Elément droit

Finiture disponibili - Available finishes - Finitions disponibles

F. 04 - NERO BLACK - NOIR	€	F. 02 - GRIGIO GREY - GRIS	€	F. 06 - BIANCO WHITE - BLANC	€	F. 07 - MARRONE BROWN - MARRON	€	Ø	L	
SMN120T100	**28,31**	-	**-**	SMB120T100	**28,31**	SMM120T100	**28,31**	120	1000	12
SMN125T100	**28,31**	SMG125T100	**28,31**	-	**-**	-	**-**	125	1000	12
SMN130T100	**28,31**	-	**-**	SMB130T100	**28,31**	SMM130T100	**28,31**	130	1000	12
SMN140T100	**28,31**	-	**-**	-	**-**	-	**-**	140	1000	6
SMN150T100	**28,31**	SMG150T100	**28,31**	-	**-**	SMM150T100	**28,31**	150	1000	6
SMN180T100	**30,52**	SMG180T100	**30,52**	-	**-**	-	**-**	180	1000	4
SMN200T100	**36,33**	-	**-**	-	**-**	-	**-**	200	1000	4

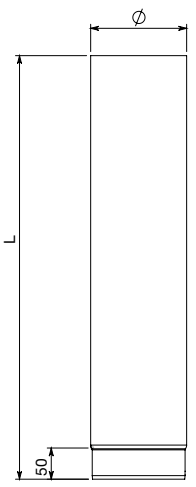



TEL5

Elemento telescopico

Telescopic element – Elément télescopique

Finiture disponibili - Available finishes - Finitions disponibles

F. 04 - NERO BLACK - NOIR	€	F. 02 - GRIGIO GREY - GRIS	€	F. 06 - BIANCO WHITE - BLANC	€	F. 07 - MARRONE BROWN - MARRON	€	Ø	
SMN120TEL5	**33,35**	-	**-**	SMB120TEL5	**33,35**	SMM120TEL5	**33,35**	120	9
SMN125TEL5	**33,35**	SMG125TEL5	**33,35**	-	**-**	-	**-**	125	9
SMN130TEL5	**33,35**	-	**-**	SMB130TEL5	**33,35**	SMM130TEL5	**33,35**	130	9
SMN140TEL5	**33,35**	-	**-**	-	**-**	-	**-**	140	5
SMN150TEL5	**33,35**	SMG150TEL5	**33,35**	-	**-**	SMM150TEL5	**33,35**	150	5
SMN180TEL5	**36,39**	SMG180TEL5	**36,39**	-	**-**	-	**-**	180	3
SMN200TEL5	**42,46**	-	**-**	-	**-**	-	**-**	200	3

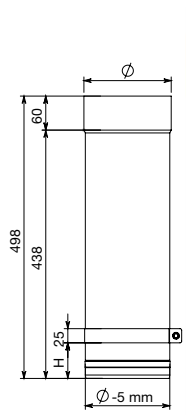



Da Ø 120 a Ø 150
From Ø 120 to Ø 150
Du Ø 120 au Ø 150

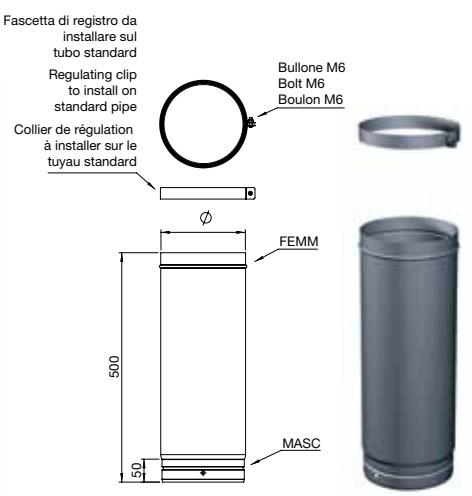

Da Ø 180 a Ø 200
From Ø 180 to Ø 200
Du Ø 180 au Ø 200

C090

Curva a 90°

90° Bend – Coude 90°

Finiture disponibili - Available finishes - Finitions disponibles

F. 04 - NERO BLACK - NOIR	€	F. 02 - GRIGIO GREY - GRIS	€	F. 06 - BIANCO WHITE - BLANC	€	F. 07 - MARRONE BROWN - MARRON	€	Ø	A	
SMN120C090	**27,75**	-	**-**	SMB120C090	**27,75**	SMM120C090	**27,75**	120	181	12
SMN125C090	**27,75**	SMG125C090	**27,75**	-	**-**	-	**-**	125	183	12
SMN130C090	**27,75**	-	**-**	SMB130C090	**27,75**	SMM130C090	**27,75**	130	185	12
SMN140C090	**27,75**	-	**-**	-	**-**	-	**-**	140	190	6
SMN150C090	**27,75**	SMG150C090	**27,75**	-	**-**	SMM150C090	**27,75**	150	195	6
SMN180C090	**29,97**	SMG180C090	**29,97**	-	**-**	-	**-**	180	210	2
SMN200C090	**38,12**	-	**-**	-	**-**	-	**-**	200	220	2

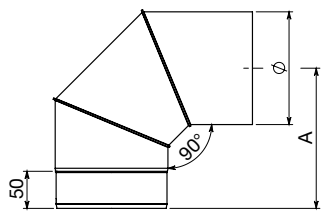



C045

Curva a 45°

45° Bend – Coude 45°

Finiture disponibili - Available finishes - Finitions disponibles

F. 04 - NERO BLACK - NOIR	€	F. 02 - GRIGIO GREY - GRIS	€	F. 06 - BIANCO WHITE - BLANC	€	F. 07 - MARRONE BROWN - MARRON	€	Ø	L	S	
SMN120C045	**26,64**	-	**-**	SMB120C045	**26,64**	SMM120C045	**26,64**	120	341	121	12
SMN125C045	**26,64**	SMG125C045	**26,64**	-	**-**	-	**-**	125	345	122	12
SMN130C045	**26,64**	-	**-**	SMB130C045	**26,64**	SMM130C045	**26,64**	130	348	124	12
SMN140C045	**26,64**	-	**-**	-	**-**	-	**-**	140	355	127	6
SMN150C045	**26,64**	SMG150C045	**26,64**	-	**-**	SMM150C045	**26,64**	150	362	129	6
SMN180C045	**28,85**	SMG180C045	**28,85**	-	**-**	-	**-**	180	384	138	2
SMN200C045	**32,11**	-	**-**	-	**-**	-	**-**	200	398	144	2

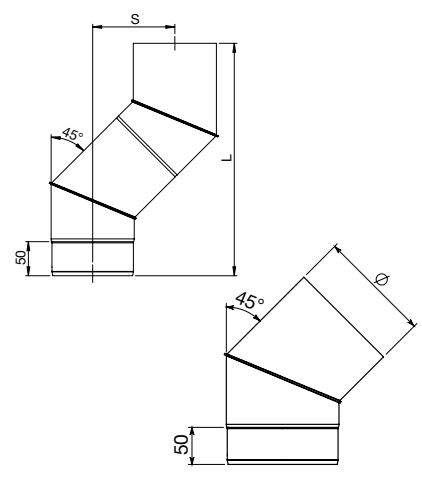



DIFF

Diffusore di calore

Heat spreader – Diffuseur de chaleur

Finiture disponibili - Available finishes - Finitions disponibles

F. 04 - NERO BLACK - NOIR	€	F. 02 - GRIGIO GREY - GRIS	€	F. 06 - BIANCO WHITE - BLANC	€	F. 07 - MARRONE BROWN - MARRON	€	Ø	
SMN120DIFF	**83,12**	-	**-**	SMB120DIFF	**83,12**	SMM120DIFF	**83,12**	120	3

NB: Fino ad esaurimento scorte – Note: Until stocks run out – NB: jusqu'à épuisement des stocks

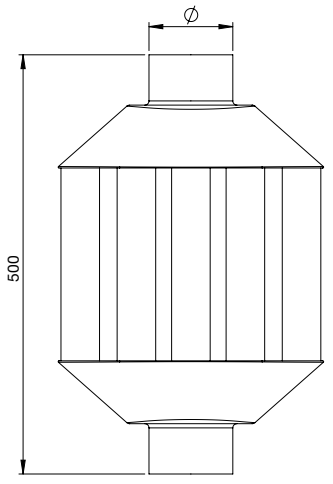



Articolo non certificato
Product not certified - Produit non certifié

RACT

Raccordo a "T" femmina-femmina

Tee pipe fitting female-female – Té 90° femelle-femelle

Finiture disponibili - Available finishes - Finitions disponibles

F. 04 - NERO BLACK - NOIR	€	F. 02 - GRIGIO GREY - GRIS	€	F. 06 - BIANCO WHITE - BLANC	€	F. 07 - MARRONE BROWN - MARRON	€	Ø	L	L1	
SMN120RACT	**80,64**	-	**-**	SMB120RACT	**80,64**	SMM120RACT	**80,64**	120	330	165	4
SMN125RACT	**80,64**	SMG125RACT	**80,64**	-	**-**	-	**-**	125	330	165	4
SMN130RACT	**80,64**	-	**-**	SMB130RACT	**80,64**	SMM130RACT	**80,64**	130	330	165	4
SMN140RACT	**80,64**	-	**-**	-	**-**	-	**-**	140	330	165	4
SMN150RACT	**80,64**	SMG150RACT	**80,64**	-	**-**	SMM150RACT	**80,64**	150	330	165	4
SMN180RACT	**84,19**	SMG180RACT	**84,19**	-	**-**	-	**-**	180	330	165	2
SMN200RACT	**89,86**	-	**-**	-	**-**	-	**-**	200	350	175	2

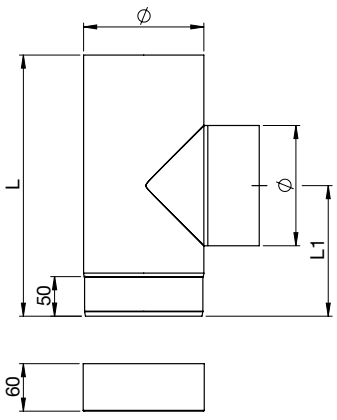



RID

Riduzione

Reducer – Réduction

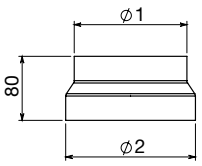



Finiture disponibili - Available finishes - Finitions disponibles

F. 04 - NERO BLACK - NOIR	€	F. 02 - GRIGIO GREY - GRIS	€	F. 06 - BIANCO WHITE - BLANC	€	F. 07 - MARRONE BROWN - MARRON	€	Ø1	Ø2	
-	-	-	-	SMBR80F12M	**12,50**	SMMR80F12M	**12,50**	80F	120M	5
-	-	-	-	SMBR10F12F	**12,50**	SMMR10F12M	**12,50**	100F	120F	5
SMNR10F12M	**12,50**	-	-	SMBR10F12M	**12,50**	-	-	100F	120M	5
SMNR12F80M	**12,50**	-	-	SMBR12F80M	**12,50**	SMMR12F80M	**12,50**	120F	80M	5
SMNR12F10M	**12,50**	-	-	SMBR12F10M	**12,50**	SMMR12F10M	**12,50**	120F	100M	5
-	-	SMGR125F15F	**12,50**	-	-	-	-	125F	150F	5
SMNR13F10M	**12,50**	-	-	SMBR13F10M	**12,50**	SMMR13F10M	**12,50**	130F	100M	5
SMNR13F12M	**18,30**	-	-	SMBR13F12M	**18,30**	SMMR13F12M	**18,30**	130F	120M	5
SMNR14F15F	**18,30**	SMGR14F15F	**18,30**	-	-	-	-	140F	150F	5
SMNR15F12M	**18,30**	-	-	SMBR15F12M	**18,30**	-	-	150F	120M	5
SMNR15F13M	**18,30**	-	-	-	-	-	-	150F	130M	5
SMNR153F15F	**18,30**	SMGR153F15F	**18,30**	-	-	-	-	153F	150F	5

FEMM

Manicotto femmina/femmina

Muff female/female – Manchon femelle/femelle

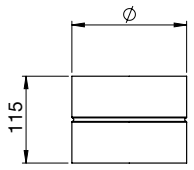



Finiture disponibili - Available finishes - Finitions disponibles

F. 04 - NERO BLACK - NOIR	€	F. 02 - GRIGIO GREY - GRIS	€	F. 06 - BIANCO WHITE - BLANC	€	F. 07 - MARRONE BROWN - MARRON	€	Ø	
SMN125FEMM	**12,55**	SMG125FEMM	**12,55**	–	–	–	–	125	6
SMN130FEMM	**13,15**	SMG130FEMM	**13,15**	–	–	–	–	130	6
SMN140FEMM	**13,15**	-	-	–	–	–	–	140	6
SMN150FEMM	**14,35**	SMG150FEMM	**14,35**	–	–	–	–	150	6
SMN180FEMM	**16,14**	SMG180FEMM	**16,14**	–	–	–	–	180	4
SMN200FEMM	**17,34**	-	-	–	–	–	–	200	4

ROSE

Rosone

Ring – Rosace

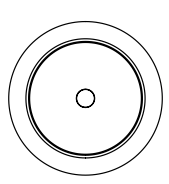

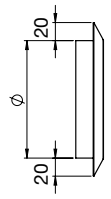



Finiture disponibili - Available finishes - Finitions disponibles

F. 04 - NERO BLACK - NOIR	€	F. 02 - GRIGIO GREY - GRIS	€	F. 06 - BIANCO WHITE - BLANC	€	F. 07 - MARRONE BROWN - MARRON	€	Ø	
SMN120ROSE	**9,93**	-	-	SMB120ROSE	**9,93**	SMM120ROSE	**9,93**	120	10
SMN130ROSE	**9,93**	-	-	SMB130ROSE	**9,93**	SMM130ROSE	**9,93**	130	10
SMN150ROSE	**9,93**	SMG150ROSE	**9,93**	-	-	SMM150ROSE	**9,93**	150	10

ROS9

Rosone con molle

Ring with springs – Rosace avec ressorts

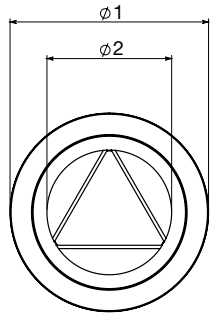



Finiture disponibili - Available finishes - Finitions disponibles

F. 01 - NERO BLACK - NOIR	€	F. 02 - GRIGIO GREY - GRIS	€	F. 03 - BIANCO WHITE - BLANC	€	Ø1	Ø2	
D125ROS9	**17,10**	G125ROS9	**17,10**	-	-	250	125	1
D130ROS9	**17,10**	-	-	H130ROS9	**17,10**	250	130	1
D140ROS9	**17,10**	-	-	-	-	250	140	1
D150ROS9	**17,10**	G150ROS9	**17,10**	-	-	250	150	1
D180ROS9	**17,10**	G180ROS9	**17,10**	-	-	250	180	1

FASC

Fascetta reggitubo leggera

Mild support pipe clip – Collier léger de soutien pour tuyau

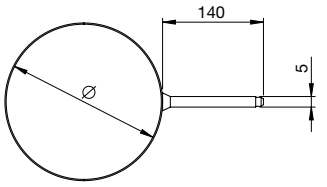



Finiture disponibili - Available finishes - Finitions disponibles

F. 04 - NERO BLACK - NOIR	€	F. 02 - GRIGIO GREY - GRIS	€	F. 06 - BIANCO WHITE - BLANC	€	F. 07 - MARRONE BROWN - MARRON	€	Ø	
SMNFASC0813	**6,77**	–	**-**	SMBFASC0813	**6,77**	SMMFASC0813	**6,77**	80-130	10
SMNFASC1015	**7,12**	SMGFASC1015	**7,12**	SMBFASC1015	**7,12**	SMMFASC1015	**7,12**	100-150	10

FASC

Fascetta reggitubo pesante

Thick support pipe clip – Collier épais de soutien pour tuyau

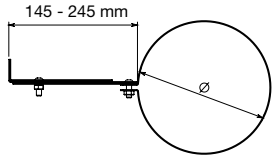



Finiture disponibili - Available finishes - Finitions disponibles

F. 01 - NERO BLACK - NOIR	€	F. 02 - GRIGIO GREY - GRIS	€	F. 03 - BIANCO WHITE - BLANC	€	Ø	
FASCD120	**13,11**	FASCG120	**14,57**	FASCH120	**27,58**	120	1
FASCD125	**13,33**	FASCG125	**14,82**	-	**-**	125	1
FASCD130	**13,11**	FASCG130	**14,57**	FASCH130	**27,58**	130	1
FASCD140	**13,11**	FASCG140	**14,57**	-	**-**	140	1
FASCD150	**13,11**	FASCG150	**14,57**	FASCH150	**27,58**	150	1
FASCD180	**13,11**	FASCG180	**14,57**	-	**-**	180	1
FASCD200	**17,40**	FASCG200	**20,38**	-	**-**	200	1

Adattabile a diam. 80, 100, 120, 130
Adaptable to diam. 80, 100, 120, 130
Adaptable aux diam. 80, 100, 120, 130

STENDIB

Stendibiancheria

Clothes rack – Séchoir à linge

Finiture disponibili - Available finishes - Finitions disponibles

F. 04 - NERO BLACK - NOIR	€	F. 02 - GRIGIO GREY - GRIS	€	F. 06 - BIANCO WHITE - BLANC	€	F. 07 - MARRONE BROWN - MARRON	€	
-	**-**	-	**-**	SMBSTENDIB	**23,67**	SMMSTENDIB	**23,67**	6

CC06

Terminale cinese

Rain cowl – Chapeau chinois

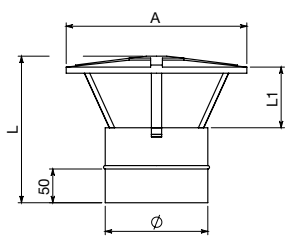



Finiture disponibili - Available finishes - Finitions disponibles

ZINCATO GALVANIZED - GALVANISÉ	€	Ø	A	L	L1	
SMZ120CC06	**27,44**	120	250	205	80	1

VALV

Valvola a farfalla intercambiabile

Damper valve – Papillon clé

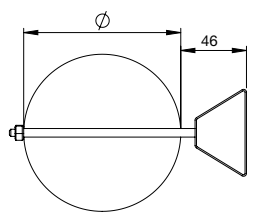



Finiture disponibili - Available finishes - Finitions disponibles

ZINCATO GALVANIZED - GALVANISÉ	€	Ø	
SMZ120VALV	**21,34**	120	1

NB: Fino ad esaurimento scorte – Note: Until stocks run out – NB: jusqu'à épuisement des stocks



EN 1856-2
No. 0476-CPR-2977

LooK UP
LEGNA

Canali da fumo per uso interno in acciaio vetrificato porcellanato spessore 1,2 mm.
Tutti i prodotti sono realizzati mediante processi automatici come:
– calandratura: da coils a tubo finito
– saldatura laser longitudinale
– saldatura robotizzata al tig delle curve
– bicchieratura maschio.
Grazie al processo di smaltatura porcellanata, i canali da fumo per le stufe a legna possono raggiungere una temperatura di esercizio fino a 600°C massimo.
La serie LooK Legna viene utilizzata per l'evacuazione dei fumi in funzionamento a secco con pressione negativa N1 40 Pa.
Tutta la linea è testata V2, quindi resistente alla corrosione.
Disponibile nei diametri da120 a 200 mm nei colori nero e grigio.

Connecting flue pipes for indoor, made of vitreous enamelled steel of 1,2 mm thickness.
All products are manufactured by automatic processes such as:
– calendering: from coils to finished pipe
– longitudinal laser beam welding
– robotic tig welding of bends
– male connection
Thanks to the process of vitreous enamelling, the connecting flue pipes for wood stoves can reach a working temperature up to 600°C maximum.
The range Look is used for smoke extraction in dry working conditions with negative pressure N1 40 Pa.
The whole range is V2 tested, therefore it is resistant to corrosion.
It is available from diameter 120 to 200 mm, in black and grey colors.

Tuyaux de raccordement pour utilisation intérieure en acier émaillé épaisseur 1,2 mm.
Tous les produits sont fabriqués à travers des process automatiques comme:
– calandrage: des bobines au tuyau fini
– soudure laser longitudinale
– soudure robotisée tig des coudes
– emboîtement mâle
Grâce au processus d'émaillage, les tuyaux de raccordement pour poêles à bois peuvent atteindre une température d'exercice jusqu'à 600°C maximum.
La gamme Look est utilisée pour l'évacuation des fumées, fonctionnement en condition sèche avec pression négative N1 40 Pa.
Toute la gamme est testée V2, donc elle est résistante à la corrosion.
Elle est disponible du diamètre 120 au 200 mm, en couleurs noir et gris.

Finiture disponibili
Available finishes
Finitions disponibles

F.04

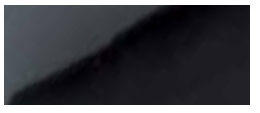

NERO
BLACK - NOIR

F.02



GRIGIO
GREY - GRIS

T250

Elemento lineare

Linear element – Elément droit

Finiture disponibili - Available finishes - Finitions disponibles

F. 04 - NERO BLACK - NOIR	€	F. 02 - GRIGIO GREY - GRIS	€	Ø	L	
LMN125T250	**14,68**	-	**-**	125	250	1
LMN140T250	**14,68**	-	**-**	140	250	1
LMN150T250	**14,68**	LMG150T250	**14,68**	150	250	1
LMN180T250	**16,52**	LMG180T250	**16,52**	180	250	1
LMN200T250	**18,42**	-	**-**	200	250	1

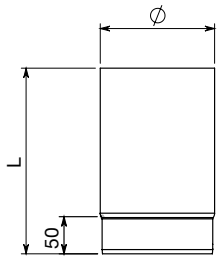



T500

Elemento lineare

Linear element – Elément droit

Finiture disponibili - Available finishes - Finitions disponibles

F. 04 - NERO BLACK - NOIR	€	F. 02 - GRIGIO GREY - GRIS	€	Ø	L	
LMN125T500	**20,81**	-	**-**	125	500	1
LMN140T500	**20,81**	-	**-**	140	500	1
LMN150T500	**20,81**	LMG150T500	**20,81**	150	500	1
LMN180T500	**22,64**	LMG180T500	**22,64**	180	500	1
LMN200T500	**24,54**	-	**-**	200	500	1

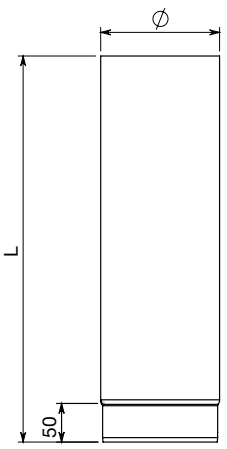



T100

Elemento lineare

Linear element – Elément droit

Finiture disponibili - Available finishes - Finitions disponibles

F. 04 - NERO BLACK - NOIR	€	F. 02 - GRIGIO GREY - GRIS	€	Ø	L	
LMN125T100	**31,21**	-	**-**	125	1000	1
LMN140T100	**31,21**	-	**-**	140	1000	1
LMN150T100	**31,21**	LMG150T100	**31,21**	150	1000	1
LMN180T100	**33,65**	LMG180T100	**33,65**	180	1000	1
LMN200T100	**40,05**	-	**-**	200	1000	1

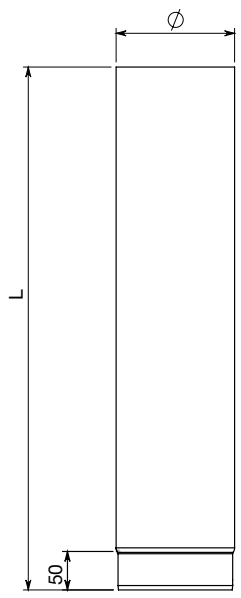



TEL5

Elemento telescopico

Telescopic element – Elément télescopique

Finiture disponibili - Available finishes - Finitions disponibles

F. 04 - NERO BLACK - NOIR	€	F. 02 - GRIGIO GREY - GRIS	€	Ø	
LMN125TEL5	**36,78**	-	**-**	125	1
LMN140TEL5	**36,78**	-	**-**	140	1
LMN150TEL5	**36,78**	LMG150TEL5	**36,78**	150	1
LMN180TEL5	**40,11**	LMG180TEL5	**40,11**	180	1
LMN200TEL5	**46,80**	-	**-**	200	1

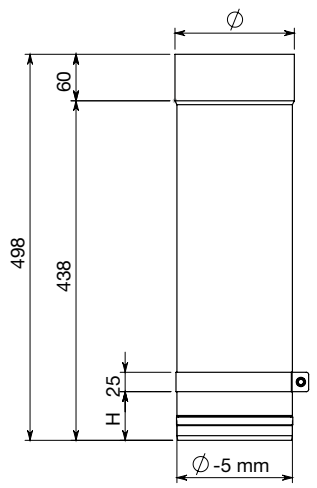



C090

Curva a 90°

90° Bend – Coude 90°

Finiture disponibili - Available finishes - Finitions disponibles

F. 04 - NERO BLACK - NOIR	€	F. 02 - GRIGIO GREY - GRIS	€	Ø	A	
LMN125C090	**30,58**	-	**-**	125	199	1
LMN140C090	**30,58**	-	**-**	140	206	1
LMN150C090	**30,58**	LMG150C090	**30,58**	150	211	1
LMN180C090	**33,04**	LMG180C090	**33,04**	180	226	1
LMN200C090	**42,03**	-	**-**	200	236	1

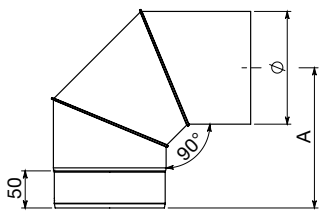



C90S

Curva a 90° con ispezione

90° Bend with inspection – Coude 90° avec trappe de visite

Finiture disponibili - Available finishes - Finitions disponibles

F. 04 - NERO BLACK - NOIR	€	F. 02 - GRIGIO GREY - GRIS	€	Ø	A	
LMN125C90S	**39,33**	-	**-**	125	199	1
LMN140C90S	**39,33**	-	**-**	140	206	1
LMN150C90S	**39,33**	LMG150C90S	**39,33**	150	211	1
LMN180C90S	**43,82**	LMG180C90S	**43,82**	180	226	1

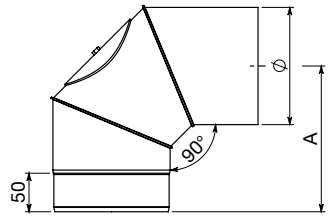



C045

Curva a 45°

45° Bend – Coude 45°

Finiture disponibili - Available finishes - Finitions disponibles

F. 04 - NERO BLACK - NOIR	€	F. 02 - GRIGIO GREY - GRIS	€	Ø	L	S	
LMN125C045	**29,37**	-	**-**	125	345	122	1
LMN140C045	**29,37**	-	**-**	140	355	127	1
LMN150C045	**29,37**	LMG150C045	**29,37**	150	362	129	1
LMN180C045	**31,81**	LMG180C045	**31,81**	180	384	138	1
LMN200C045	**35,41**	-	**-**	200	398	144	1

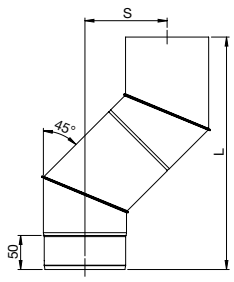

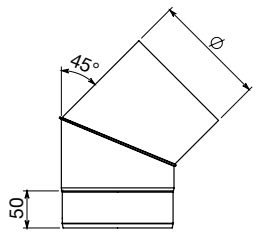



RACT

Raccordo a "T" femmina-femmina

Tee pipe fitting female-female – Té 90° femelle-femelle

Finiture disponibili - Available finishes - Finitions disponibles

F. 04 - NERO BLACK - NOIR	€	F. 02 - GRIGIO GREY - GRIS	€	Ø	L	L1	
LMN125RACT	**88,91**	-	**-**	125	330	165	1
LMN140RACT	**88,91**	-	**-**	140	330	165	1
LMN150RACT	**88,91**	LMG150RACT	**88,91**	150	330	165	1
LMN180RACT	**92,81**	LMG180RACT	**92,81**	180	330	165	1
LMN200RACT	**99,06**	-	**-**	200	350	175	1

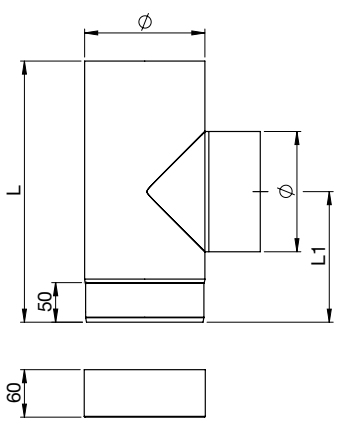



RID

Riduzione

Reducer – Réduction

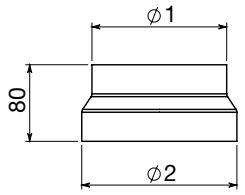



Finiture disponibili - Available finishes - Finitions disponibles

F. 04 - NERO BLACK - NOIR	€	F. 02 - GRIGIO GREY - GRIS	€	Ø1	Ø2	
SMNR10F12M	**12,50**	-	**-**	100F	120F	5
SMNR12F80M	**12,50**	-	**-**	120F	80M	5
SMNR12F10M	**12,50**	-	**-**	120F	100M	5
-	**-**	SMGR125F15F	**12,50**	130F	100M	5
SMNR13F10M	**12,50**	-	**-**	130F	120M	5
SMNR13F12M	**18,30**	-	**-**	150F	120M	5
SMNR14F15F	**18,30**	SMGR14F15F	**18,30**	140F	150F	5
SMNR15F12M	**18,30**	-	**-**	150F	130M	5
SMNR15F13M	**18,30**	-	**-**	153F	150F	5
SMNR153F15F	**18,30**	SMGR153F15F	**18,30**	125F	150F	5

FEMM

Manicotto femmina/femmina

Muff female/female – Manchon femelle/femelle

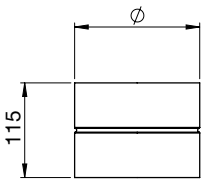



Finiture disponibili - Available finishes - Finitions disponibles

F. 04 - NERO BLACK - NOIR	€	F. 02 - GRIGIO GREY - GRIS	€	Ø	
SMN125FEMM	**12,55**	SMG125FEMM	**12,55**	125	6
SMN140FEMM	**13,15**	-	**-**	140	6
SMN150FEMM	**14,35**	SMG150FEMM	**14,35**	150	6
SMN180FEMM	**16,14**	SMG180FEMM	**16,14**	180	4
SMN200FEMM	**17,34**	-	**-**	200	4

ROS9

Rosone con molle

Ring with springs – Rosace avec ressorts

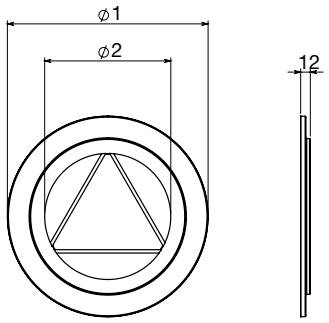



Finiture disponibili - Available finishes - Finitions disponibles

F. 01 - NERO BLACK - NOIR	€	F. 02 - GRIGIO GREY - GRIS	€	Ø1	Ø2	
D125ROS9	**17,10**	G125ROS9	**17,10**	250	125	1
D140ROS9	**17,10**	-	**-**	250	140	1
D150ROS9	**17,10**	G150ROS9	**17,10**	250	150	1
D180ROS9	**17,10**	G180ROS9	**17,10**	250	180	1

ROSE

Rosone

Ring – Rosace

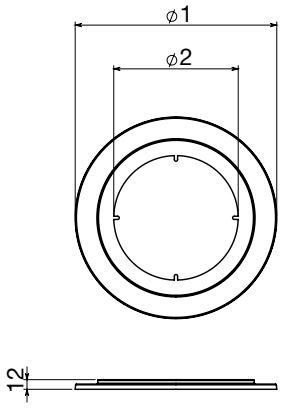



Finiture disponibili - Available finishes - Finitions disponibles

F. 04 - NERO BLACK - NOIR	€	F. 02 - GRIGIO GREY - GRIS	€	Ø1	Ø2	
PN150ROSE	**12,14**	G150ROSE	**14,10**	250	155	1

FASC

Fascetta reggitubo pesante

Thick support pipe clip – Collier épais de soutien pour tuyau

Finiture disponibili - Available finishes - Finitions disponibles

F. 01 - NERO BLACK - NOIR	€	F. 02 - GRIGIO GREY - GRIS	€	∅	
FASCD125	**13,33**	FASCG125	**14,82**	125	1
FASCD140	**13,11**	FASCG140	**14,57**	140	1
FASCD150	**13,11**	FASCG150	**14,57**	150	1
FASCD180	**13,11**	FASCG180	**14,57**	180	1
FASCD200	**17,40**	FASCG200	**20,38**	200	1

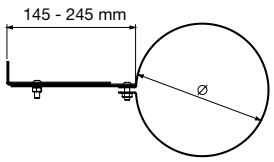







Pellet

Pellet

Pellet

Il core business di APROS s.r.l. comprende un'ampia gamma di prodotti "sotto il segno del fuoco": tubi verniciati per stufe a legna e per riscaldamento a pellet, canne fumarie in acciaio inox mono e doppia parete, tubi in rame a doppia parete, pezzi speciali realizzati su richiesta e accessori per il camino che coniugano tecnologia avanzata e design contemporaneo. Oltre 4.200 articoli, progettati e realizzati internamente, certificati secondo la normativa EN 1856 – 1 e EN 1856 – 2. Rapida la consegna, massima l'attenzione riservata al servizio assistenza e post vendita.

Apros s.r.l. core business includes a wide range of products "under the sign of fire": painted pipes for wood stoves and pellet heating, chimney systems in stainless steel in single and double wall, copper pipes in double wall, special parts manufactured upon request and accessories for fireplaces that combine advanced technology and contemporary design. It's more than 4.200 items, which are designed and manufactured in-house and certified according to standards EN 1856 – 1 and EN 1856 – 2. Quick delivery, highest attention paid to customer service and after sales.

Le cœur de métier de Apros s.r.l. comprend une large gamme de produits "sous le signe du feu": des tuyaux peints pour poêles à bois et chauffage à granulés, conduits de cheminée en acier inox simple et double paroi, tuyaux en cuivre double paroi, pièces sur mesure produits à la demande et accessoires pour les cheminées qui combinent technologie avancée et design contemporain. Plus de 4.200 produits, conçus et fabriqués en interne, certifiés selon les normes EN 1856 – 1 et EN 1856 – 2. Livraison rapide, la plus grande attention donnée au service assistance et après-vente.



kiwa Approved FPC SCANNED CE **EN 1856-2**
No. 0476-CPR-2977

Linea PELLET

Canali da fumo per uso interno in acciaio al carbonio spessore1,2 mm.
Tutti i prodotti sono realizzati mediante processi automatici quali:
– calandratura: da coils a tubo finito
– saldatura laser longitudinale
– saldatura robotizzata al tig delle curve
– bicchieratura femmina
– verniciatura siliconica liquida antigraffio.

I canali da fumo per le stufe a pellet possono raggiungere una temperatura di esercizio fino 200°C con l'utilizzo di guarnizioni in silicone (fornite in dotazione) o 300°C con guarnizioni in Viton (solo su richiesta).
La Linea Pellet viene utilizzata per l'evacuazione dei fumi in funzionamento a secco con pressione negativa N1 40 Pa (senza elastomero) e ad umido con pressione positiva P1 200 Pa (con elastomero).
Tutta la linea è designata Vm.
Disponibile nei diametri 80 e 100 mm nei colori nero, grigio e bianco.

Connecting flue pipes for indoor, made of carbon steel of 1,2 mm thickness.
All products are manufactured by automatic processes such as:
– calendering: from coils to finished pipe
– longitudinal laser beam welding
– robotic tig welding of bends
– female connection
– scratchproof liquid silicone paint

The connecting flue pipes for pellet stoves can reach a working temperature up to 200°C by using silicone gaskets (supplied) or 300°C with Viton gaskets (only upon request).
The Linea Pellet (Pellet line) is used for smoke extraction in dry working conditions with negative pressure N1 40 Pa (without gasket), and in wet working conditions with positive pressure P1 200 Pa (with gasket).
The whole line is designated Vm.
It is available in diameters 80 and 100 mm, in black, grey and white colors.

Tuyaux de raccordement pour utilisation intérieure en acier au carbone épaisseur 1,2 mm.
Tous les produits sont fabriqués à travers des process automatiques comme:
– calandrage: des bobines au tuyau fini
– soudure laser longitudinale
– soudure robotisée tig des coudes
– emboîtement femelle
– peinture silicone liquide anti-rayures

Les tuyaux de raccordement pour poêles à pellet peuvent atteindre une température d'exercice jusqu'à 200°C en utilisant des joints en silicone (fournis) ou 300°C avec joints en Viton (seulement sur demande).
La Linea Pellet (gamme Pellet) est utilisée pour l'évacuation des fumées, fonctionnement en condition sèche avec pression négative N1 40 Pa (sans joint) et en condition humide avec pression positive P1 200 Pa (avec joint). Toute la gamme est désignée Vm. Elle est disponible en diamètres 80 et 100 mm, en couleurs noir, gris et blanc.

Finiture disponibili
Available finishes
Finitions disponibles



NERO
BLACK - NOIR

GRIGIO
GREY - GRIS

BIANCO
WHITE - BLANC

APROS

T250

Elemento lineare

Linear element – Elément droit

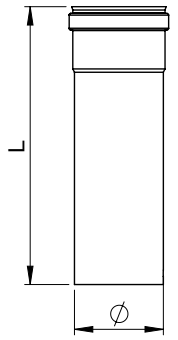



Finiture disponibili - Available finishes - Finitions disponibles

F. 01 - NERO BLACK - NOIR	€	F. 02 - GRIGIO GREY - GRIS	€	F. 03 - BIANCO WHITE - BLANC	€	Ø	L	
D080T250	**17,98**	G080T250	**19,51**	H080T250	**30,10**	80	250	2
D100T250	**21,33**	G100T250	**23,14**	H100T250	**30,10**	100	250	2

T500

Elemento lineare

Linear element – Elément droit

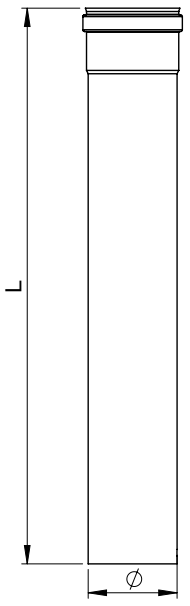



Finiture disponibili - Available finishes - Finitions disponibles

F. 01 - NERO BLACK - NOIR	€	F. 02 - GRIGIO GREY - GRIS	€	F. 03 - BIANCO WHITE - BLANC	€	Ø	L	
D080T500	**21,98**	G080T500	**23,85**	H080T500	**45,62**	80	500	2
D100T500	**25,31**	G100T500	**27,47**	H100T500	**45,62**	100	500	2

T100

Elemento lineare

Linear element – Elément droit

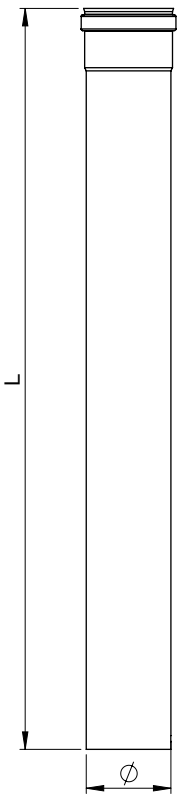



Finiture disponibili - Available finishes - Finitions disponibles

F. 01 - NERO BLACK - NOIR	€	F. 02 - GRIGIO GREY - GRIS	€	F. 03 - BIANCO WHITE - BLANC	€	Ø	L	
D080T100	**28,66**	G080T100	**31,10**	H080T100	**58,37**	80	1000	2
D100T100	**31,98**	G100T100	**34,70**	H100T100	**60,25**	100	1000	2

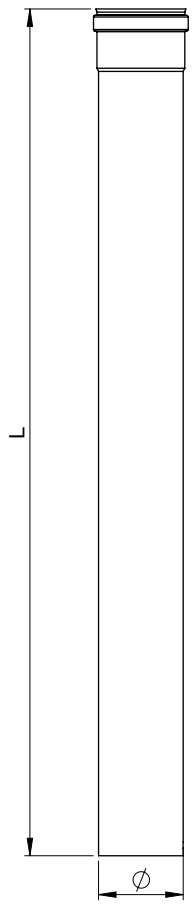



T150

Elemento lineare

Linear element – Elément droit

Finiture disponibili - Available finishes - Finitions disponibles

F. 01 - NERO BLACK - NOIR	€	F. 02 - GRIGIO GREY - GRIS	€	F. 03 - BIANCO WHITE - BLANC	€	Ø	L	
D080T150	**50,61**	G080T150	**54,90**	H080T150	**89,28**	80	1500	2
D100T150	**57,71**	G100T150	**62,00**	H100T150	**93,30**	100	1500	2

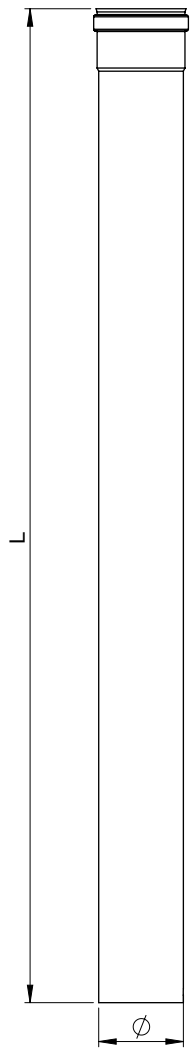



T2000

Elemento lineare

Linear element – Elément droit

Finiture disponibili - Available finishes - Finitions disponibles

F. 01 - NERO BLACK - NOIR	€	F. 02 - GRIGIO GREY - GRIS	€	F. 03 - BIANCO WHITE - BLANC	€	Ø	L	
D080T2000	**54,16**	G080T2000	**61,28**	–	**–**	80	1900	2
D100T2000	**58,57**	G100T2000	**67,36**	–	**–**	100	1900	2

TELE

Elemento telescopico

Telescopic element – Elément télescopique

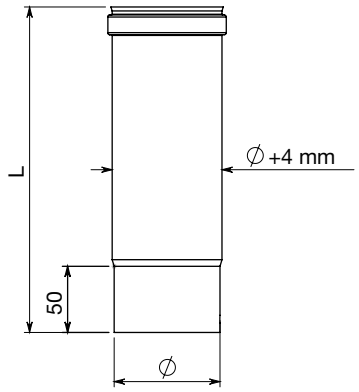



Finiture disponibili - Available finishes - Finitions disponibles

F. 01 - NERO BLACK - NOIR	€	F. 02 - GRIGIO GREY - GRIS	€	F. 03 - BIANCO WHITE - BLANC	€	∅	L	
D080TELE	**30,53**	G080TELE	**35,02**	H080TELE	**32,10**	80	250	2
D100TELE	**31,60**	G100TELE	**36,09**	H100TELE	**32,60**	100	250	2

T10T

Elemento coassiale telescopico per stufe a pellet

Telescopic concentric element for pellet stoves – Elément télescopique concentrique pour poêles à pellet



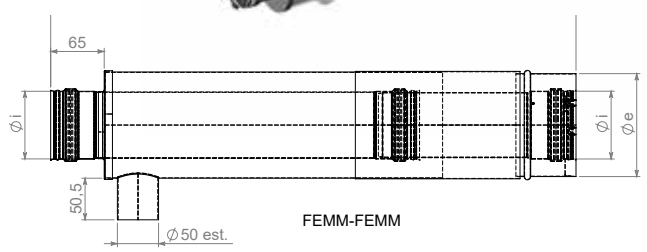

Finiture disponibili - Available finishes - Finitions disponibles

F. 01 - NERO BLACK - NOIR	€	F. 02 - GRIGIO GREY - GRIS	€	F. 03 - BIANCO WHITE - BLANC	€	Øi	Øe	L min	L max
SK080T10T	**176,26**	–	–	–	–	80	125	660	990
SK100T10T	**209,31**	–	–	–	–	100	150	660	990

Schema di montaggio

Assembly scheme – Schéma de montage

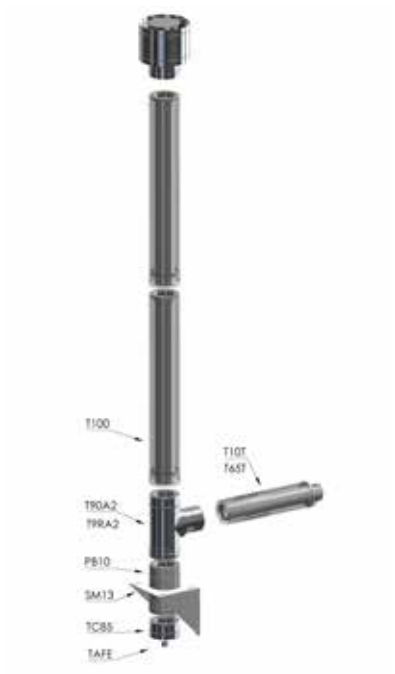



T65T

Elemento coassiale telescopico per stufe a pellet

Telescopic concentric element for pellet stoves – Elément télescopique concentrique pour poêles à pellet



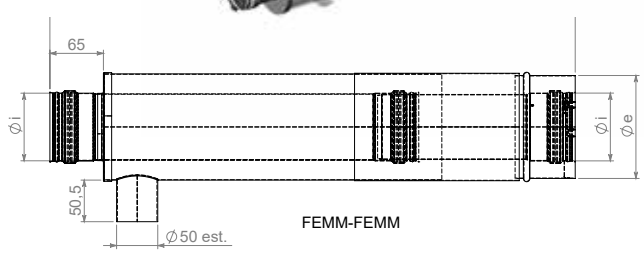

Finiture disponibili - Available finishes - Finitions disponibles

F. 01 - NERO BLACK - NOIR	€	F. 02 - GRIGIO GREY - GRIS	€	F. 03 - BIANCO WHITE - BLANC	€	Øi	Øe	L min	L max
SK080T65T	**163,30**	–	–	–	–	80	125	450	650
SK100T65T	**196,35**	–	–	–	–	100	150	450	650

C090

Curva a 90°

90° Bend – Coude 90°

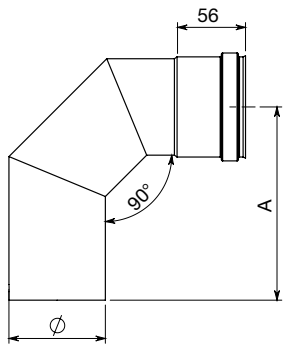



Finiture disponibili - Available finishes - Finitions disponibles

F. 01 - NERO BLACK - NOIR	€	F. 02 - GRIGIO GREY - GRIS	€	F. 03 - BIANCO WHITE - BLANC	€	Ø	A	
D080C090	**33,29**	G080C090	**36,12**	H080C090	**43,25**	80	160	2
D100C090	**39,30**	G100C090	**42,63**	H100C090	**44,93**	100	160	2

C90S

Curva a 90° con ispezione

90° Bend with inspection – Coude 90° avec trappe de visite

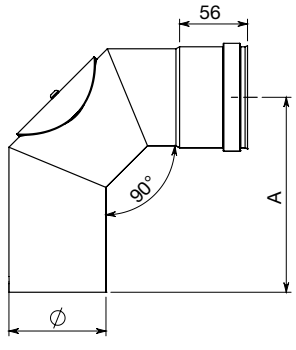



Finiture disponibili - Available finishes - Finitions disponibles

F. 01 - NERO BLACK - NOIR	€	F. 02 - GRIGIO GREY - GRIS	€	F. 03 - BIANCO WHITE - BLANC	€	Ø	A	
D080C90S	**39,10**	G080C90S	**44,88**	H080C90S	**49,35**	80	160	2
D100C90S	**45,17**	G100C90S	**51,94**	H100C90S	**51,24**	100	160	2

C902

Curva a 90° a due settori

90° two sectors bend – Coude 90° deux secteurs

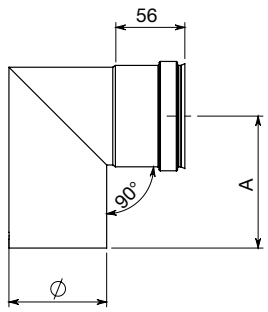



Finiture disponibili - Available finishes - Finitions disponibles

F. 01 - NERO BLACK - NOIR	€	F. 02 - GRIGIO GREY - GRIS	€	F. 03 - BIANCO WHITE - BLANC	€	Ø	A	
D080C902	**30,63**	G080C902	**33,24**	H080C902	**41,33**	80	108	2
D100C902	**35,30**	G100C902	**40,59**	H100C902	**42,51**	100	120	2

C045

Curva a 45°

45° Bend – Coude 45°

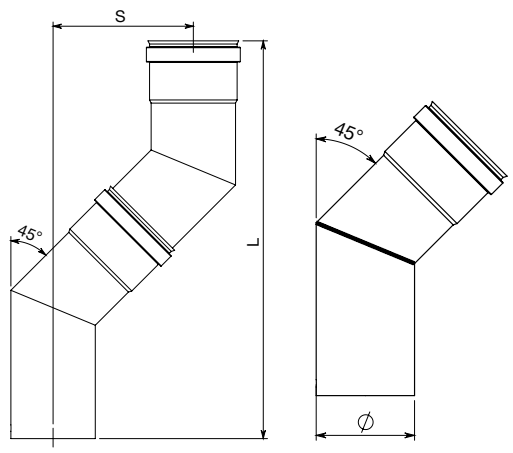



Finiture disponibili - Available finishes - Finitions disponibles

F. 01 - NERO BLACK - NOIR	€	F. 02 - GRIGIO GREY - GRIS	€	F. 03 - BIANCO WHITE - BLANC	€	Ø	L	S	
D080C045	**30,63**	G080C045	**33,24**	H080C045	**41,34**	80	377	133	2
D100C045	**35,30**	G100C045	**38,30**	H100C045	**42,47**	100	390	138	2

SDEC

Curva decentrata 70 mm

Off - center bend 70 mm – Coude avec dévoiement de 70 mm

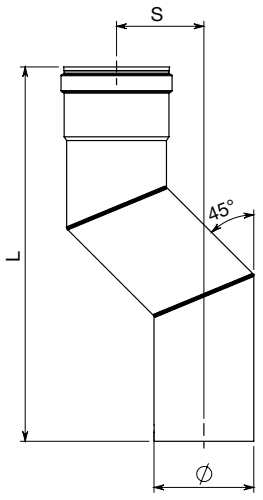



Finiture disponibili - Available finishes - Finitions disponibles

F. 01 - NERO BLACK - NOIR	€	F. 02 - GRIGIO GREY - GRIS	€	F. 03 - BIANCO WHITE - BLANC	€	Ø	L	S	
D080SDEC	**49,06**	G080SDEC	**49,22**	–	–	80	300	70	2
D100SDEC	**53,53**	G100SDEC	**53,69**	–	–	100	308	70	2

C030

Curva a 30°

30° Bend – Coude 30°

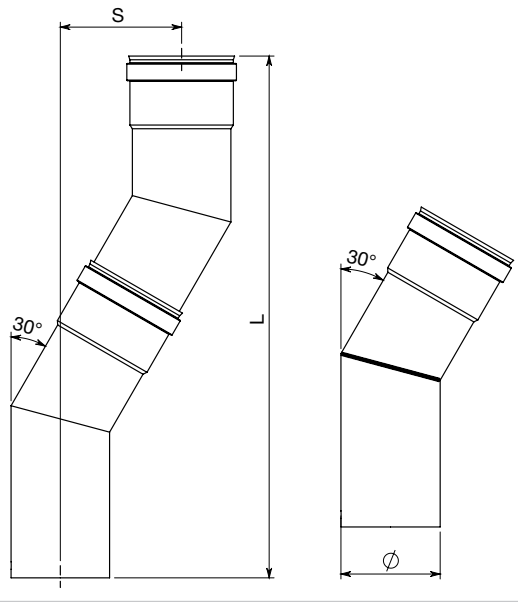



Finiture disponibili - Available finishes - Finitions disponibles

F. 01 - NERO BLACK - NOIR	€	F. 02 - GRIGIO GREY - GRIS	€	F. 03 - BIANCO WHITE - BLANC	€	Ø	L	S	
D080C030	**30,63**	G080C030	**33,24**	–	–	80	423	98	2
D100C030	**35,30**	G100C030	**38,30**	–	–	100	434	101	2

RACT

Raccordo a "T" femmina-femmina

Tee pipe fitting female-female – Té 90° femelle-femelle

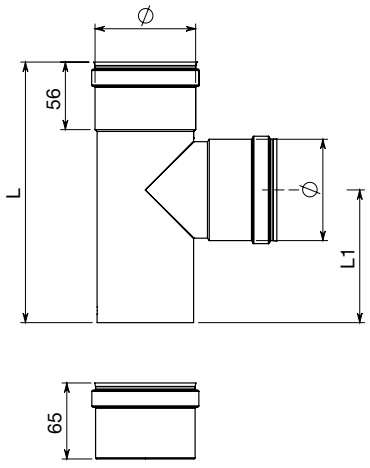



Finiture disponibili - Available finishes - Finitions disponibles

F. 01 - NERO BLACK - NOIR	€	F. 02 - GRIGIO GREY - GRIS	€	F. 03 - BIANCO WHITE - BLANC	€	Ø	L	L1	
D080RACT	**43,29**	G080RACT	**46,97**	H080RACT	**60,66**	80	216	110	1
D100RACT	**51,28**	G100RACT	**55,63**	H100RACT	**61,47**	100	236	120	1

RACM

Raccordo a "T" femmina-maschio

Tee pipe fitting female-male – Té 90° femelle-mâle

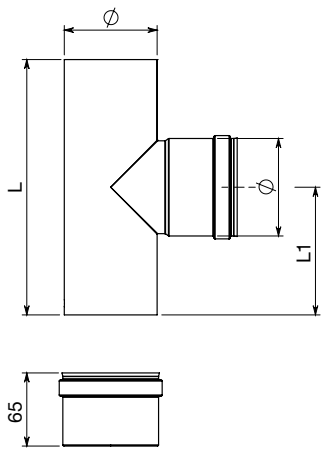



Finiture disponibili - Available finishes - Finitions disponibles

F. 01 - NERO BLACK - NOIR	€	F. 02 - GRIGIO GREY - GRIS	€	F. 03 - BIANCO WHITE - BLANC	€	Ø	L	L1	
D080RACM	**43,29**	G080RACM	**46,97**	H080RACM	**60,66**	80	216	110	1
D100RACM	**51,28**	G100RACM	**55,63**	H100RACM	**61,47**	100	236	120	1

RAMM

Raccordo a "T" maschio-femmina

Tee pipe fitting male-female – Té 90° mâle-femelle

Finiture disponibili - Available finishes - Finitions disponibles

F. 01 - NERO BLACK - NOIR	€	F. 02 - GRIGIO GREY - GRIS	€	F. 03 - BIANCO WHITE - BLANC	€	Ø	L	L1	
D080RAMM	**43,29**	G080RAMM	**46,97**	–	**–**	80	216	110	1
D100RAMM	**51,28**	G100RAMM	**55,63**	–	**–**	100	236	120	1

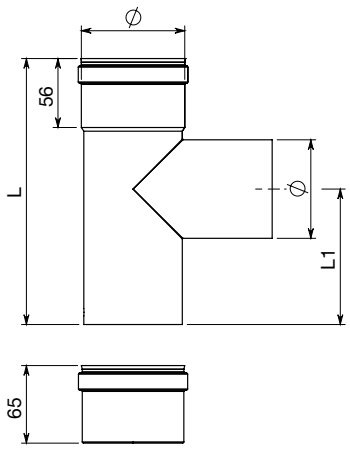



RA3M

Raccordo a "T" maschio-maschio

Tee pipe fitting male-male – Té 90° mâle-mâle

Finiture disponibili - Available finishes - Finitions disponibles

F. 01 - NERO BLACK - NOIR	€	F. 02 - GRIGIO GREY - GRIS	€	F. 03 - BIANCO WHITE - BLANC	€	Ø	L	L1	
D080RA3M	**43,29**	G080RA3M	**46,97**	–	**–**	80	216	110	1
D100RA3M	**51,28**	-	**-**	–	**–**	100	236	120	1

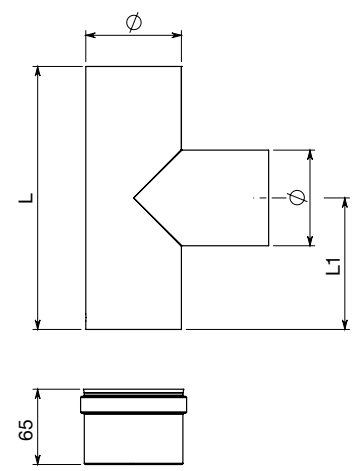



RACS

Raccordo a "T" femmina-femmina con chiusura ermetica

Tee pipe fitting female-female with air-tight closure

Té 90° femelle-femelle avec fermeture hermétique

Finiture disponibili - Available finishes - Finitions disponibles

F. 01 - NERO BLACK - NOIR	€	F. 02 - GRIGIO GREY - GRIS	€	F. 03 - BIANCO WHITE - BLANC	€	Ø	L	L1	
D080RACS	**45,31**	G080RACS	**49,95**	–	**–**	80	230	124	1
D100RACS	**51,65**	G100RACS	**59,40**	–	**–**	100	250	134	1

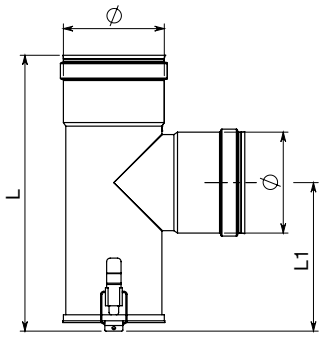



T90R

Raccordo a "T" ridotto Ø 80 femmina

Reduced tee pipe fitting Ø 80 female– Raccord té 90° Ø 80 femelle

Finiture disponibili - Available finishes - Finitions disponibles

F. 01 - NERO BLACK - NOIR	€	F. 02 - GRIGIO GREY - GRIS	€	F. 03 - BIANCO WHITE - BLANC	€	Ø	L	L1	
D100T90R	**73,90**	-	**-**	–	**–**	100	236	120	1

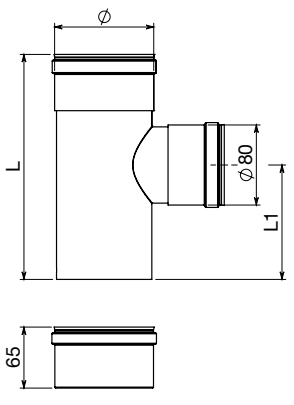



RAF4

Raccordo a "T" femmina-femmina con ispezione

Tee pipe fitting female-female with inspection – Té 90° femelle-femelle avec trappe de visite

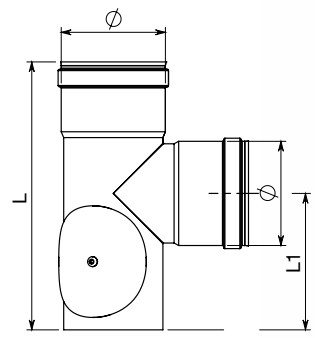



Finiture disponibili - Available finishes - Finitions disponibles

F. 01 - NERO BLACK - NOIR	€	F. 02 - GRIGIO GREY - GRIS	€	F. 03 - BIANCO WHITE - BLANC	€	Ø	L	L1	
D080RAF4	**67,48**	G080RAF4	**77,65**	–	–	80	216	110	1
D100RAF4	**77,12**	G100RAF4	**88,90**	–	–	100	236	120	1

RACQ

Raccordo ad ispezioni multiple

Pipe fitting with multiple inspections – Raccord avec plusieurs trappes de visite

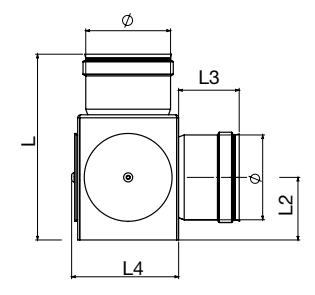



Finiture disponibili - Available finishes - Finitions disponibles

F. 01 - NERO BLACK - NOIR	€	F. 02 - GRIGIO GREY - GRIS	€	F. 03 - BIANCO WHITE - BLANC	€	Ø	L1	L2	L3	L4	
D080RACQ	**95,32**	G080RACQ	**109,62**	–	–	80	189	62	65	106	1

TAPP

Tappo cieco per raccordo a "T"

Blind tee cap – Tampon pour té 90°

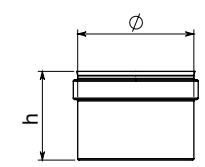



Finiture disponibili - Available finishes - Finitions disponibles

F. 01 - NERO BLACK - NOIR	€	F. 02 - GRIGIO GREY - GRIS	€	F. 03 - BIANCO WHITE - BLANC	€	Ø	h	
D080TAPP	**14,36**	G080TAPP	**16,50**	–	–	80	216	1
D100TAPP	**17,68**	G100TAPP	**20,35**	–	–	100	236	1

RID

Riduzione

Reducer – Réduction

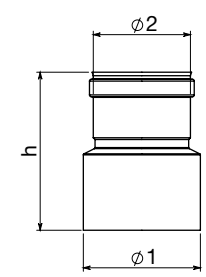



Finiture disponibili - Available finishes - Finitions disponibles

F. 01 - NERO BLACK - NOIR	€	F. 02 - GRIGIO GREY - GRIS	€	F. 03 - BIANCO WHITE - BLANC	€	Ø1	Ø2	h	
RID100F080M	**29,97**	GRID100F080M	**32,64**	–	–	100F	80M	135	1
RID100M080F	**29,97**	GRID100M080F	**32,64**	–	–	100M	80F	135	1
RID100F080F	**29,97**	GRID100F080F	**32,64**	–	–	100F	80F	135	1
RID120F080M	**29,97**	GRID120F080M	**32,64**	–	–	120F	80M	135	1
RID120M080F	**29,97**	GRID120M080F	**32,64**	–	–	120M	80F	135	1
RID120M080M	**29,97**	GRID120M080M	**32,64**	–	–	120M	80M	135	1
RID120F080F	**29,97**	GRID120F080F	**32,64**	–	–	120F	80F	135	1

M maschio male mâle
F femmina female femelle

RID

Riduzione speciale

Special reducer – Réduction sur mesure

Su richiesta - Upon request - Sur demande



FEMM/FEMM



FEMM/MASC

Componi così il tuo codice

Compose your code in this way
Composez votre code de cette façon

RID colore nero/GRID colore grigio
RID black color/GRID grey color
RID couleur noir/GRID couleur gris

Ø1

M=maschio/F=femmina
M=male/F=female
M=mâle/F=femelle

RID 150 M 100 F

Ø2

M=maschio/F=femmina
M=male/F=female
M=mâle/F=femelle

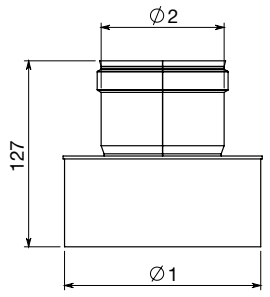

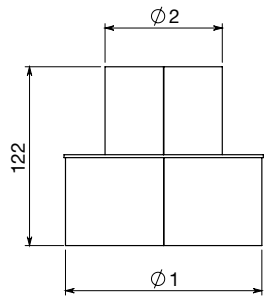



MASC/FEMM



MASC/MASC

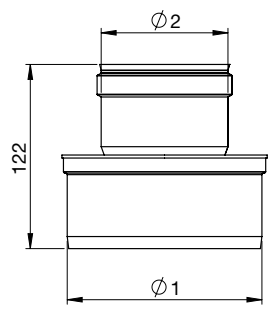

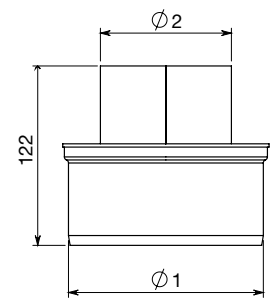

Finiture disponibili - Available finishes - Finitions disponibles

F. 01 - NERO BLACK - NOIR	€	F. 02 - GRIGIO GREY - GRIS	€	F. 03 - BIANCO WHITE - BLANC	€	DIAMETRI DIAMETERS / DIAMETRES	
codice code - code	**66,94**	codice code - code	**76,96**	–	–	fino al diam 180 / up to diam 180 / jusqu'à diam 180	1
	82,13		**94,28**	–	–	fino al diam 200 / up to diam 200 / jusqu'à diam 200	1
	91,01		**104,64**	–	–	fino al diam 250 / up to diam 250 / jusqu'à diam 250	1

Per formulare il prezzo considerare il diametro Ø1 To calculate the price, consider Ø1 Pour formuler le prix, considérer Ø1

RAMR

Raccordo a parete completo di rosone

Wall pipe-fitting with ring – Raccord mural avec rosace

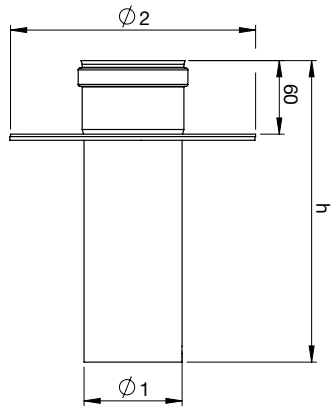



CERTIFIED V2 RESISTANT to CORROSION

Finiture disponibili - Available finishes - Finitions disponibles

F. 01 - NERO BLACK - NOIR	€	F. 02 - GRIGIO GREY - GRIS	€	F. 03 - BIANCO WHITE - BLANC	€	Ø1	Ø2	h	
B080RAMR	**37,13**	GI080RAMR	**39,00**	HI080RAMR	**47,61**	80	200	246	1
B100RAMR	**37,13**	GI100RAMR	**39,00**	HI100RAMR	**47,61**	100	200	246	1

UNICO

Unico

Unico – Unico

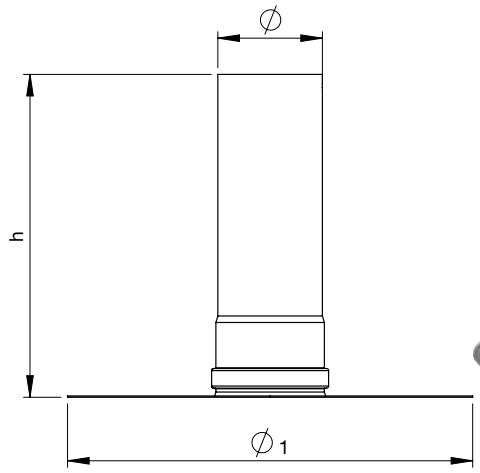



Finiture disponibili - Available finishes - Finitions disponibles

F. 01 - NERO BLACK - NOIR	€	F. 02 - GRIGIO GREY - GRIS	€	F. 03 - BIANCO WHITE - BLANC	€	∅	∅1	h	
B080UNICO	**38,38**	GI080UNICO	**44,15**	HI080UNICO	**45,87**	80	200	247	1
B100UNICO	**38,38**	GI100UNICO	**44,15**	HI100UNICO	**50,01**	100	200	247	1

UNICOT

Unico telescopico

Telescopic Unico – Unico télescopique

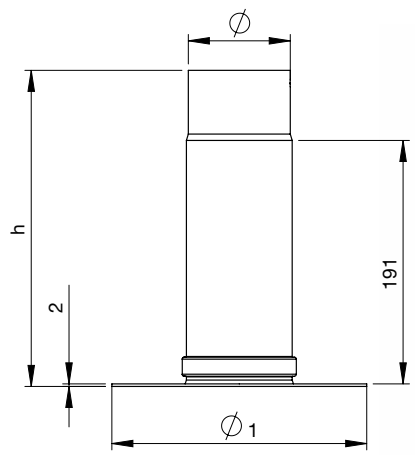



Finiture disponibili - Available finishes - Finitions disponibles

F. 01 - NERO BLACK - NOIR	€	F. 02 - GRIGIO GREY - GRIS	€	F. 03 - BIANCO WHITE - BLANC	€	∅	∅1	h	
B080UNICOT	**54,84**	GI080UNICOT	**63,07**	–	**–**	80	200	248	1
B100UNICOT	**61,05**	GI100UNICOT	**70,21**	–	**–**	100	200	248	1

UNICO2

Unico

Unico – Unico

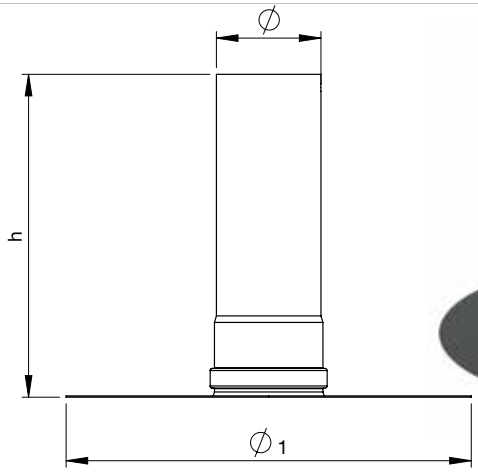



Finiture disponibili - Available finishes - Finitions disponibles

F. 01 - NERO BLACK - NOIR	€	F. 02 - GRIGIO GREY - GRIS	€	F. 03 - BIANCO WHITE - BLANC	€	∅	∅1	h	
B080UNICO2	**47,13**	GI080UNICO2	**54,20**	–	**–**	80	310	247	1
B100UNICO2	**48,20**	GI100UNICO2	**55,43**	–	**–**	100	310	247	1

UNICO3

Unico

Unico – Unico

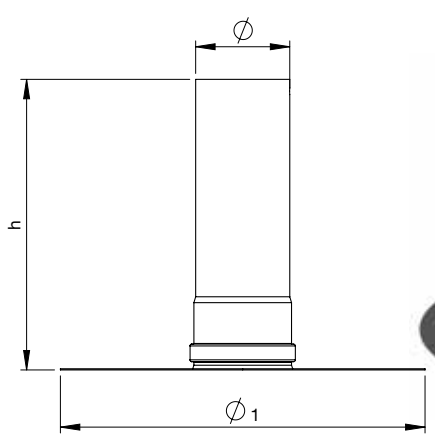



Finiture disponibili - Available finishes - Finitions disponibles

F. 01 - NERO BLACK - NOIR	€	F. 02 - GRIGIO GREY - GRIS	€	F. 03 - BIANCO WHITE - BLANC	€	∅	∅1	h	
B080UNICO3	**44,99**	GI080UNICO3	**51,74**	–	**–**	80	250	247	1
B100UNICO3	**46,06**	GI100UNICO3	**52,97**	–	**–**	100	250	247	1

RACP

Raccordo telescopico a parete

Telescopic wall pipe fitting – Raccord télescopique mural

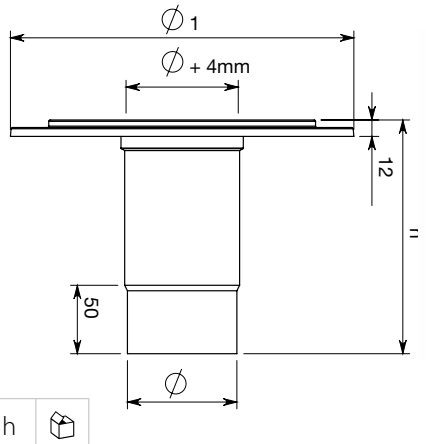



Finiture disponibili - Available finishes - Finitions disponibles

F. 01 - NERO BLACK - NOIR	€	F. 02 - GRIGIO GREY - GRIS	€	F. 03 - BIANCO WHITE - BLANC	€	Ø	Ø1	h	
B080RACP	**33,21**	GI080RACP	**38,18**	–	–	80	250	171	1
B100RACP	**35,35**	GI100RACP	**40,65**	–	–	100	250	171	1

RS

Raccordo a solaio

Floor pipe fitting – Raccord plancher

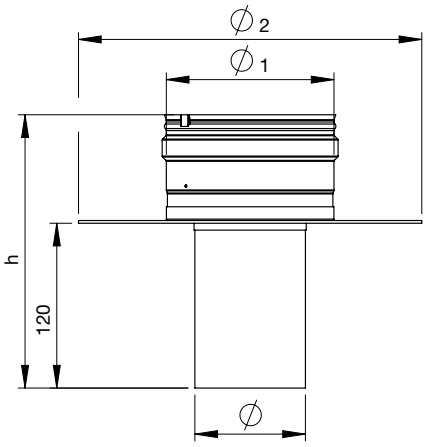



Finiture disponibili - Available finishes - Finitions disponibles

F. 01 - NERO BLACK - NOIR	€	F. 02 - GRIGIO GREY - GRIS	€	F. 03 - BIANCO WHITE - BLANC	€	Ø	Ø1	Ø2	h	
D08012RS	**71,76**	G08012RS	**82,47**	–	–	80	120	250	200	1
D08013RS	**71,76**	G08013RS	**82,47**	–	–	80	130	250	200	1
D08014RS	**71,76**	G08014RS	**82,47**	–	–	80	140	250	200	1
D08015RS	**71,76**	G08015RS	**82,47**	–	–	80	150	250	200	1
D08016RS	**71,76**	G08016RS	**82,47**	–	–	80	160	250	200	1
D08018RS	**74,97**	G08018RS	**85,68**	–	–	80	180	300	200	1
D08020RS	**74,97**	G08020RS	**85,68**	–	–	80	200	300	200	1
D08025RS	**74,97**	G08025RS	**85,68**	–	–	80	250	350	200	1
D10012RS	**72,83**	G10012RS	**83,54**	–	–	100	120	250	200	1
D10013RS	**72,83**	G10013RS	**83,54**	–	–	100	130	250	200	1
D10014RS	**72,83**	G10014RS	**83,54**	–	–	100	140	250	200	1
D10015RS	**72,83**	G10015RS	**83,54**	–	–	100	150	250	200	1
D10016RS	**72,83**	G10016RS	**83,54**	–	–	100	160	250	200	1
D10018RS	**76,05**	G10018RS	**86,76**	–	–	100	180	300	200	1
D10020RS	**76,05**	G10020RS	**86,76**	–	–	100	200	300	200	1
D10025RS	**76,05**	G10025RS	**86,76**	–	–	100	250	350	200	1

MAFE

Manicotto femmina/femmina

Muff female/female – Manchon femelle/femelle

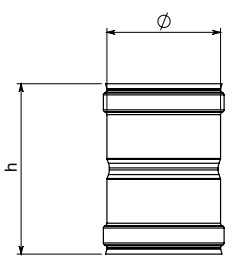



Finiture disponibili - Available finishes - Finitions disponibles

F. 01 - NERO BLACK - NOIR	€	F. 02 - GRIGIO GREY - GRIS	€	F. 03 - BIANCO WHITE - BLANC	€	Ø	h	
D080MAFE	**19,99**	G080MAFE	**21,68**	H080MAFE	**30,10**	80	125	2
D100MAFE	**23,87**	G100MAFE	**25,88**	H100MAFE	**30,10**	100	125	2

ROSE

Rosone

Ring – Rosace

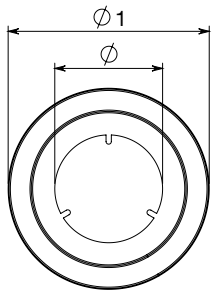



Finiture disponibili - Available finishes - Finitions disponibles

F. 01 - NERO BLACK - NOIR	€	F. 02 - GRIGIO GREY - GRIS	€	F. 03 - BIANCO WHITE - BLANC	€	∅	∅1	
D080ROSE	**11,90**	G080ROSE	**13,16**	H080ROSE	**15,12**	80	150	1
D100ROSE	**11,90**	G100ROSE	**13,16**	H100ROSE	**15,12**	100	150	1

ROS3

Rosone a tre fori

Ring with three holes – Rosace avec trois trous

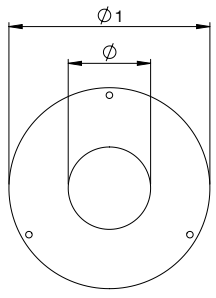



Finiture disponibili - Available finishes - Finitions disponibles

F. 01 - NERO BLACK - NOIR	€	F. 02 - GRIGIO GREY - GRIS	€	F. 03 - BIANCO WHITE - BLANC	€	∅	∅1	
D080ROS3	**15,68**	G080ROS3	**16,63**	–	**–**	80	200	1
D100ROS3	**15,68**	G100ROS3	**16,63**	–	**–**	100	200	1

FINZ

Piastra tonda di finitura

Round finishing plate – Plaque ronde de finition

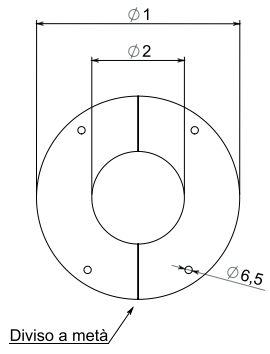

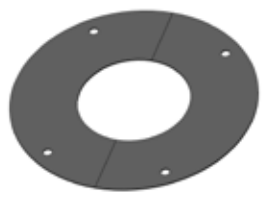

Finiture disponibili - Available finishes - Finitions disponibles

F. 01 - NERO BLACK - NOIR	€	F. 02 - GRIGIO GREY - GRIS	€	F. 03 - BIANCO WHITE - BLANC	€	∅	∅1	
D080FINZ	**21,00**	G080FINZ	**24,15**	–	**–**	180	82	1
D100FINZ	**21,00**	G100FINZ	**24,15**	–	**–**	200	102	1

ROEL

Rosone ellittico

Elliptical ring – Rosace elliptique

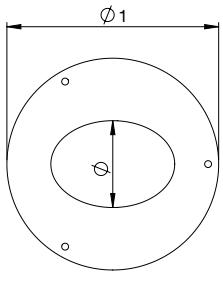



Finiture disponibili - Available finishes - Finitions disponibles

F. 01 - NERO BLACK - NOIR	€	F. 02 - GRIGIO GREY - GRIS	€	F. 03 - BIANCO WHITE - BLANC	€	∅	∅1	
D080ROEL	**15,68**	G080ROEL	**16,63**	–	**–**	80	200	1
D100ROEL	**15,68**	G100ROEL	**16,63**	–	**–**	100	200	1

ROSG

Rosone in silicone

Silicone ring – Rosace silicone

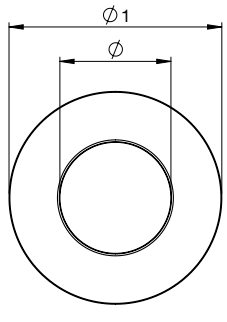



Finiture disponibili - Available finishes - Finitions disponibles

F. 01 - NERO BLACK - NOIR	€	F. 02 - GRIGIO GREY - GRIS	€	F. 03 - BIANCO WHITE - BLANC	€	∅	∅1	
D080ROSG	**4,05**	–	**–**	H080ROSG	**6,76**	80	145	1
D100ROSG	**4,82**	–	**–**	H100ROSG	**9,00**	100	173	1

Resistente fino a 200°C – Resistant up to 200°C – Résistant jusqu'à 200°C

FASC

Fascetta reggitubo

Support pipe clip – Collier de soutien pour tuyaux

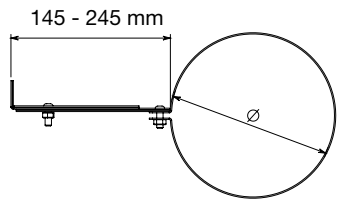



Finiture disponibili - Available finishes - Finitions disponibles

F. 01 - NERO BLACK - NOIR	€	F. 02 - GRIGIO GREY - GRIS	€	F. 03 - BIANCO WHITE - BLANC	€	Ø	
FASCD080	**12,00**	FASCG080	**13,34**	FASCH080	**25,57**	80	1
FASCD100	**12,00**	FASCG100	**13,34**	FASCH100	**25,57**	100	1

FLEG

Fascetta reggitubo

Support pipe clip – Collier de soutien pour tuyaux

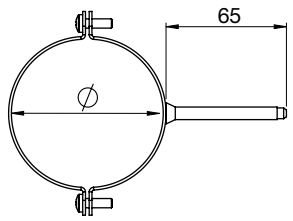



Finiture disponibili - Available finishes - Finitions disponibles

F. 01 - NERO BLACK - NOIR	€	F. 02 - GRIGIO GREY - GRIS	€	F. 03 - BIANCO WHITE - BLANC	€	Ø	
D080FLEG	**8,90**	G080FLEG	**10,18**	–	–	80	1
D100FLEG	**9,11**	G100FLEG	**10,50**	–	–	100	1

GUAR

Guarnizione in silicone

Silicone gasket – Joint silicone

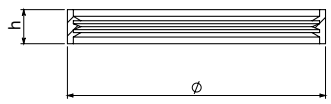



CODICE CODE - CODE	€	Ø	h	
D080GUAR	**1,72**	80	11,5	1
D100GUAR	**1,94**	100	9	1

Silicone nero resistente fino a 200° – Black silicone resistant up to 200° – Silicone noir résistant jusqu'à 200°
NB: Fino ad esaurimento scorte – Note: Until stocks run out – NB: jusqu'à épuisement des stocks

GUAR9

Guarnizione in silicone

Silicone gasket – Joint silicone





CODICE CODE - CODE	€	Ø	h	
D080GUAR9	**1,72**	80	9	1
D100GUAR9	**1,94**	100	9	1

Silicone nero resistente fino a 200° – Black silicone resistant up to 200° – Silicone noir résistant jusqu'à 200°

GUAN

Guarnizione in viton

Viton gasket – Joint viton

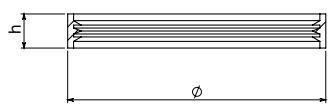



CODICE CODE - CODE	€	Ø	h	
D080GUAN	**2,20**	80	9	1
D100GUAN	**2,56**	100	9	1

Viton verde resistente fino a 220° – Green viton resistant up to 220° – Viton vert résistant jusqu'à 220°

GUAN2

Guarnizione in viton

Viton gasket – Joint viton

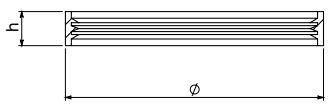



CODICE CODE - CODE	€	Ø	h	
D080GUAN2	**3,94**	80	11	1
D100GUAN2	**4,08**	100	9	1

Viton verde resistente fino a 250° – Green viton resistant up to 250° – Viton vert résistant jusqu'à 250°

GUAS2

Guarnizione in silicone per raccordo a "T" modello RACS

Silicone gasket for "T" pipe fitting RACS model

Joint silicone pour raccord à "T" modèle RACS

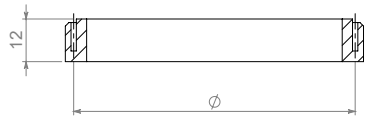



CODICE CODE - CODE	€	Ø	h	
D080GUAS2	**3,22**	80	12	1
D100GUAS2	**4,82**	100	12	1

Resistente fino a 200°C – Resistant up to 200°C – Résistant jusqu'à 200°C

GUAR-ISP

Guarnizione in silicone per ispezione curva

Silicone gasket for inspection door – Joint silicone pour trappe de visite

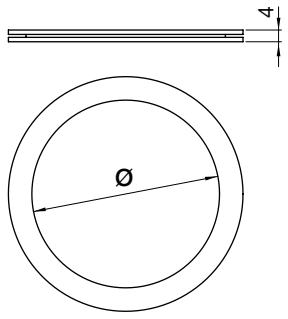



CODICE CODE - CODE	€	Ø	
GUAR-ISP01	**3,15**	80 - 100	1

Resistente fino a 250°C – Resistant up to 250°C – Résistant jusqu'à 250°C

BOCC

Bocchetta per stufe canalizzate

Air vent for ducted stoves – Bouche pour poêles á air canalisé

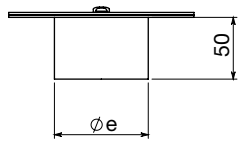

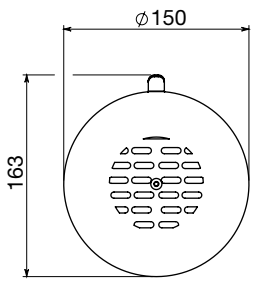



Finiture disponibili - Available finishes - Finitions disponibles

F. 01 - NERO BLACK - NOIR	€	F. 02 - GRIGIO GREY - GRIS	€	F. 03 - BIANCO WHITE - BLANC	€	Øe	
D080BOCC	**58,91**	–	–	W080BOCC	**58,91**	77	1
D100BOCC	**62,12**	–	–	W100BOCC	**62,12**	97	1

BOCT

Tappo per chiusura rosone

Closing cap for ring – Bouchon pour fermeture rosace

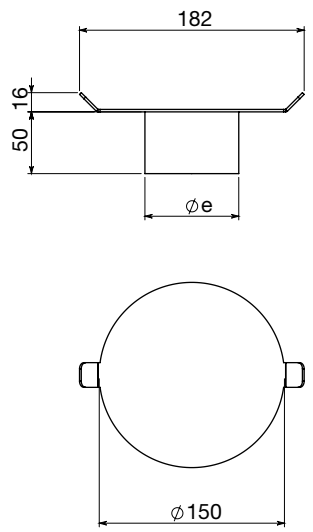



Finiture disponibili - Available finishes - Finitions disponibles

F. 01 - NERO BLACK - NOIR	€	F. 02 - GRIGIO GREY - GRIS	€	F. 03 - BIANCO WHITE - BLANC	€	Øe	
D080BOCT	**48,20**	–	–	–	–	77	1
D100BOCT	**51,41**	–	–	–	–	97	1

TFSI

Tubo flex rosso in silicone per alte temperature -70°C +270°C

Red silicone flex pipe for high temperatures -70°C +270°C

Gaine flexible rouge en silicone pour hautes temperatures -70°C +270°C



Finiture disponibili - Available finishes - Finitions disponibles

ROSSO RED - ROUGE	€	Ø	
D050TFSI	**262,87**	50	4 mt
D060TFSI	**206,71**	60	4 mt
D080TFSI	**171,36**	80	4 mt

Non adatto all'evacuazione fumi - Not suitable for flue gas evacuation - Ne pas utiliser pour l'évacuation des fumées

T250

Elemento lineare per canalizzazione aria

Linear element for canalization of air – Elément droit pour canalisation air

Finiture disponibili - Available finishes - Finitions disponibles

F. 01 - NERO BLACK - NOIR	€	su richiesta F. 03 - BIANCO WHITE - BLANC	€	Ø	L	
D060T250	**14,33**	H060T250	**16,48**	60	248	1

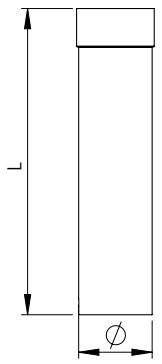



T500

Elemento lineare per canalizzazione aria

Linear element for canalization of air – Elément droit pour canalisation air

Finiture disponibili - Available finishes - Finitions disponibles

F. 01 - NERO BLACK - NOIR	€	su richiesta F. 03 - BIANCO WHITE - BLANC	€	Ø	L	
D060T500	**20,26**	H060T500	**23,30**	60	498	1

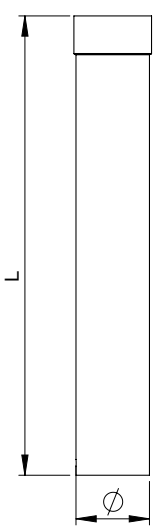



T100

Elemento lineare per canalizzazione aria

Linear element for canalization of air – Elément droit pour canalisation air

Finiture disponibili - Available finishes - Finitions disponibles

F. 01 - NERO BLACK - NOIR	€	su richiesta F. 03 - BIANCO WHITE - BLANC	€	Ø	L	
D060T100	**25,32**	H060T100	**29,12**	60	998	1

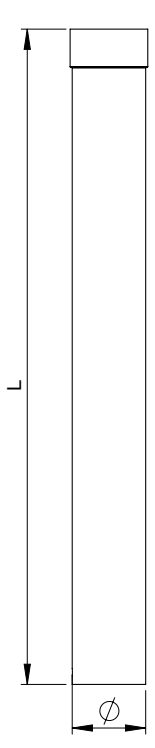



C090

Curva a 90° per canalizzazione aria

90° Bend for canalization of air – Coude 90° pour canalisation air

Finiture disponibili - Available finishes - Finitions disponibles

F. 01 - NERO BLACK - NOIR	€	su richiesta F. 03 - BIANCO WHITE - BLANC	€	Ø	A	
D060C090	**27,54**	H060C090	**31,67**	60	135	1

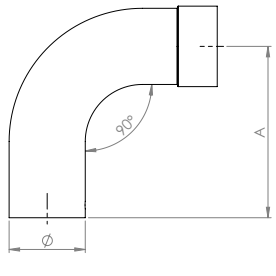



C045

Curva a 45° per canalizzazione aria

45° Bend for canalization of air – Coude 45° pour canalisation air

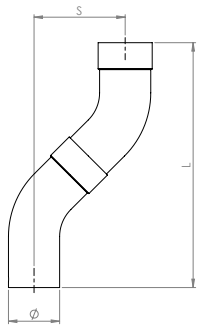

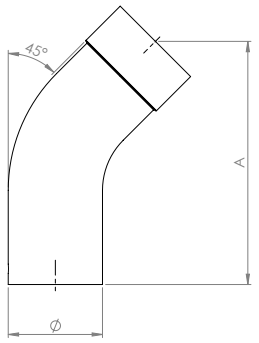



Finiture disponibili - Available finishes - Finitions disponibles

F. 01 - NERO BLACK - NOIR	€	su richiesta F. 03 - BIANCO WHITE - BLANC	€	Ø	L	S	A	
D060C045	**23,76**	H060C045	**27,33**	60	288	107	155	1

RACT

Raccordo a "T" femmina-femmina per canalizzazione aria

Tee pipe fitting female-female for canalization of air – Té 90° femelle-femelle pour canalisation air

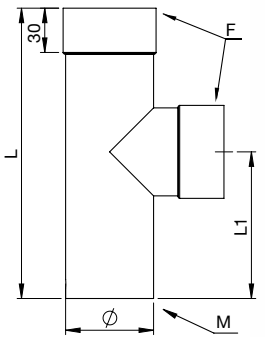



Finiture disponibili - Available finishes - Finitions disponibles

F. 01 - NERO BLACK - NOIR	€	su richiesta F. 03 - BIANCO WHITE - BLANC	€	Ø	L	L1	
D060RACT	**37,51**	H060RACT	**43,14**	60	198	100	1

RID

Riduzione

Reducer– Réduction

Finiture disponibili - Available finishes - Finitions disponibles

F. 01 - NERO BLACK - NOIR	€	su richiesta F. 03 - BIANCO WHITE - BLANC	€	Ø1	Ø2	
RID080M060F	**27,64**	HRID080M060F	**31,78**	80M	60F	1
RID080F060M	**27,64**	HRID080F060M	**31,78**	80F	60M	1
RID080M060M	**27,64**	HRID080M060M	**31,78**	80M	60M	1
RID080F060F	**27,64**	HRID080F060F	**31,78**	80F	60F	1

M maschio male mâle
F femmina female femelle

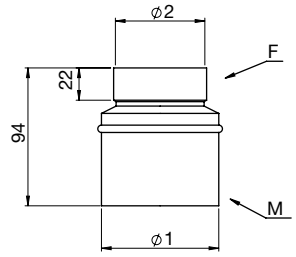



ROS3

Rosone a tre fori

Ring with three holes – Rosace avec trois trous

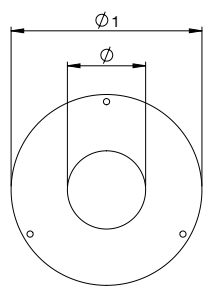



Finiture disponibili - Available finishes - Finitions disponibles

F. 01 - NERO BLACK - NOIR	€	su richiesta F. 03 - BIANCO WHITE - BLANC	€	Ø	Ø1	
D060ROS3	**15,68**	H060ROS3	**18,04**	60	180	1

FASC

Fascetta reggitubo

Support pipe clip– Collier de soutien pour tuyaux

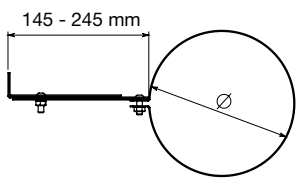



Finiture disponibili - Available finishes - Finitions disponibles

F. 01 - NERO BLACK - NOIR	€	su richiesta F. 03 - BIANCO WHITE - BLANC	€	Ø	
FASCD060	**11,59**	FASCH060	**13,32**	60	1



kiwa Approved FPC SCANNED CE EN 1856-2 No. 0476-CPR-2977

AIR System®
PELLET

Sistema brevettato che consente di aumentare del 40% l'efficienza calorifera di qualsiasi stufa utilizzando il calore dei fumi. Permette inoltre la protezione al contatto termico rendendo il sistema sicuro secondo le norme vigenti.

Patented system which allows to increase the heating efficiency of any stove by 40% by exploiting the heat of fumes. It also ensures the protection from thermic contact making the system safe according to current regulations.

Système breveté qui permet d'augmenter de 40% l'efficience calorifique de n'importe quel poêle, en utilisant la chaleur des fumées. Il assure également la protection au contact thermique et rend le système sûr conformément aux réglementations applicables.



Finiture disponibili
Available finishes
Finitions disponibles

F.01



NERO
BLACK - NOIR

T250

Elemento lineare areato

Aired linear element – Elément droit aéré

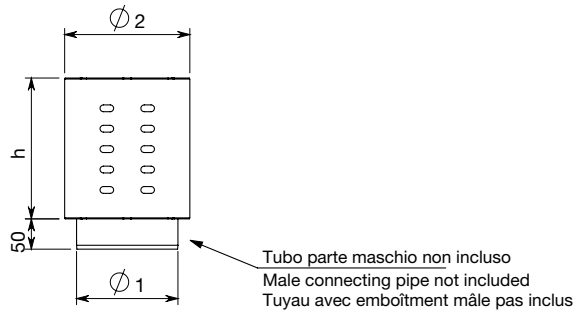



Finiture disponibili - Available finishes - Finitions disponibles

F. 01 - NERO BLACK - NOIR	€	Ø1	Ø2	h	
AS0810T250	**20,95**	80-100	130	250	1

T500

Elemento lineare areato

Aired linear element – Elément droit aéré

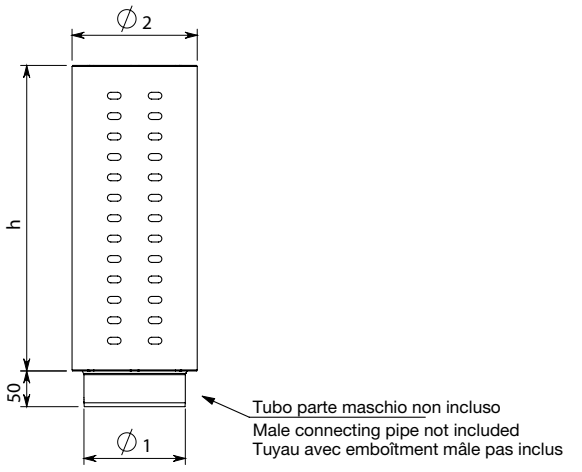



Finiture disponibili - Available finishes - Finitions disponibles

F. 01 - NERO BLACK - NOIR	€	Ø1	Ø2	h	
AS0810T500	**31,82**	80-100	130	500	1

T100

Elemento lineare areato

Aired linear element – Elément droit aéré

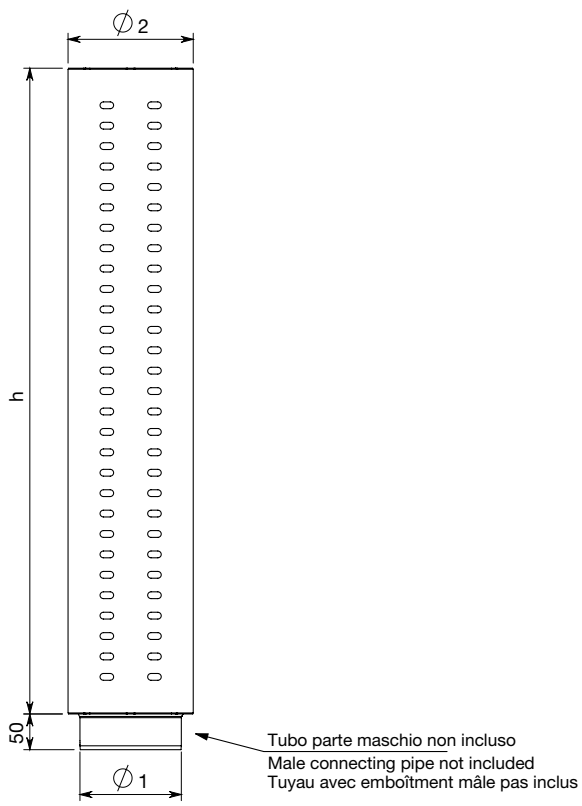



Finiture disponibili - Available finishes - Finitions disponibles

F. 01 - NERO BLACK - NOIR	€	Ø1	Ø2	h	
AS0810T100	**46,47**	80-100	130	1000	1

C090

Curva a 90° areata

90° Aired bend – Coude aéré 90°

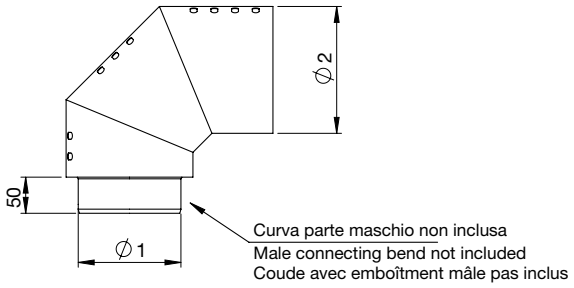



Finiture disponibili - Available finishes - Finitions disponibles

F. 01 - NERO BLACK - NOIR	€	Ø1	Ø2	
AS0810C090	**46,08**	80-100	130	1

C045

Curva a 45° areata

45° Aired bend – Coude aéré 45°

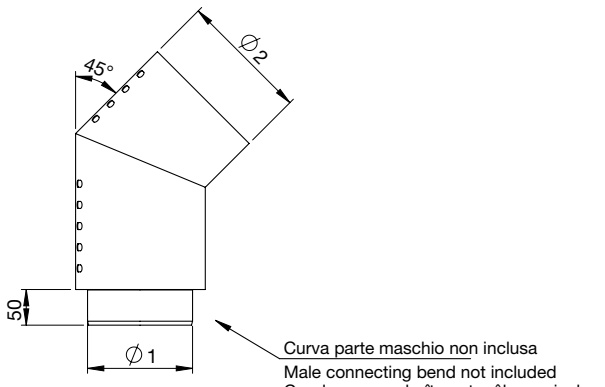



Finiture disponibili - Available finishes - Finitions disponibles

F. 01 - NERO BLACK - NOIR	€	Ø1	Ø2	
AS0810C045	**38,80**	80-100	130	1

KITFL

Kit flangia

Coupling flange kit – Kit bride de raccordement

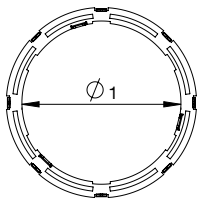



Finiture disponibili - Available finishes - Finitions disponibles

F. 01 - NERO BLACK - NOIR	€	Ø1	
AS080KITFL	**21,96**	80	2
AS100KITFL	**21,96**	100	2



CERTIFIED V2 RESISTANT to CORROSION

kiwa Approved FPC SCANNED CE EN 1856-2

Linea PELLET
SUPERIOR

Canali da fumo per uso interno in acciaio al carbonio spessore 1,2 mm smaltati a polvere.
Tutti i prodotti sono realizzati mediante processi automatici quali:
- calandratura: da coils a tubo finito
- saldatura laser longitudinale
- saldatura robotizzata delle curve
- bicchieratura femmina
- smaltatura a polvere per le finiture colore nero e bianco
- verniciatura siliconica liquida antigraffio applicata esternamente alla smaltatura a polvere per la finitura colore grigio.

I canali da fumo per le stufe a pellet possono raggiungere una temperatura di esercizio fino 200°C con l'utilizzo di guarnizioni in silicone (fornite in dotazione) o 250°C con guarnizioni in Viton (solo su richiesta).
La Linea Pellet Superior viene utilizzata per l'evacuazione dei fumi in funzionamento sia a secco (D) e a umido (W). Entrambe le designazioni possono essere utilizzate sia con pressione negativa N1 40 Pa (senza elastomero) sia con pressione positiva P1 200 Pa (con elastomero).
La linea è testata V2, quindi resistente alla corrosione.
Disponibile nei diametri 80 e 100 mm nei colori nero, grigio e bianco.

Connecting flue pipes for indoor, made of vitreous powder enameled carbon steel 1.2 mm thickness.
All products are manufactured by automatic processes such as:
- calendering: from coils to the finished pipe
- longitudinal laser beam welding
- robotic tig welding of bends
- female connection
- powder enamel for black and white colors
- scratchproof liquid silicone paint on the powder enamel for the grey.

The connecting flue pipes for pellet stoves can reach a working temperature up to 200°C by using silicone gaskets (supplied) or 250° by using Viton gaskets (only upon request).
The Linea Pellet Superior is used for smoke extraction both in dry (D) and wet (W) working conditions. Both designations can be used with negative pressure N1 40 Pa (without gasket) and with positive pressure P1 200 Pa (with gasket).
The range is V2 tested, therefore it is resistant to corrosion.
It is available in diameters 80 and 100mm, in black, grey and white colors.

Tuyaux de raccordement pour utilisation intérieure en acier au carbone émaillés à poudre épaisseur 1,2mm.
Tous les produits sont fabriqués à travers de process automatiques comme :
- calandrage: des bobines au tuyau fini.
- soudure longitudinale laser
- soudure robotisée tig des coudes
- emboîtement femelle
- émail à poudre pour le noir et pour le blanc
- peinture silicone liquide anti-rayures sur l'émail à poudre pour le gris.

Les tuyaux de raccordement pour poêles à granules peuvent atteindre une température d'exercice jusqu'à 200°C en utilisant des joints en silicone (fournis) ou 300°C avec joints en Viton (seulement sur demande).
La Linea Pellet Superior est utilisée pour l'évacuation des fumées, fonctionnement en condition sèche (D) et en condition humide (W). Les 2 désignations peuvent être utilisées avec pression négative N1 40 Pa (sans joint) et avec pression positive P1 200 Pa (avec joint).
La gamme est testée V2, elle est donc résistante à la corrosion.
Les produits sont disponibles en diamètres 80 et 100 mm, en couleurs noir, gris et blanc.

Finiture disponibili
Available finishes
Finitions disponibles



F.14 NERO
BLACK - NOIR

F.02 GRIGIO
GREY - GRIS

F.06 BIANCO
WHITE - BLANC

T250

Elemento lineare

Linear element – Elément droit

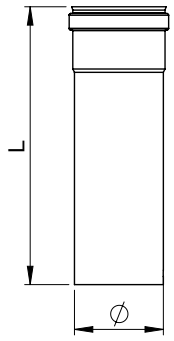



Finiture disponibili - Available finishes - Finitions disponibles

F. 14 - NERO BLACK - NOIR	€	F. 02 - GRIGIO GREY - GRIS	€	F. 06 - BIANCO WHITE - BLANC	€	∅	L	
LD080T250	**17,98**	LG080T250	**19,51**	LH080T250	**30,10**	80	250	2
LD100T250	**21,33**	LG100T250	**23,14**	LH100T250	**30,10**	100	250	2

T500

Elemento lineare

Linear element – Elément droit

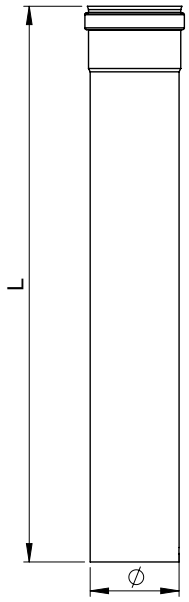



Finiture disponibili - Available finishes - Finitions disponibles

F. 14 - NERO BLACK - NOIR	€	F. 02 - GRIGIO GREY - GRIS	€	F. 06 - BIANCO WHITE - BLANC	€	∅	L	
LD080T500	**21,98**	LG080T500	**23,85**	LH080T500	**45,62**	80	500	2
LD100T500	**25,31**	LG100T500	**27,47**	LH100T500	**45,62**	100	500	2

T100

Elemento lineare

Linear element – Elément droit

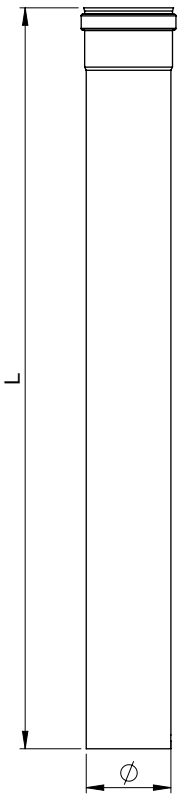



Finiture disponibili - Available finishes - Finitions disponibles

F. 14 - NERO BLACK - NOIR	€	F. 02 - GRIGIO GREY - GRIS	€	F. 06 - BIANCO WHITE - BLANC	€	∅	L	
LD080T100	**28,66**	LG080T100	**31,10**	LH080T100	**58,37**	80	1000	2
LD100T100	**31,98**	LG100T100	**34,70**	LH100T100	**60,25**	100	1000	2

TELE

Elemento telescopico

Telescopic element – Elément télescopique

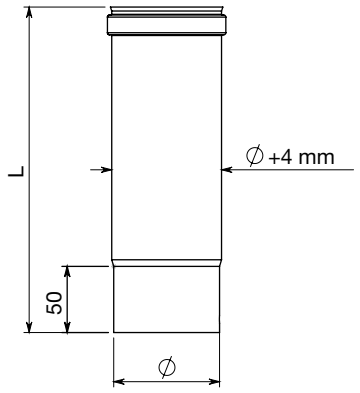



CERTIFIED V2 RESISTANT to CORROSION

Finiture disponibili - Available finishes - Finitions disponibles

F. 14 - NERO BLACK - NOIR	€	F. 02 - GRIGIO GREY - GRIS	€	F. 06 - BIANCO WHITE - BLANC	€	∅	L	
LD080TELE	**30,53**	LG080TELE	**35,02**	LH080TELE	**32,10**	80	250	2
LD100TELE	**31,60**	LG100TELE	**36,09**	LH100TELE	**32,60**	100	250	2

T10T

Elemento coassiale telescopico per stufe a pellet

Telescopic concentric element for pellet stoves – Elément télescopique concentrique pour poêles à pellet



Finiture disponibili - Available finishes - Finitions disponibles

F. 01 - NERO BLACK - NOIR	€	F. 02 - GRIGIO GREY - GRIS	€	F. 03 - BIANCO WHITE - BLANC	€	Øi	Øe	L min	L max	
SK080T10T	**176,26**	–	–	–	–	80	125	660	990	1
SK100T10T	**209,31**	–	–	–	–	100	150	660	990	1







T65T

Elemento coassiale telescopico per stufe a pellet

Telescopic concentric element for pellet stoves – Elément télescopique concentrique pour poêles à pellet

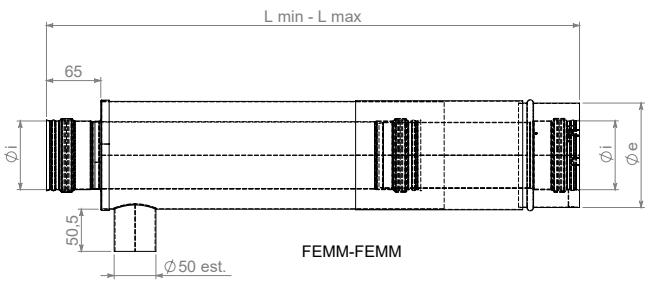

Finiture disponibili - Available finishes - Finitions disponibles

F. 01 - NERO BLACK - NOIR	€	F. 02 - GRIGIO GREY - GRIS	€	F. 03 - BIANCO WHITE - BLANC	€	Øi	Øe	L min	L max
SK080T65T	**163,30**	–	–	–	–	80	125	450	650
SK100T65T	**196,35**	–	–	–	–	100	150	450	650

C090

Curva a 90°

90° Bend – Coude 90°

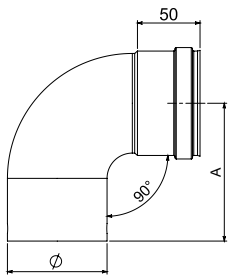



Finiture disponibili - Available finishes - Finitions disponibles

F. 14 - NERO BLACK - NOIR	€	F. 02 - GRIGIO GREY - GRIS	€	F. 06 - BIANCO WHITE - BLANC	€	Ø	A	
LD080C090	**33,29**	LG080C090	**36,12**	LH080C090	**43,25**	80	110	2
LD100C090	**39,30**	LG100C090	**42,63**	LH100C090	**44,93**	100	120	2

C90S

Curva a 90° con ispezione

90° Bend with inspection – Coude 90° avec trappe de visite

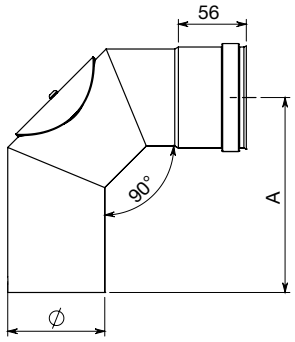



Finiture disponibili - Available finishes - Finitions disponibles

F. 14 - NERO BLACK - NOIR	€	F. 02 - GRIGIO GREY - GRIS	€	F. 06 - BIANCO WHITE - BLANC	€	Ø	A	
LD080C90S	**39,10**	LG080C90S	**44,88**	LH080C90S	**49,35**	80	160	2
LD100C90S	**45,17**	LG100C90S	**51,94**	LH100C90S	**51,24**	100	160	2

C045

Curva a 45°

45° Bend – Coude 45°

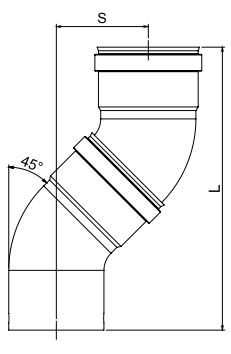

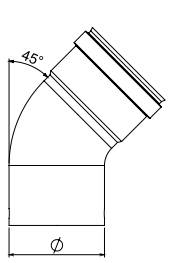



Finiture disponibili - Available finishes - Finitions disponibles

F. 14 - NERO BLACK - NOIR	€	F. 02 - GRIGIO GREY - GRIS	€	F. 06 - BIANCO WHITE - BLANC	€	Ø	L	S	
LD080C045	**30,63**	LG080C045	**33,24**	LH080C045	**41,34**	80	237	78	2
LD100C045	**35,30**	LG100C045	**38,30**	LH100C045	**42,47**	100	315	108	2

C030

Curva a 30°

30° Bend – Coude 30°

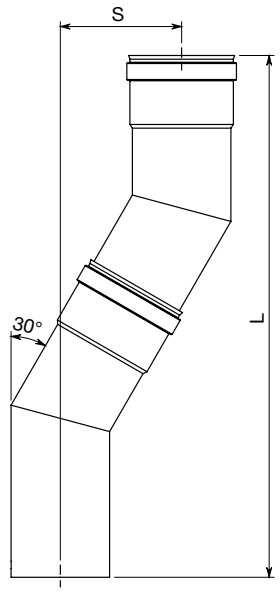

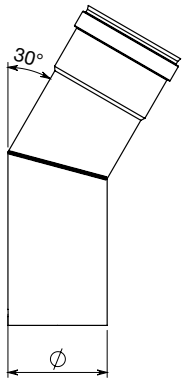



Finiture disponibili - Available finishes - Finitions disponibles

F. 14 - NERO BLACK - NOIR	€	F. 02 - GRIGIO GREY - GRIS	€	F. 06 - BIANCO WHITE - BLANC	€	Ø	L	S	
LD080C030	**30,63**	LG080C030	**33,24**	–	**–**	80	423	98	2
LD100C030	**35,30**	LG100C030	**38,30**	–	**–**	100	434	101	2

RACT

Raccordo a "T" femmina-femmina

Tee pipe fitting female-female – Té 90° femelle-femelle

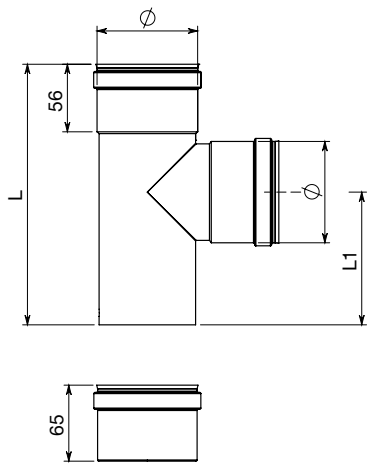



Finiture disponibili - Available finishes - Finitions disponibles

F. 14 - NERO BLACK - NOIR	€	F. 02 - GRIGIO GREY - GRIS	€	F. 06 - BIANCO WHITE - BLANC	€	Ø	L	L1	
LD080RACT	**43,29**	LG080RACT	**46,97**	LH080RACT	**60,66**	80	216	110	1
LD100RACT	**51,28**	LG100RACT	**55,63**	LH100RACT	**61,47**	100	236	120	1

RACM

Raccordo a "T" femmina-maschio

Tee pipe fitting female-male – Té 90° femelle-mâle

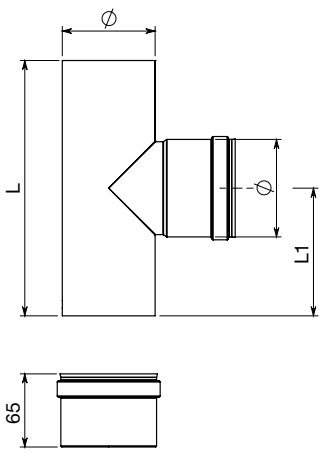



Finiture disponibili - Available finishes - Finitions disponibles

F. 14 - NERO BLACK - NOIR	€	F. 02 - GRIGIO GREY - GRIS	€	F. 06 - BIANCO WHITE - BLANC	€	Ø	L	L1	
LD080RACM	**43,29**	LG080RACM	**46,97**	LH080RACM	**60,66**	80	216	110	1
LD100RACM	**51,28**	LG100RACM	**55,63**	LH100RACM	**61,47**	100	236	120	1

RAMM

Raccordo a "T" maschio-femmina

Tee pipe fitting male-female – Té 90° mâle-femelle

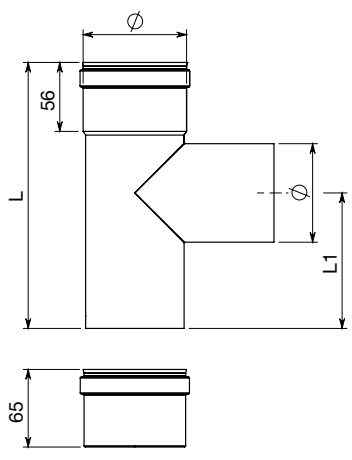



Finiture disponibili - Available finishes - Finitions disponibles

F. 14 - NERO BLACK - NOIR	€	F. 02 - GRIGIO GREY - GRIS	€	F. 06 - BIANCO WHITE - BLANC	€	Ø	L	L1	
LD080RAMM	**43,29**	LG080RAMM	**46,97**	–	**–**	80	216	110	1
LD100RAMM	**51,28**	LG100RAMM	**55,63**	–	**–**	100	236	120	1

T90R

Raccordo a "T" ridotto Ø 80 femmina

Reduced tee pipe fitting Ø 80 female– Té 90° réduit Ø 80 femelle

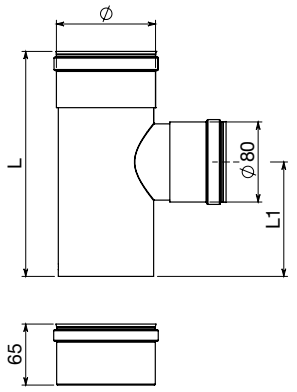



Finiture disponibili - Available finishes - Finitions disponibles

F. 14 - NERO BLACK - NOIR	€	F. 02 - GRIGIO GREY - GRIS	€	F. 06 - BIANCO WHITE - BLANC	€	Ø	L	L1	
LD100T90R	**73,90**	-	**-**	–	**–**	100	236	120	1

RAF4

Raccordo a "T" femmina-femmina con ispezione

Tee pipe fitting female-female with inspection – Té 90° femelle-femelle avec trappe de visite

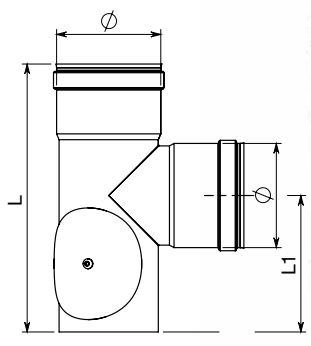



Finiture disponibili - Available finishes - Finitions disponibles

F. 01 - NERO BLACK - NOIR	€	F. 02 - GRIGIO GREY - GRIS	€	F. 06 - BIANCO WHITE - BLANC	€	Ø	L	L1	
LD080RAF4	**67,48**	LG080RAF4	**77,65**	–	–	80	246	110	1
LD100RAF4	**77,12**	LG100RAF4	**88,90**	–	–	100	246	120	1

TAPP

Tappo cieco per raccordo a "T"

Blind tee cap – Tampon pour té 90°

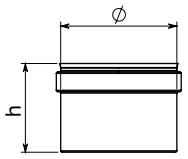



Finiture disponibili - Available finishes - Finitions disponibles

F. 14 - NERO BLACK - NOIR	€	F. 02 - GRIGIO GREY - GRIS	€	F. 06 - BIANCO WHITE - BLANC	€	Ø	h	
LD080TAPP	**14,36**	LG080TAPP	**16,50**	–	**–**	80	64	1
LD100TAPP	**17,68**	LG100TAPP	**20,35**	–	**–**	100	64	1

TAP2

Tappo con scarico condensa per raccordo a "T"

Drain tee cap – Tampon purge pour le té 90°

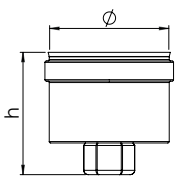

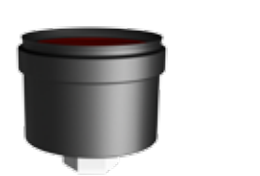

Finiture disponibili - Available finishes - Finitions disponibles

F. 14 - NERO BLACK - NOIR	€	F. 02 - GRIGIO GREY - GRIS	€	F. 06 - BIANCO WHITE - BLANC	€	Ø	h	
LD080TAP2	**19,43**	LG080TAP2	**22,32**	–	**–**	80	77	1
LD100TAP2	**20,48**	LG100TAP2	**23,56**	–	**–**	100	77	1

RID

Riduzione

Reducer – Réduction



Finiture disponibili - Available finishes - Finitions disponibles

F. 14 - NERO BLACK - NOIR	€	F. 02 - GRIGIO GREY - GRIS	€	F. 06 - BIANCO WHITE - BLANC	€	Ø1	Ø2	h	
LDR100F080M	**29,97**	LGR100F080M	**32,64**	–	**–**	100F	80M	135	1
LDR100M080F	**29,97**	LGR100M080F	**32,64**	–	**–**	100M	80F	135	1
LDR100F080F	**29,97**	LGR100F080F	**32,64**	–	**–**	100F	80F	135	1
LDR120F080M	**29,97**	LGR120F080M	**32,64**	–	**–**	120F	80M	135	1
LDR120M080F	**29,97**	LGR120M080F	**32,64**	–	**–**	120M	80F	135	1
LDR120M080M	**29,97**	LGR120M080M	**32,64**	–	**–**	120M	80M	135	1
LDR120F080F	**29,97**	LGR120F080F	**32,64**	–	**–**	120F	80F	135	1

M maschio male mâle
F femmina female femelle

CERTIFIED V2 RESISTANT to CORROSION

RAMR

Raccordo a parete completo di rosone

Wall pipe-fitting with ring – Raccord mural avec rosace

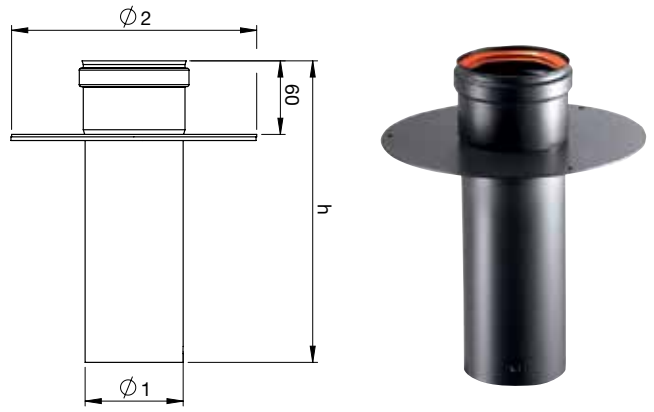

Finiture disponibili - Available finishes - Finitions disponibles

F. 01 - NERO BLACK - NOIR	€	F. 02 - GRIGIO GREY - GRIS	€	F. 03 - BIANCO WHITE - BLANC	€	Ø1	Ø2	h	
B080RAMR	**37,13**	GI080RAMR	**39,00**	HI080RAMR	**47,61**	80	200	246	1
B100RAMR	**37,13**	GI100RAMR	**39,00**	HI100RAMR	**47,61**	100	200	246	1

CERTIFIED V2 RESISTANT to CORROSION

UNICO

Unico

Unico – Unico

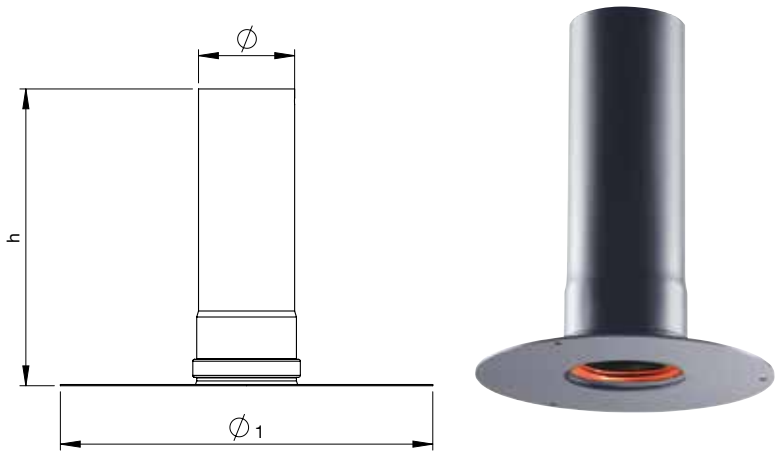

Finiture disponibili - Available finishes - Finitions disponibles

F. 01 - NERO BLACK - NOIR	€	F. 02 - GRIGIO GREY - GRIS	€	F. 03 - BIANCO WHITE - BLANC	€	Ø	Ø1	h	
B080UNICO	**38,38**	GI080UNICO	**44,15**	HI080UNICO	**45,87**	80	200	247	1
B100UNICO	**38,38**	GI100UNICO	**44,15**	HI100UNICO	**50,01**	100	200	247	1

CERTIFIED V2 RESISTANT to CORROSION

UNICOT

Unico telescopico

Telescopic Unico – Unico télescopique

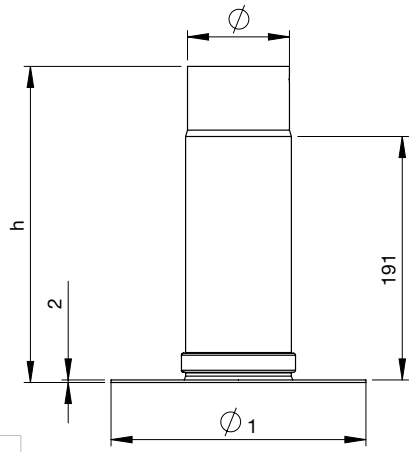



Finiture disponibili - Available finishes - Finitions disponibles

F. 01 - NERO BLACK - NOIR	€	F. 02 - GRIGIO GREY - GRIS	€	F. 03 - BIANCO WHITE - BLANC	€	Ø	Ø1	h	
B080UNICOT	**54,84**	GI080UNICOT	**63,07**	–	**–**	80	200	248	1
B100UNICOT	**61,05**	GI100UNICOT	**70,21**	–	**–**	100	200	248	1

CERTIFIED V2 RESISTANT to CORROSION

UNICO2

Unico

Unico – Unico

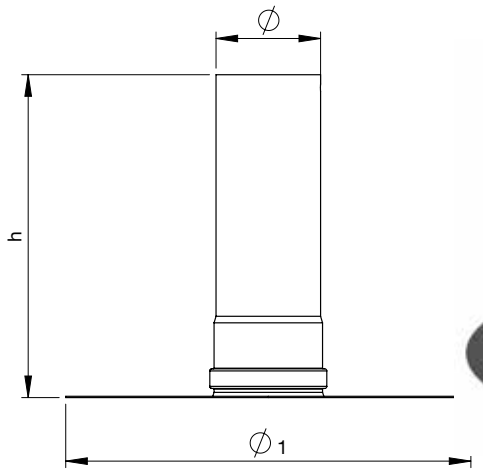



Finiture disponibili - Available finishes - Finitions disponibles

F. 01 - NERO BLACK - NOIR	€	F. 02 - GRIGIO GREY - GRIS	€	F. 03 - BIANCO WHITE - BLANC	€	Ø	Ø1	h	
B080UNICO2	**47,13**	GI080UNICO2	**54,20**	–	**–**	80	310	247	1
B100UNICO2	**48,20**	GI100UNICO2	**55,43**	–	**–**	100	310	247	1

CERTIFIED V2 RESISTANT to CORROSION

UNICO3

Unico

Unico – Unico

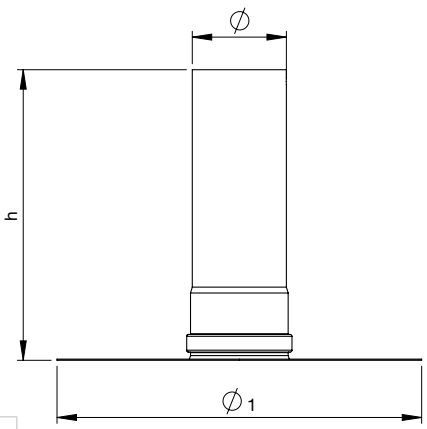



Finiture disponibili - Available finishes - Finitions disponibles

F. 01 - NERO BLACK - NOIR	€	F. 02 - GRIGIO GREY - GRIS	€	F. 03 - BIANCO WHITE - BLANC	€	Ø	Ø1	h	
B080UNICO3	**44,99**	GI080UNICO3	**51,74**	–	**–**	80	250	247	1
B100UNICO3	**46,06**	GI100UNICO3	**52,97**	–	**–**	100	250	247	1

CERTIFIED V2 RESISTANT to CORROSION

RACP

Raccordo telescopico a parete

Telescopic wall pipe fitting – Raccord télescopique mural

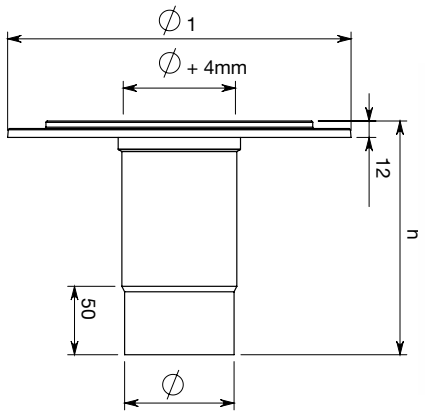



Finiture disponibili - Available finishes - Finitions disponibles

F. 01 - NERO BLACK - NOIR	€	F. 02 - GRIGIO GREY - GRIS	€	F. 03 - BIANCO WHITE - BLANC	€	Ø	Ø1	h	
B080RACP	**33,21**	GI080RACP	**38,18**	–	**–**	80	250	171	1
B100RACP	**35,35**	GI100RACP	**40,65**	–	**–**	100	250	171	1

CERTIFIED V2 RESISTANT to CORROSION

RS

Raccordo a solaio

Floor pipe fitting – Raccord pour plancher

Finiture disponibili - Available finishes - Finitions disponibles

F. 01 - NERO BLACK - NOIR	€	F. 02 - GRIGIO GREY - GRIS	€	F. 03 - BIANCO WHITE - BLANC	€	Ø	Ø1	Ø2	h	
D08012RS	**71,76**	G08012RS	**82,47**	–	**–**	80	120	250	200	1
D08013RS	**71,76**	G08013RS	**82,47**	–	**–**	80	130	250	200	1
D08014RS	**71,76**	G08014RS	**82,47**	–	**–**	80	140	250	200	1
D08015RS	**71,76**	G08015RS	**82,47**	–	**–**	80	150	250	200	1
D08016RS	**71,76**	G08016RS	**82,47**	–	**–**	80	160	250	200	1
D08018RS	**74,97**	G08018RS	**85,68**	–	**–**	80	180	300	200	1
D08020RS	**74,97**	G08020RS	**85,68**	–	**–**	80	200	300	200	1
D08025RS	**74,97**	G08025RS	**85,68**	–	**–**	80	250	350	200	1
D10012RS	**72,83**	G10012RS	**83,54**	–	**–**	100	120	250	200	1
D10013RS	**72,83**	G10013RS	**83,54**	–	**–**	100	130	250	200	1
D10014RS	**72,83**	G10014RS	**83,54**	–	**–**	100	140	250	200	1
D10015RS	**72,83**	G10015RS	**83,54**	–	**–**	100	150	250	200	1
D10016RS	**72,83**	G10016RS	**83,54**	–	**–**	100	160	250	200	1
D10018RS	**76,05**	G10018RS	**86,76**	–	**–**	100	180	300	200	1
D10020RS	**76,05**	G10020RS	**86,76**	–	**–**	100	200	300	200	1
D10025RS	**76,05**	G10025RS	**86,76**	–	**–**	100	250	350	200	1

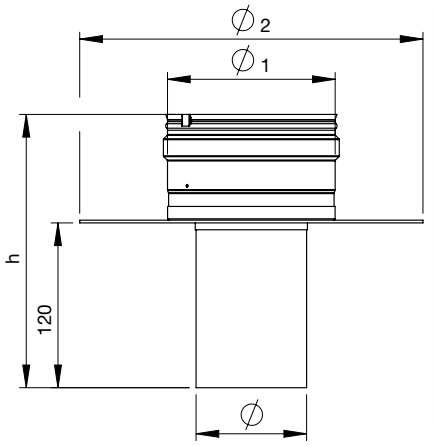



CERTIFIED V2 RESISTANT to CORROSION

MAFE

Manicotto femmina/femmina

Muff female/female – Manchon femelle/femelle

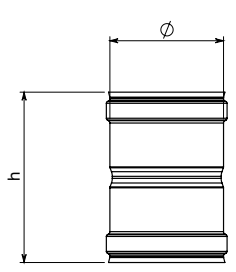



Finiture disponibili - Available finishes - Finitions disponibles

F. 14 - NERO BLACK - NOIR	€	F. 02 - GRIGIO GREY - GRIS	€	F. 06 - BIANCO WHITE - BLANC	€	Ø	h	
LD080MAFE	**19,99**	LG080MAFE	**21,68**	LH080MAFE	**30,10**	80	125	2
LD100MAFE	**23,87**	LG100MAFE	**25,88**	LH100MAFE	**30,10**	100	125	2

CERTIFIED V2 RESISTANT to CORROSION

ROSE

Rosone

Ring – Rosace

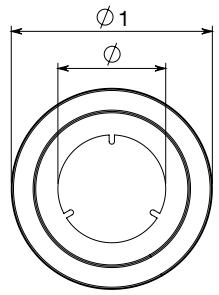



Finiture disponibili - Available finishes - Finitions disponibles

F. 01 - NERO BLACK - NOIR	€	F. 02 - GRIGIO GREY - GRIS	€	F. 03 - BIANCO WHITE - BLANC	€	∅	∅1	
D080ROSE	**11,90**	G080ROSE	**13,16**	H080ROSE	**15,12**	80	150	1
D100ROSE	**11,90**	G100ROSE	**13,16**	H100ROSE	**15,12**	100	150	1

Attenzione: questo prodotto è testato Vm - Please note: this item is Vm tested - Attention: cet article est testé Vm

ROS3

Rosone a tre fori

Ring with three holes – Rosace avec trois trous

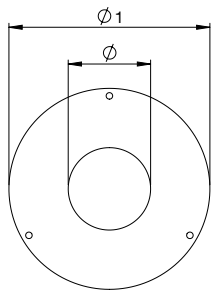



Finiture disponibili - Available finishes - Finitions disponibles

F. 01 - NERO BLACK - NOIR	€	F. 02 - GRIGIO GREY - GRIS	€	F. 03 - BIANCO WHITE - BLANC	€	∅	∅1	
D080ROS3	**15,68**	G080ROS3	**16,63**	–	**–**	80	200	1
D100ROS3	**15,68**	G100ROS3	**16,63**	–	**–**	100	200	1

Attenzione: questo prodotto è testato Vm - Please note: this item is Vm tested - Attention: cet article est testé Vm

FINZ

Piastra tonda di finitura

Round finishing plate – Plaque ronde de finition

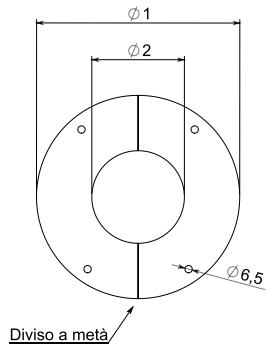

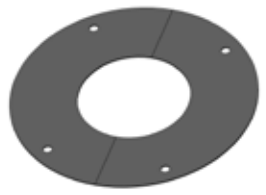

Finiture disponibili - Available finishes - Finitions disponibles

F. 01 - NERO BLACK - NOIR	€	F. 02 - GRIGIO GREY - GRIS	€	F. 03 - BIANCO WHITE - BLANC	€	∅	∅1	
D080FINZ	**21,00**	G080FINZ	**24,15**	–	**–**	180	82	1
D100FINZ	**21,00**	G100FINZ	**24,15**	–	**–**	200	102	1

Attenzione: questo prodotto è testato Vm - Please note: this item is Vm tested - Attention: cet article est testé Vm

ROEL

Rosone ellittico

Elliptical ring – Rosace elliptique

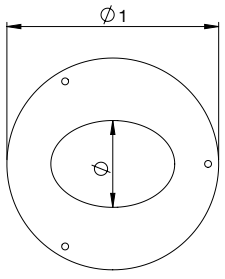



Finiture disponibili - Available finishes - Finitions disponibles

F. 01 - NERO BLACK - NOIR	€	F. 02 - GRIGIO GREY - GRIS	€	F. 03 - BIANCO WHITE - BLANC	€	∅	∅1	
D080ROEL	**15,68**	G080ROEL	**16,63**	–	**–**	80	200	1
D100ROEL	**15,68**	G100ROEL	**16,63**	–	**–**	100	200	1

Attenzione: questo prodotto è testato Vm - Please note: this item is Vm tested - Attention: cet article est testé Vm

ROSG

Rosone in silicone

Silicone ring – Rosace silicone

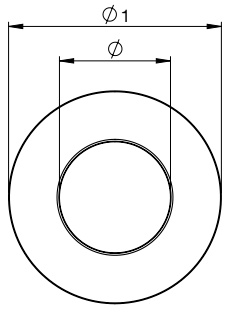



Finiture disponibili - Available finishes - Finitions disponibles

F. 01 - NERO BLACK - NOIR	€	F. 02 - GRIGIO GREY - GRIS	€	F. 03 - BIANCO WHITE - BLANC	€	∅	∅1	
D080ROSG	**4,05**	–	**–**	H080ROSG	**6,76**	80	145	1
D100ROSG	**4,82**	–	**–**	H100ROSG	**9,00**	100	173	1

Resistente fino a 200°C – Resistant up to 200°C – Résistant jusqu'à 200°C

Attenzione: questo prodotto è testato Vm - Please note: this item is Vm tested - Attention: cet article est testé Vm

FASC

Fascetta reggitubo

Support pipe clip – Collier de soutien pour tuyaux

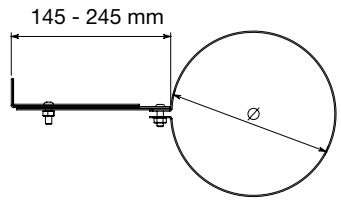



Finiture disponibili - Available finishes - Finitions disponibles

F. 01 - NERO BLACK - NOIR	€	F. 02 - GRIGIO GREY - GRIS	€	F. 03 - BIANCO WHITE - BLANC	€	Ø	
FASCD080	**12,00**	FASCG080	**13,34**	FASCH080	**25,57**	80	1
FASCD100	**12,00**	FASCG100	**13,34**	FASCH100	**25,57**	100	1

Attenzione: questo prodotto è testato Vm - Please note: this item is Vm tested - Attention: cet article est testé Vm

FLEG

Fascetta reggitubo

Support pipe clip – Collier de soutien pour tuyaux

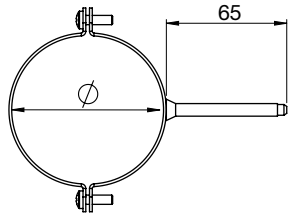



Finiture disponibili - Available finishes - Finitions disponibles

F. 01 - NERO BLACK - NOIR	€	F. 02 - GRIGIO GREY - GRIS	€	F. 03 - BIANCO WHITE - BLANC	€	Ø	
D080FLEG	**8,90**	G080FLEG	**10,18**	–	**–**	80	1
D100FLEG	**9,11**	G100FLEG	**10,50**	–	**–**	100	1

Attenzione: questo prodotto è testato Vm - Please note: this item is Vm tested - Attention: cet article est testé Vm

GUAR

Guarnizione in silicone

Silicone gasket – Joint silicone

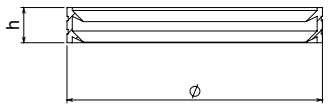



CODICE CODE - CODE	€	Ø	h	
LD080GUAR	**1,72**	80	12	1
LD100GUAR	**1,94**	100	12	1

Silicone rosso resistente fino a 200° – Red silicone resistant up to 200° – Silicone rouge résistant jusqu'à 200°
NB: Fino ad esaurimento scorte – Note: Until stocks run out – NB: jusqu'à épuisement des stocks

GUAR9

Guarnizione in silicone

Silicone gasket – Joint silicone





CODICE CODE - CODE	€	Ø	h	
D080GUAR9	**1,72**	80	9	1
D100GUAR9	**1,94**	100	9	1

Silicone nero resistente fino a 200° – Black silicone resistant up to 200° – Silicone noir résistant jusqu'à 200°

GUAN2

Guarnizione in viton

Viton gasket – Joint viton

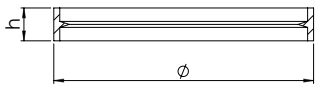



CODICE CODE - CODE	€	Ø	h	
LD080GUAN2	**4,27**	80	11	1
LD100GUAN2	**4,35**	100	11	1

Viton verde resistente fino a 250° – Green viton resistant up to 250° – Viton vert résistant jusqu'à 250°

GUAR-ISP

Guarnizione in silicone per ispezione curva

Silicone gasket for inspection door – Joint silicone pour trappe de visite

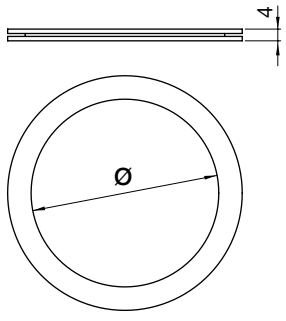



CODICE CODE - CODE	€	Ø	
GUAR-ISP01	**3,15**	80 - 100	1

Resistente fino a 250°C – Resistant up to 250°C – Résistant jusqu'à 250°C

BOCC

Bocchetta per stufe canalizzate

Air vent for ducted stoves – Bouche pour poêles á air canalisé

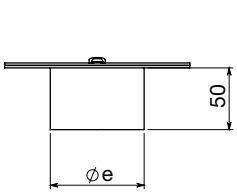

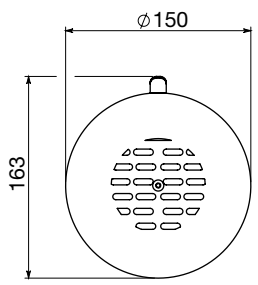



Finiture disponibili - Available finishes - Finitions disponibles

F. 01 - NERO BLACK - NOIR	€	F. 02 - GRIGIO GREY - GRIS	€	F. 03 - BIANCO WHITE - BLANC	€	Øe	
D080BOCC	**58,91**	–	–	W080BOCC	**58,91**	77	1
D100BOCC	**62,12**	–	–	W100BOCC	**62,12**	97	1

Attenzione: questo prodotto è testato Vm - Please note: this item is Vm tested - Attention: cet article est testé Vm

BOCT

Tappo per chiusura rosone

Closing cap for ring – Bouchon pour fermeture rosace

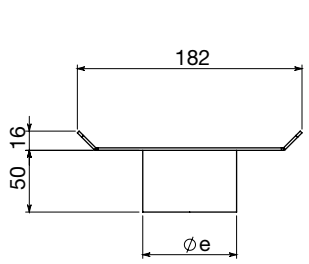

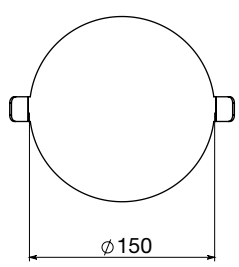



Finiture disponibili - Available finishes - Finitions disponibles

F. 01 - NERO BLACK - NOIR	€	F. 02 - GRIGIO GREY - GRIS	€	F. 03 - BIANCO WHITE - BLANC	€	Øe	
D080BOCT	**48,20**	–	–	–	–	77	1
D100BOCT	**51,41**	–	–	–	–	97	1

Attenzione: questo prodotto è testato Vm - Please note: this item is Vm tested - Attention: cet article est testé Vm

TFSI

Tubo flex rosso in silicone per alte temperature -70°C +270°C

Red silicone flex pipe for high temperatures -70°C +270°C

Gaine flexible rouge en silicone pour hautes temperatures -70°C +270°C



Finiture disponibili - Available finishes - Finitions disponibles

ROSSO RED - ROUGE	€	Ø	
D050TFSI	**262,87**	50	4 mt
D060TFSI	**206,71**	60	4 mt
D080TFSI	**171,36**	80	4 mt

Non adatto all'evacuazione fumi - Not suitable for flue gas evacuation - Ne pas utiliser pour l'évacuation des fumées

KIT1

Kit tubi diam. 80

Kit pipes diam. 80 – Kit tuyaux diam. 80

Finiture disponibili - Available finishes - Finitions disponibles

F. 14 - NERO BLACK - NOIR	€	F. 02 - GRIGIO GREY - GRIS	€	F. 06 - BIANCO WHITE - BLANC	€	Ø	
LD080KIT1	**136,02**	–	**–**	–	**–**	80	1





Il KIT1 è un set completo di tubi di diametro 80 mm, per l'installazione di stufe a pellet, così composto:

- tubo lineare da 1 metro
- tubo lineare da mezzo metro
- raccordo a "T" femmina-maschio completo di tappo
- curva a 90°
- rosone
- guarnizioni in silicone rosso

KIT1 is a complete set of pipes diameter 80 mm, for the installation of pellet stoves, which consists of:

- 1 meter linear element
- half meter linear element
- Tee pipe fitting female-male with cap
- 90° bend
- ring
- red silicone gaskets

KIT1 est un set complet de tuyaux en diamètre 80 mm, pour l'installation de poêles à pellet, composé par:

- elément droit de 1 mètre
- elément droit de demi mètre
- Té 90° femelle-mâle avec tampon
- coude 90°
- rosace
- joints silicone rouge



kiwa Approved FPC SCANNED CE EN 1856-2 No. 0476-CPR-2977

LooK
PELLET

Canali da fumo per uso interno in acciaio vetrificato porcellanato spessore 0,7 mm.
Tutti i prodotti sono realizzati mediante processi automatici quali:
– calandratura: da coils a tubo finito
– saldatura laser longitudinale
– saldatura robotizzata al tig delle curve
– bicchieratura maschio.
Grazie al processo di smaltatura porcellanata, i canali da fumo per le stufe a pellet possono raggiungere una temperatura di esercizio fino a 250°C con guarnizioni in Viton (fornite in dotazione).
La Linea Pellet viene utilizzata per l'evacuazione dei fumi in funzionamento a secco con pressione negativa N1 40 Pa (senza elastomero) e ad umido con pressione positiva P1 200 Pa (con elastomero).
Tutta la linea è testata V2, quindi resistente alla corrosione.
Disponibile nei diametri 80 e 100 mm nei colori nero, bianco e marrone.

Connecting flue pipes for indoor, made of vitreous enamelled steel of 0,7 mm thickness.
All products are manufactured by automatic processes such as:
– calendering: from coils to finished pipe
– longitudinal laser beam welding
– robotic tig welding of bends
– male connection
Thanks to the process of vitreous enamelling, the connecting flue pipes for pellet stoves can reach a working temperature up to 250°C by using Viton gaskets (supplied).
The range Look pellet is used for smoke extraction in dry working conditions with negative pressure N1 40 Pa (without gasket) and in wet working conditions with positive pressure P1 200 Pa (with gasket).
The whole range is V2 tested, therefore it is resistant to corrosion.
It is available in diameters 80 and 100 mm, in black, white and brown colors.

Tuyaux de raccordement pour utilisation intérieure en acier émaillé épaisseur 0,7 mm.
Tous les produits sont fabriqués à travers des process automatiques comme:
– calandrage: des bobines au tuyau fini
– soudure laser longitudinale
– soudure robotisée tig des coudes
– emboîtement mâle
Grâce au processus d'émaillage, les tuyaux de raccordement pour poêles à pellet peuvent atteindre une température d'exercice jusqu'à 250°C avec joints en Viton (fournis).
La gamme Look pellet est utilisée pour l'évacuation des fumées, fonctionnement en condition sèche avec pression négative N1 40 Pa (sans joint) et en condition humide avec pression positive P1 200 Pa (avec joint).
Toute la gamme est testée V2, donc elle est résistante à la corrosion.
Elle est disponible en diamètres 80 et 100 mm, en couleurs noir, blanc et marron.

Finiture disponibili
Available finishes
Finitions disponibles



NERO
BLACK - NOIR

BIANCO
WHITE - BLANC

MARRONE
BROWN - MARRON

APROS

T010

Elemento lineare

Linear element – Elément droit

Finiture disponibili - Available finishes - Finitions disponibles

F. 04 - NERO BLACK - NOIR	€	F. 06 - BIANCO WHITE - BLANC	€	F. 07 - MARRONE BROWN - MARRON	€	Ø	L	
SMN080T010	**9,24**	SMB080T010	**9,24**	SMM080T010	**9,24**	80	100	12
SMN100T010	**9,82**	SMB100T010	**9,82**	SMM100T010	**9,82**	100	100	12

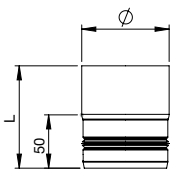



T250

Elemento lineare

Linear element – Elément droit

Finiture disponibili - Available finishes - Finitions disponibles

F. 04 - NERO BLACK - NOIR	€	F. 06 - BIANCO WHITE - BLANC	€	F. 07 - MARRONE BROWN - MARRON	€	Ø	L	
SMN080T250	**14,54**	SMB080T250	**14,54**	SMM080T250	**14,54**	80	250	12
SMN100T250	**17,26**	SMB100T250	**17,26**	SMM100T250	**17,26**	100	250	12

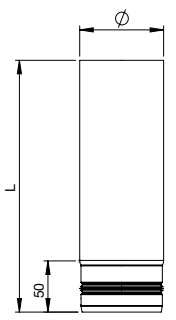



T500

Elemento lineare

Linear element – Elément droit

Finiture disponibili - Available finishes - Finitions disponibles

F. 04 - NERO BLACK - NOIR	€	F. 06 - BIANCO WHITE - BLANC	€	F. 07 - MARRONE BROWN - MARRON	€	Ø	L	
SMN080T500	**17,78**	SMB080T500	**17,78**	SMM080T500	**17,78**	80	500	12
SMN100T500	**20,47**	SMB100T500	**20,47**	SMM100T500	**20,47**	100	500	12

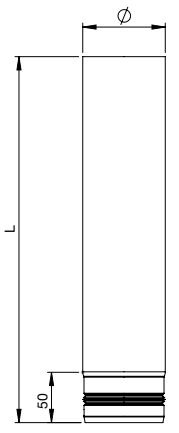



T100

Elemento lineare

Linear element – Elément droit

Finiture disponibili - Available finishes - Finitions disponibles

F. 04 - NERO BLACK - NOIR	€	F. 06 - BIANCO WHITE - BLANC	€	F. 07 - MARRONE BROWN - MARRON	€	Ø	L	
SMN080T100	**23,18**	SMB080T100	**23,18**	SMM080T100	**23,18**	80	1000	12
SMN100T100	**25,87**	SMB100T100	**25,87**	SMM100T100	**25,87**	100	1000	12

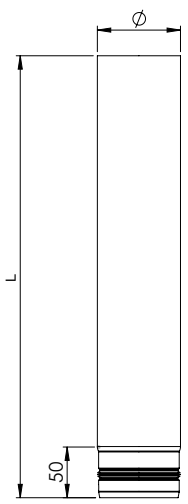



TEL5

Elemento telescopico

Telescopic element – Elément télescopique

Finiture disponibili - Available finishes - Finitions disponibles

F. 04 - NERO BLACK - NOIR	€	F. 06 - BIANCO WHITE - BLANC	€	F. 07 - MARRONE BROWN - MARRON	€	Ø	L	L1	
SMN080TEL5	**24,69**	SMB080TEL5	**24,69**	SMM080TEL5	**24,69**	80	326	276	9
SMN100TEL5	**25,56**	SMB100TEL5	**25,56**	SMM100TEL5	**25,56**	100	326	276	9

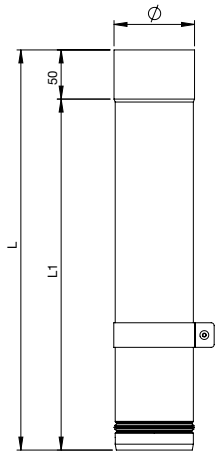



C090

Curva a 90°

90° Bend – Coude 90°

Finiture disponibili - Available finishes - Finitions disponibles

F. 04 - NERO BLACK - NOIR	€	F. 06 - BIANCO WHITE - BLANC	€	F. 07 - MARRONE BROWN - MARRON	€	Ø	A	
SMN080C090	**26,93**	SMB080C090	**26,93**	SMM080C090	**26,93**	80	157	12
SMN100C090	**31,79**	SMB100C090	**31,79**	SMM100C090	**31,79**	100	167	12

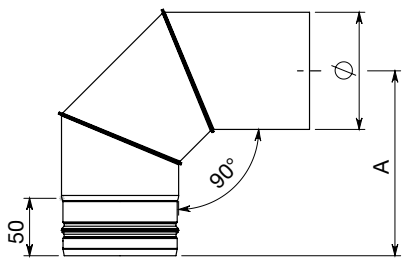



C045

Curva a 45°

45° Bend – Coude 45°

Finiture disponibili - Available finishes - Finitions disponibles

F. 04 - NERO BLACK - NOIR	€	F. 06 - BIANCO WHITE - BLANC	€	F. 07 - MARRONE BROWN - MARRON	€	Ø	L	S	
SMN080C045	**24,78**	SMB080C045	**24,78**	SMM080C045	**24,78**	80	306	106	12
SMN100C045	**28,54**	SMB100C045	**28,54**	SMM100C045	**28,54**	100	320	112	12

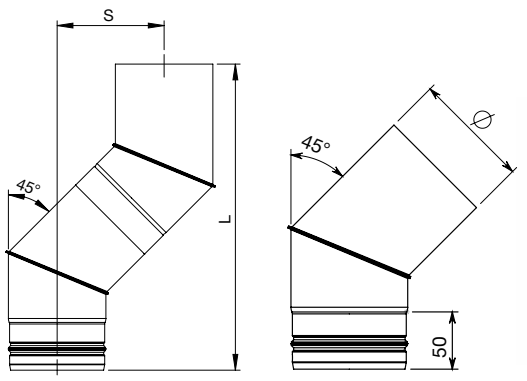



DIFF

Diffusore di calore

Heat spreader – Diffuseur de chaleur

Finiture disponibili - Available finishes - Finitions disponibles

F. 04 - NERO BLACK - NOIR	€	F. 06 - BIANCO WHITE - BLANC	€	F. 07 - MARRONE BROWN - MARRON	€	Ø	
SMN100DIFF	**83,12**	SMB100DIFF	**83,12**	SMM100DIFF	**83,12**	100	3

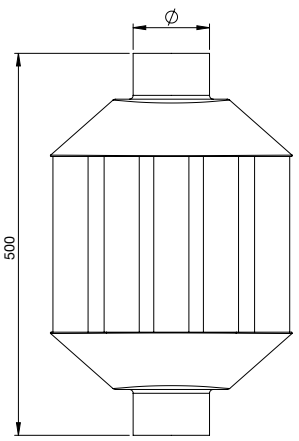



Articolo non certificato
Product not certified - Produit non certifié

NB: Fino ad esaurimento scorte – Note: Until stocks run out – NB: jusqu'à épuisement des stocks

RACT

Raccordo a "T" femmina-femmina

Tee pipe fitting female-female – Té 90° femelle-femelle

Finiture disponibili - Available finishes - Finitions disponibles

F. 04 - NERO BLACK - NOIR	€	F. 06 - BIANCO WHITE - BLANC	€	F. 07 - MARRONE BROWN - MARRON	€	Ø	L	L1	
SMN080RACT	**35,01**	SMB080RACT	**35,01**	SMM080RACT	**35,01**	80	250	121	6
SMN100RACT	**41,47**	SMB100RACT	**41,47**	SMM100RACT	**41,47**	100	250	121	4

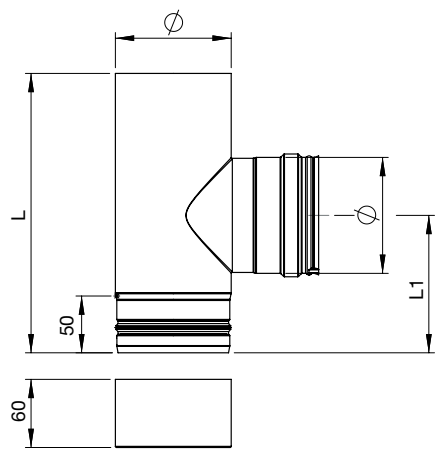



RAF4

Raccordo a "T" femmina-femmina con ispezione

Tee pipe fitting female-female with inspection

Té 90° femelle-femelle avec trappe de visite

Finiture disponibili - Available finishes - Finitions disponibles

F. 04 - NERO BLACK - NOIR	€	F. 06 - BIANCO WHITE - BLANC	€	F. 07 - MARRONE BROWN - MARRON	€	Ø	L	L1	
SMN080RAF4	**54,58**	SMB080RAF4	**54,58**	SMM080RAF4	**54,58**	80	250	125	6

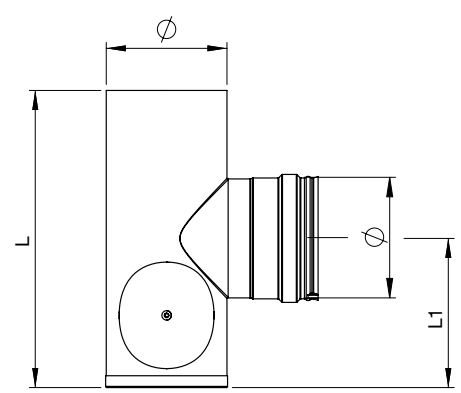



T90F

Raccordo a "T" ridotto Ø 80 femmina

Tee pipe fitting reduced Ø 80 female - Té 90° réduit Ø 80 femelle

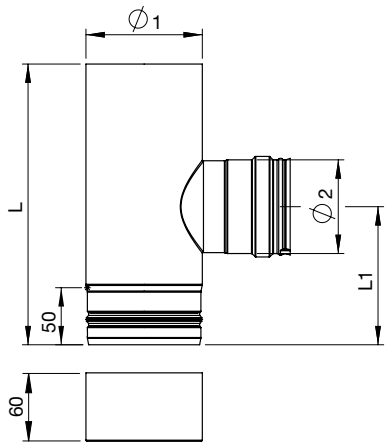



Finiture disponibili - Available finishes - Finitions disponibles

F. 04 - NERO BLACK - NOIR	€	F. 06 - BIANCO WHITE - BLANC	€	F. 07 - MARRONE BROWN - MARRON	€	Ø	L	L1	
SMN100T90F	**59,78**	SMB100T90F	**59,78**	SMM100T90F	**59,78**	100	250	121	4

RID

Riduzione

Reducer – Réduction

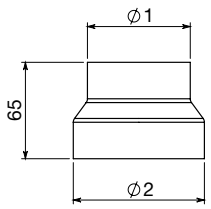



Finiture disponibili - Available finishes - Finitions disponibles

F. 04 - NERO BLACK - NOIR	€	F. 06 - BIANCO WHITE - BLANC	€	F. 07 - MARRONE BROWN - MARRON	€	Ø1	Ø2	
-	-	SMBR80F10M	**12,50**	SMMR80F10M	**12,50**	80F	100M	5
-	-	SMBR80F12M	**12,50**	SMMR80F12M	**12,50**	80F	120M	5
-	-	SMBR10F80M	**12,50**	SMMR10F80M	**12,50**	100F	80M	5
-	-	SMBR10F12F	**12,50**	-	-	100F	120F	5
SMNR10F12M	**12,50**	SMBR10F12M	**12,50**	SMMR10F12M	**12,50**	100F	120M	5
SMNR12F80M	**12,50**	SMBR12F80M	**12,50**	SMMR12F80M	**12,50**	120F	80M	5
SMNR12F10M	**12,50**	SMBR12F10M	**12,50**	SMMR12F10M	**12,50**	120F	100M	5
SMNR13F10M	**12,50**	SMBR13F10M	**12,50**	SMMR13F10M	**12,50**	130F	100M	5

FEMM

Manicotto femmina/femmina

Muff female/female – Manchon femelle/femelle

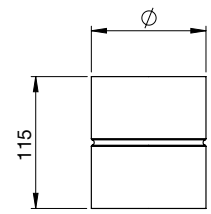

Finiture disponibili - Available finishes - Finitions disponibles

F. 04 - NERO BLACK - NOIR	€	F. 06 - BIANCO WHITE - BLANC	€	F. 07 - MARRONE BROWN - MARRON	€	Ø	
SMN080FEMM	**11,9**	SMB080FEMM	**11,9**	SMM080FEMM	**11,9**	80	12
SMN100FEMM	**12,26**	SMB100FEMM	**12,26**	SMM100FEMM	**12,26**	100	12

MC05

Manicotto femmina/femmina

Muff female/female – Manchon femelle/femelle

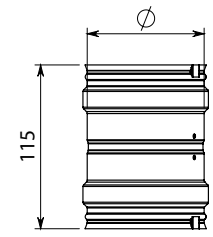



Finiture disponibili - Available finishes - Finitions disponibles

F. 04 - NERO BLACK - NOIR	€	F. 06 - BIANCO WHITE - BLANC	€	F. 07 - MARRONE BROWN - MARRON	€	Ø	
SMN080MC05	**11,49**	SMB080MC05	**11,49**	SMM080MC05	**11,49**	80	12
SMN100MC05	**11,72**	SMB100MC05	**11,72**	SMM100MC05	**11,72**	100	12

MC07

Adattatore femmina – maschio

Adaptor female - male – Adaptateur femelle - mâle

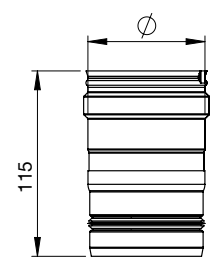



Finiture disponibili - Available finishes - Finitions disponibles

F. 04 - NERO BLACK - NOIR	€	F. 06 - BIANCO WHITE - BLANC	€	F. 07 - MARRONE BROWN - MARRON	€	Ø	
SMN080MC07	**11,49**	SMB080MC07	**11,49**	SMM080MC07	**11,49**	80	12
SMN100MC07	**11,72**	SMB100MC07	**11,72**	SMM100MC07	**11,72**	100	12

GUAR

Guarnizione in silicone per ispezione curva

Silicone gasket for inspection door – Joint silicone pour trappe de visite

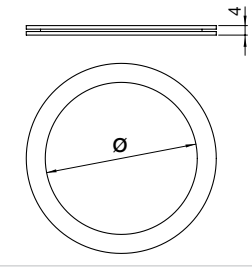



CODICE CODE - CODE	€	Ø	
GUAR-ISP01	**3,15**	80 - 100	1

Resistente fino a 250°C – Resistant up to 250°C – Résistant jusqu'à 250°C

ROSE

Rosone

Ring – Rosace

Finiture disponibili - Available finishes - Finitions disponibles

F. 04 - NERO BLACK - NOIR	€	F. 06 - BIANCO WHITE - BLANC	€	F. 07 - MARRONE BROWN - MARRON	€	Ø	
SMN080ROSE	**9,63**	SMB080ROSE	**9,63**	SMM080ROSE	**9,63**	80	10
SMN100ROSE	**9,63**	SMB100ROSE	**9,63**	SMM100ROSE	**9,63**	100	10



ROS9

Rosone con molle

Ring with springs – Rosace avec ressorts

Finiture disponibili - Available finishes - Finitions disponibles

F. 01 - NERO BLACK - NOIR	€	F. 03 - BIANCO WHITE - BLANC	€	Ø1	Ø2	
D080ROS9	**17,10**	H080ROS9	**17,10**	250	80	1
D100ROS9	**17,10**	H100ROS9	**17,10**	250	100	1



FASC

Fascetta reggitubo leggera

Mild support pipe clip – Collier léger de soutien pour tuyau

Finiture disponibili - Available finishes - Finitions disponibles

F. 04 - NERO BLACK - NOIR	€	F. 06 - BIANCO WHITE - BLANC	€	F. 07 - MARRONE BROWN - MARRON	€	Ø1	Ø2	
SMNFASC0813	**6,77**	SMBFASC0813	**6,77**	SMMFASC0813	**6,77**	250	80	1
SMNFASC1015	**7,12**	SMBFASC1015	**7,12**	SMMFASC1015	**7,12**	250	100	1



FASC

Fascetta reggitubo pesante

Thick support pipe clip – Collier épais de soutien pour tuyau

Finiture disponibili - Available finishes - Finitions disponibles

F. 01 - NERO BLACK - NOIR	€	F. 03 - BIANCO WHITE - BLANC	€	Ø	
FASCD080	**12,00**	FASCH080	**25,57**	80	1
FASCD100	**12,00**	FASCH100	**25,57**	100	1



STENDIB

Stendibiancheria

Clothes rack – Sechoir à linge

Finiture disponibili - Available finishes - Finitions disponibles

F. 04 - NERO BLACK - NOIR	€	F. 06 - BIANCO WHITE - BLANC	€	F. 07 - MARRONE BROWN - MARRON	€	
-	**-**	SMBSTENDIB	**23,67**	SMMSTENDIB	**23,67**	6

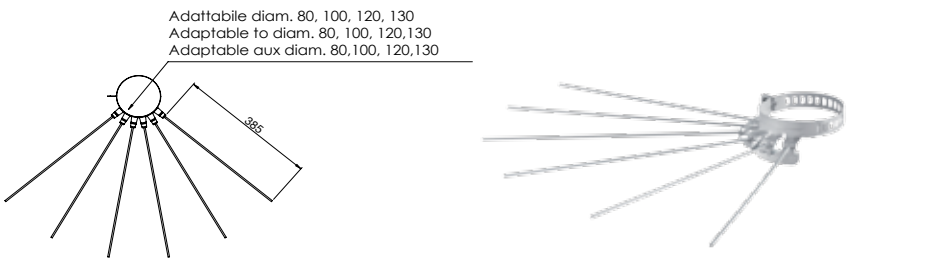

CC06

Terminale cinese

Rain cowl – Chapeau chinois

ZINCATO GALVANIZED - GALVANISÉ	€	Ø	A	L	L1	
SMZ080CC06	**24,57**	80	200	205	80	1
SMZ100CC06	**25,17**	100	200	205	80	1



GUAN

Guarnizione in viton

Viton gasket – Joint viton

CODICE CODE - CODE	€	Ø		h	
D060GUAN	**3,75**	60	per tubi diam.80 - for pipes diam.80 - pour tuyaux diam.80	7,5	1
D080GUAN	**2,20**	80	per tubi diam.100 e per stacco femmina diam.80 - for pipes diam.100 and for female coupler diam.80 - pour tuyaux diam.100 et pour débouchure femelle diam.80	9	1
D100GUAN	**2,56**	100	per stacco femmina diam.100 - for female coupler diam.100 - pour débouchure femelle diam.100	9	1

Viton verde resistente fino a 300° – Green viton resistant up to 300° – Viton vert résistant jusqu'à 300°





kiwa Approved FPC SCANNED CE EN 1856-2 No. 0476-CPR-2977



Linea EASY e EASY PLUS

Canali da fumo per uso interno in acciaio inox AISI 316L per la linea Easy plus e AISI 304BA per la linea Easy, spessore 0,5 mm.
Tutti i prodotti sono realizzati mediante processi automatici quali:
– calandratura: da coils a tubo finito
– saldatura laser longitudinale
– saldatura robotizzata al tig delle curve
– bicchieratura femmina
– verniciatura siliconica liquida antigraffio.
I canali da fumo per le stufe a pellet possono raggiungere una temperatura di esercizio fino a 200°C con l'utilizzo di guarnizioni in silicone (fornite in dotazione).
Le linee Easy e Easy Plus vengono utilizzate per l'evacuazione dei fumi in funzionamento a secco con pressione negativa N1 40 Pa (senza elastomero) o ad umido con pressione positiva P1 200 Pa (con elastomero).
La linea Easy Plus è designata V2, mentre la linea Easy è designata VM.
Sono disponibili nei diametri 80, 100 e 120 mm nel colore nero.

Connecting flue pipes for indoor, made of stainless steel AISI 316L for the Easy Plus Line and of AISI 304BA for the Easy Line, of 0,5 mm thickness.
All products are manufactured by automatic processes such as:
– calendering : from coils to finished pipe
– longitudinal laser beam welding
– robotic tig welding of bends
– female connection
– scratchproof liquid silicone paint
The connecting flue pipes for pellet stoves can reach a working temperature up to 200°C by using silicone gaskets (supplied).
The Easy and Easy Plus lines are used for smoke extraction in dry working conditions with negative pressure N1 40 Pa (without gasket) or in wet working conditions with positive pressure P1 200 Pa (with gasket).
The Easy Plus Line is designated V2, while the Easy Line is designated VM.
Both lines are available in diameters 80, 100 and 120 mm in black color.

Tuyaux de raccordement pour utilisation intérieure en acier inox AISI 316L pour la gamme Easy Plus et en inox 304BA pour la gamme Easy, épaisseur 0,5 mm. Tous les produits sont fabriqués à travers des process automatiques comme:
– calandrage: des bobines au tuyau fini
– soudure laser longitudinale
– soudure robotisée tig des coudes
– emboîtement femelle
– peinture silicone liquide antirayures
Les tuyaux de raccordement pour les poêles à pellet peuvent atteindre une température d'exercice jusqu'à 200°C en utilisant des joints en silicone (fournis).
Le gammes Linea Easy et Easy Plus sont utilisées pour l'évacuation des fumées, fonctionnement en condition sèche avec pression négative N1 40 Pa (sans joint) ou en condition humide avec pression positive P1 200 Pa (avec joint).
La gamme Easy Plus est désignée V2, la gamme Easy est désignée VM.
Les deux gammes sont disponibles en diamètres 80,100 et 120 mm en couleur noir.

Finiture disponibili
Available finishes
Finitions disponibles

F.01



NERO
BLACK - NOIR

APROS

T250

Elemento lineare

Linear element – Elément droit

Finiture disponibili - Available finishes - Finitions disponibles

F. 01 - NERO BLACK - NOIR	€	Ø	L	
B080T250	**15,28**	80	250	2
B100T250	**16,80**	100	250	2
B120T250	**21,05**	120	250	1

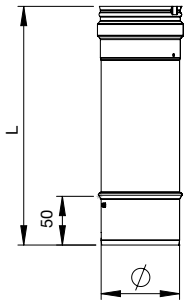



T500

Elemento lineare

Linear element – Elément droit

Finiture disponibili - Available finishes - Finitions disponibles

F. 01 - NERO BLACK - NOIR	€	Ø	L	
B080T500	**21,76**	80	500	2
B100T500	**23,69**	100	500	2
B120T500	**29,87**	120	500	1

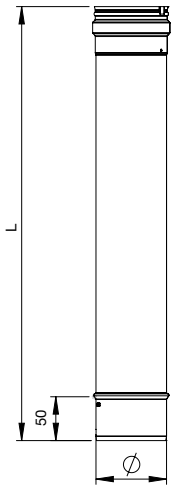



T100

Elemento lineare

Linear element – Elément droit

Finiture disponibili - Available finishes - Finitions disponibles

F. 01 - NERO BLACK - NOIR	€	Ø	L	
B080T100	**27,77**	80	1000	2
B100T100	**31,42**	100	1000	2
B120T100	**40,48**	120	1000	1

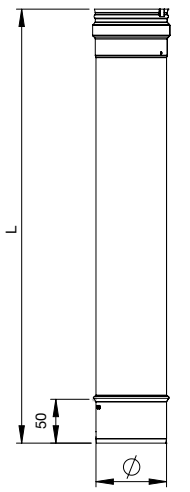



T2000

Elemento lineare

Linear element – Elément droit

Finiture disponibili - Available finishes - Finitions disponibles

F. 01 - NERO BLACK - NOIR	€	Ø	L	
B080T2000	**65,36**	80	2000	2
B100T2000	**78,40**	100	2000	2

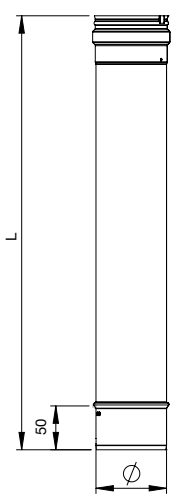



C090

Curva a 90°

90° Bend – Coude 90°

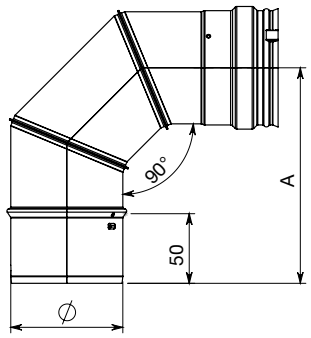



Finiture disponibili - Available finishes - Finitions disponibles

F. 01 - NERO BLACK - NOIR	€	Ø	A	B	C	
B080C090	**31,84**	80	155	192	107	2
B100C090	**35,60**	100	155	202	107	2
B120C090	**38,90**	120	165	222	117	1

C045

Curva a 45°

45° Bend – Coude 45°

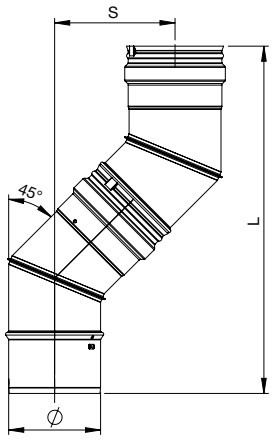

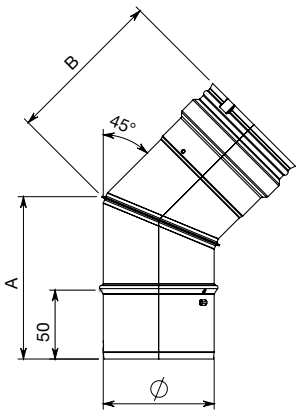



Finiture disponibili - Available finishes - Finitions disponibles

F. 01 - NERO BLACK - NOIR	€	Ø	A	B	C	
B080C045	**28,10**	80	118	115	99	2
B100C045	**29,87**	100	116	113	102	2
B120C045	**32,91**	120	124	121	112	1

RACT

Raccordo a "T" femmina-femmina

Tee pipe fitting female-female – Té 90° femelle-femelle

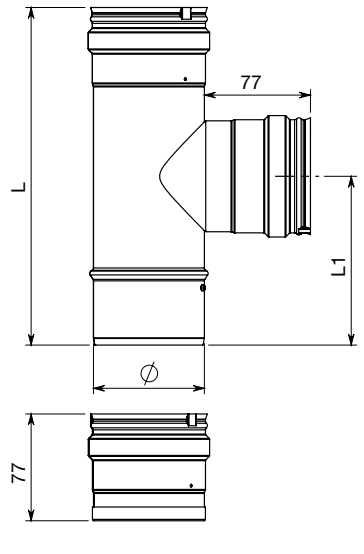



Finiture disponibili - Available finishes - Finitions disponibles

F. 01 - NERO BLACK - NOIR	€	Ø	L	L1	
B080RACT	**51,10**	80	245	123	1
B100RACT	**56,18**	100	245	123	1
B120RACT	**79,82**	120	265	129	1

GUAR

Guarnizione in silicone

Silicone gasket – Joint silicone

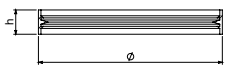



CODICE CODE - CODE	€	Ø	h	
I080GUAR	**0,95**	80	11,5	1
I100GUAR	**1,30**	100	11,5	1
I120GUAR	**1,56**	120	11,5	1

Silicone nero resistente fino a 200° – Black silicone resistant up to 200° – Silicone noir résistant jusqu'à 200°

Dynamic One nero - Nelle certificazioni, vedi Dynamic One nero - By certifications, see Dynamic One nero - Pour les certifications, voir Dynamic One nero.

T250

Elemento lineare

Linear element – Elément droit

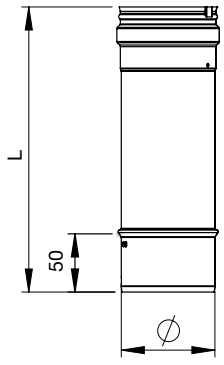



Finiture disponibili - Available finishes - Finitions disponibles

F. 01 - NERO BLACK - NOIR	€	Ø	L	
Q080T250	**13,89**	80	250	2
Q100T250	**15,27**	100	250	2
Q120T250	**19,13**	120	250	1

T500

Elemento lineare

Linear element – Elément droit

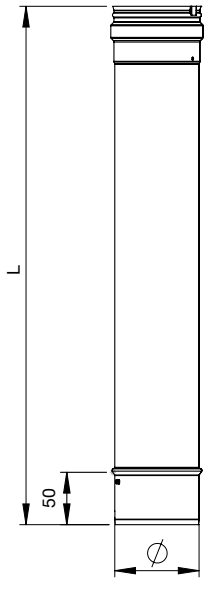



Finiture disponibili - Available finishes - Finitions disponibles

F. 01 - NERO BLACK - NOIR	€	Ø	L	
Q080T500	**19,78**	80	500	2
Q100T500	**21,53**	100	500	2
Q120T500	**27,15**	120	500	1

T100

Elemento lineare

Linear element – Elément droit

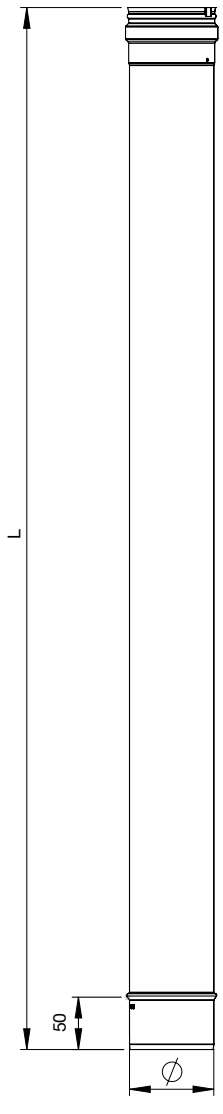



Finiture disponibili - Available finishes - Finitions disponibles

F. 01 - NERO BLACK - NOIR	€	Ø	L	
Q080T100	**25,24**	80	1000	2
Q100T100	**29,64**	100	1000	2
Q120T100	**36,80**	120	1000	1

C090

Curva a 90°

90° Bend – Coude 90°

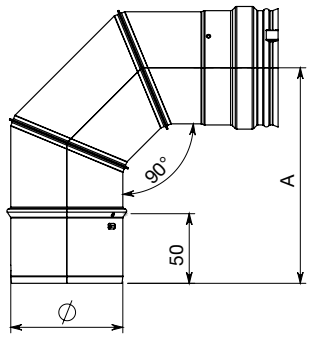



Finiture disponibili - Available finishes - Finitions disponibles

F. 01 - NERO BLACK - NOIR	€	Ø	A	B	C	
Q080C090	**30,03**	80	155	192	107	2
Q100C090	**32,36**	100	155	202	107	2
Q120C090	**35,36**	120	165	222	117	1

C045

Curva a 45°

45° Bend – Coude 45°

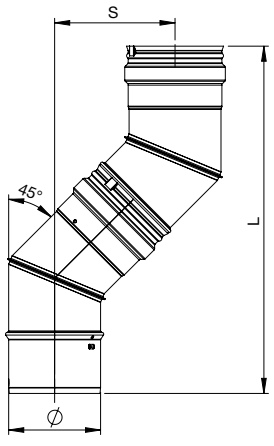

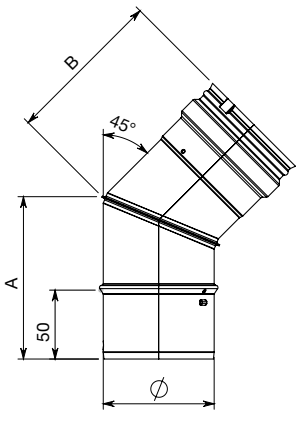



Finiture disponibili - Available finishes - Finitions disponibles

F. 01 - NERO BLACK - NOIR	€	Ø	A	B	C	
Q080C045	**25,54**	80	118	115	99	2
Q100C045	**27,15**	100	116	113	102	2
Q120C045	**29,91**	120	124	121	112	1

RACT

Raccordo a "T" femmina-femmina

Tee pipe fitting female-female – Té 90° femelle-femelle

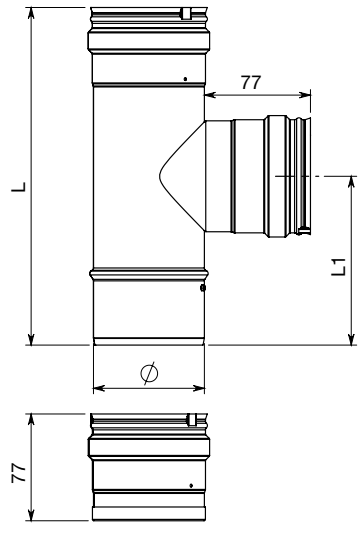



Finiture disponibili - Available finishes - Finitions disponibles

F. 01 - NERO BLACK - NOIR	€	Ø	L	L1	
Q080RACT	**46,45**	80	245	123	1
Q100RACT	**51,07**	100	245	123	1
Q120RACT	**72,56**	120	265	129	1

GUAR

Guarnizione in silicone

Silicone gasket – Joint silicone

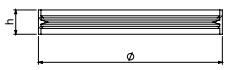



CODICE CODE - CODE	€	Ø	h	
I080GUAR	**0,95**	80	11,5	1
I100GUAR	**1,30**	100	11,5	1
I120GUAR	**1,56**	120	11,5	1

Silicone nero resistente fino a 200° – Black silicone resistant up to 200° – Silicone noir résistant jusqu'à 200°





Canne fumarie

Chimney systems
Conduits de cheminée

A contraddistinguere APROS s.r.l. nel settore di riferimento è la forte spinta alla qualità e innovazione del prodotto, rigorosamente "made in Italy". La ricerca di sempre nuove soluzioni e prodotti in sintonia con gli ultimi trend del mercato, il costante aggiornamento professionale del personale, la scelta di adottare esclusivamente tecnologie di ultima generazione e materiali innovativi ed ecosostenibili, la particolare attenzione riservata al design, risponde all'esigenza di offrire ai clienti le più avanzate soluzioni in fatto di performance, affidabilità ed eleganza stilistica.

To distinguish APROS s.r.l. in the reference field is the strong motivation to quality and innovation of its products, strictly "made in Italy". The search for always new solutions and products in sync with the latest trends of the market, the constant professional update of the staff, the choice to adopt only the latest generation technologies together with innovative and sustainable materials, the special attention paid to design, everything meets the need to offer to customers the most advanced solutions in terms of performance, reliability and stylistic elegance.

Une distinction de APROS s.r.l. dans le secteur de référence est la forte motivation vers la qualité et l'innovation du produit, strictement "made in Italy". Toujours à la recherche de nouvelles solutions et produits en phase avec les dernières tendances du marché, la mise à jour professionnelle constante du personnel, le choix de n'adopter que les technologies de dernière génération ensemble avec des matériaux innovants et durables, l'attention particulière donnée au design, tout cela répond à la nécessité d'offrir aux clients les solutions les plus avancées en terme de performance, fiabilité et élégance stylistique.


300
400
500
°C

kiwa Approved FPC SCANNED CE **EN 1856-2**
No. 0476-CPR-2977

Dynamic ONE

Canali da fumo per uso interno in acciaio inox AISI 316L spessore 0,5 mm. Tutti i prodotti sono realizzati mediante processi automatici quali:
– calandratura: da coils a tubo finito
– saldatura laser longitudinale
– saldatura robotizzata al tig delle curve
– bicchieratura femmina con particolare sistema "click-clack", esclusivamente dal diametro 80 al 200 compreso, che facilita e velocizza l'installazione.

I canali da fumo per generatori a combustibile solido e/o liquido possono raggiungere una temperatura di esercizio fino a 200°C con l'utilizzo di guarnizioni in silicone (fornite in dotazione fino al diametro 180 incluso). Il Dynamic One viene utilizzato per l'evacuazione dei fumi in funzionamento a secco o a umido con pressione negativa N1 40 Pa (senza elastomero) o con pressione positiva P1 200 Pa (con elastomero).
Tutta la linea è testata V2, quindi resistente alla corrosione. Disponibile nei diametri da 80 a 400 mm.

Connecting flue pipes for indoor, made of stainless steel AISI 316L of 0,5 mm thickness.
All products are manufactured by automatic processes such as:
– calendering : from coils to finished pipe
– longitudinal laser beam welding
– robotic tig welding of bends
– female connection with particular "click-clack" system, exclusively from diameter 80 to 200 included, for easy and quick installations.

The connecting flue pipes for appliances fuelled by solid and/or liquid fuels can reach a working temperature up to 200°C by using silicone gaskets (supplied up to diameter 180 included).
Dynamic One is used for smoke extraction in dry or wet working conditions, with negative pressure N1 40 Pa (without gasket) or with positive pressure P1 200 Pa (with gasket).
The whole range is V2 tested, therefore it is resistant to corrosion. It is available from diameter 80 to 400 mm.

Tuyaux de raccordement pour utilisation intérieure en acier inox AISI 316L épaisseur 0,5 mm. Tous les produits sont fabriqués à travers des process automatiques comme:
– calandrage: des bobines au tuyau fini
– soudure laser longitudinale
– soudure robotisée tig des coudes
– emboîtement femelle avec système particulier "click-clack", exclusivement du diametre 80 au 200 inclus, qui rend l'installation plus simple et rapide.

Les tuyaux de raccordement pour générateurs à combustible solide et/ou liquide peuvent atteindre une température d'exercice jusqu'à 200°C en utilisant des joints en silicone (fournis jusqu'au diametre 180 inclus). Dynamic One est utilisé pour l'évacuation des fumées, fonctionnement en condition sèche ou humide, avec pression négative N1 40 Pa (sans joint) ou avec pression positive P1 200 Pa (avec joint).
Toute la gamme est testée V2 donc elle est résistante à la corrosion.
Il est disponible du diamètre 80 au 400 mm.

Finiture disponibili
Available finishes
Finitions disponibles

F.08



INOX
STAINLESS STEEL - ACIER INOX

T250

Elemento lineare

Linear element – Elément droit

Finiture disponibili - Available finishes - Finitions disponibles

F.08 - ACCIAIO INOX STAINLESS STEEL - ACIER INOX	€	Ø	L	
I080T250	**11,10**	80	250	1
I100T250	**12,89**	100	250	1
I120T250	**14,09**	120	250	1
I130T250	**14,88**	130	250	1
I140T250	**15,44**	140	250	1
I150T250	**16,26**	150	250	1
I160T250	**16,77**	160	250	1
I180T250	**18,03**	180	250	1
I200T250	**19,63**	200	250	1
I220T250	**21,52**	220	250	1
I250T250	**24,17**	250	250	1
I300T250	**29,77**	300	250	1
I350T250	**32,44**	350	250	1
I400T250	**42,36**	400	250	1

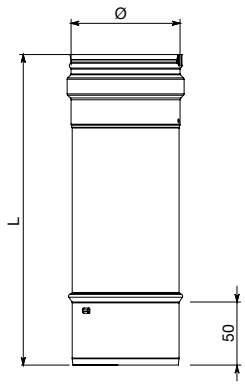



T500

Elemento lineare

Linear element – Elément droit

Finiture disponibili - Available finishes - Finitions disponibles

F.08 - ACCIAIO INOX STAINLESS STEEL - ACIER INOX	€	Ø	L	
I080T500	**15,89**	80	500	1
I100T500	**18,19**	100	500	1
I120T500	**20,24**	120	500	1
I130T500	**21,45**	130	500	1
I140T500	**22,52**	140	500	1
I150T500	**23,69**	150	500	1
I160T500	**24,66**	160	500	1
I180T500	**26,67**	180	500	1
I200T500	**29,13**	200	500	1
I220T500	**33,94**	220	500	1
I250T500	**35,68**	250	500	1
I300T500	**44,57**	300	500	1
I350T500	**53,07**	350	500	1
I400T500	**63,68**	400	500	1

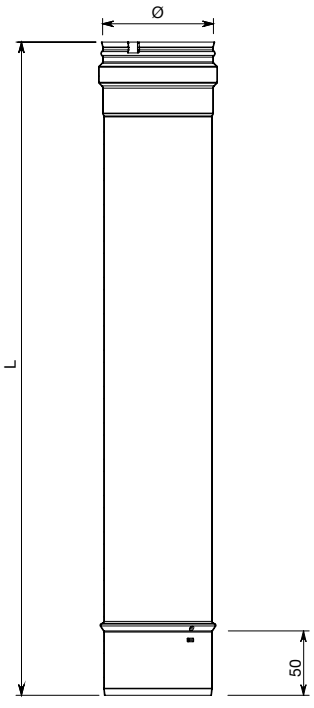



T100

Elemento lineare

Linear element – Elément droit

Finiture disponibili - Available finishes - Finitions disponibles

F.08 - ACCIAIO INOX STAINLESS STEEL - ACIER INOX	€	Ø	L	
I080T100	**22,97**	80	1000	1
I100T100	**27,29**	100	1000	1
I120T100	**31,20**	120	1000	1
I130T100	**33,37**	130	1000	1
I140T100	**35,49**	140	1000	1
I150T100	**37,49**	150	1000	1
I160T100	**39,46**	160	1000	1
I180T100	**43,23**	180	1000	1
I200T100	**47,58**	200	1000	1
I220T100	**60,69**	220	1000	1
I250T100	**63,33**	250	1000	1
I300T100	**74,51**	300	1000	1
I350T100	**90,49**	350	1000	1
I400T100	**102,50**	400	1000	1

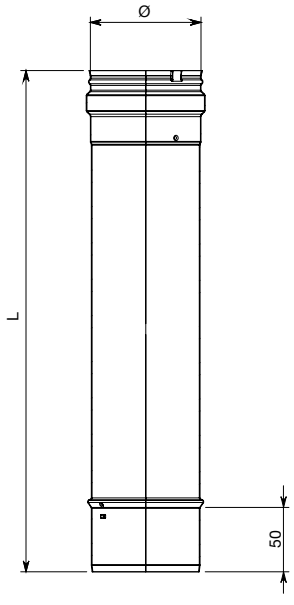



TELE

Elemento telescopico

Telescopic element – Elément télescopique

Finiture disponibili - Available finishes - Finitions disponibles

F.08 - ACCIAIO INOX STAINLESS STEEL - ACIER INOX	€	Ø	
I080TELE	**33,35**	80	1
I100TELE	**38,77**	100	1
I120TELE	**43,18**	120	1
I130TELE	**45,75**	130	1
I140TELE	**48,04**	140	1
I150TELE	**50,54**	150	1
I160TELE	**52,67**	160	1
I180TELE	**57,00**	180	1
I200TELE	**62,32**	200	1
I220TELE	**66,88**	220	1
I250TELE	**73,67**	250	1
I300TELE	**88,69**	300	1
I350TELE	**98,60**	350	1
I400TELE	**110,97**	400	1

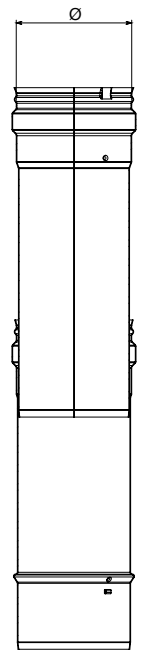

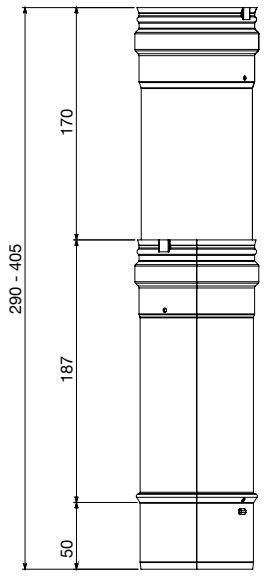



ORSX

Curva orientabile 0-90°

Revolving bend 0-90° – Coude orientable 0-90°

Finiture disponibili - Available finishes - Finitions disponibles

F.08 - ACCIAIO INOX STAINLESS STEEL - ACIER INOX	€	Ø	L1	L2	
I080ORSX	**47,65**	80	135	150	1
I100ORSX	**52,00**	100	140	155	1
I120ORSX	**60,04**	120	165	175	1
I130ORSX	**63,71**	130	175	190	1
I140ORSX	**65,48**	140	185	197	1
I150ORSX	**67,26**	150	190	205	1
I160ORSX	**71,43**	160	200	213	1
I180ORSX	**75,60**	180	210	225	1
I200ORSX	**76,25**	200	230	245	1
I250ORSX	**121,46**	250	245	265	1
I300ORSX	**145,06**	300	300	320	1

Elemento non certificato per l'intubamento in pressione positiva P1. È sconsigliato l'utilizzo per assemblare camini destinati ad asservire generatori a condensazione.
This element is not certified for relining under positive pressure P1. Do not use this element in flue systems serving condensate generators.
Cet élément n'est pas certifié pour assemblements sous pression positive P1. Ne pas utiliser cet élément pour installer conduits de fumée destinés à servir générateurs à condensation.

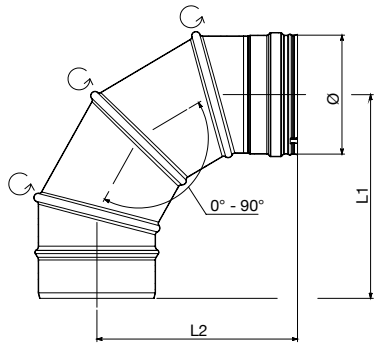



C090

Curva a 90°

90° Bend– Coude 90°

Finiture disponibili - Available finishes - Finitions disponibles

F.08 - ACCIAIO INOX STAINLESS STEEL - ACIER INOX	€	Ø	L1	L2	L3	
I080C090	**23,58**	80	166	169	288	1
I100C090	**25,54**	100	176	179	307	1
I120C090	**25,74**	120	186	189	327	1
I130C090	**26,82**	130	193	196	340	1
I140C090	**31,83**	140	196	199	349	1
I150C090	**34,02**	150	201	204	358	1
I160C090	**35,88**	160	206	209	368	1
I180C090	**40,52**	180	216	219	388	1
I200C090	**42,40**	200	226	229	408	1
I220C090	**55,48**	220	236	239	428	1
I250C090	**57,11**	250	251	254	458	1
I300C090	**70,40**	300	276	279	508	1
I350C090	**87,21**	350	301	304	558	1
I400C090	**118,69**	400	302	305	558	1

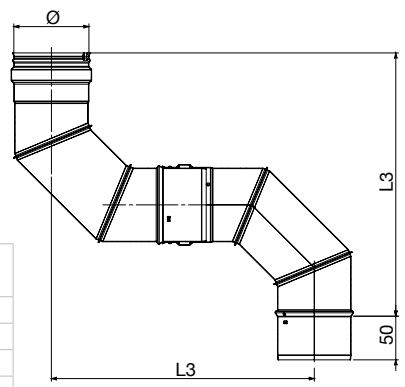

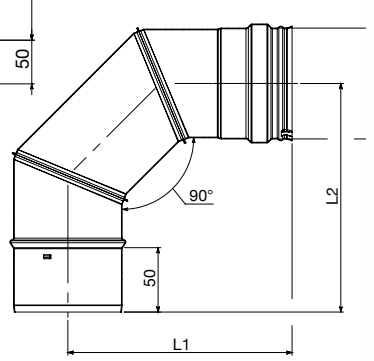



C90S

Curva a 90° con ispezione

90° Bend with inspection – Coude 90° avec trappe de visite

Finiture disponibili - Available finishes - Finitions disponibles

F.08 - ACCIAIO INOX STAINLESS STEEL - ACIER INOX	€	Ø	L1	L2	
I080C90S	**70,75**	80	166	169	1
I100C90S	**75,00**	100	176	179	1
I130C90S	**109,31**	130	193	196	1
I150C90S	**117,41**	150	201	204	1
I180C90S	**142,47**	180	216	219	1
I200C90S	**149,02**	200	226	229	1
I250C90S	**174,23**	250	251	254	1
I300C90S	**206,85**	300	276	279	1

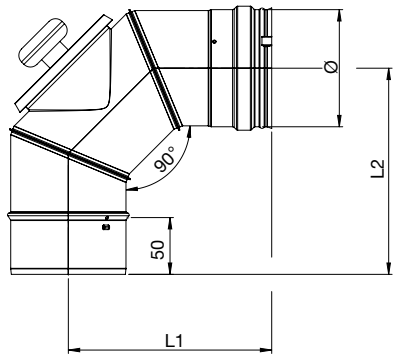



C045

Curva a 45°

45° Bend – Coude 45°

Finiture disponibili - Available finishes - Finitions disponibles

F.08 - ACCIAIO INOX STAINLESS STEEL - ACIER INOX	€	Ø	L1	L2	S	I	
I080C045	**16,74**	80	170	256	32	105	1
I100C045	**19,22**	100	176	270	35	112	1
I120C045	**20,36**	120	184	285	38	118	1
I130C045	**21,07**	130	190	297	40	123	1
I140C045	**22,36**	140	192	302	41	125	1
I150C045	**23,26**	150	195	307	42	127	1
I160C045	**24,64**	160	200	314	45	130	1
I180C045	**25,09**	180	205	328	47	136	1
I200C045	**29,55**	200	215	341	49	141	1
I220C045	**31,81**	220	220	343	51	142	1
I250C045	**36,79**	250	230	370	57	147	1
I300C045	**44,60**	300	248	407	64	162	1
I350C045	**55,93**	350	265	441	72	176	1
I400C045	**68,57**	400	212	460	49	184	1

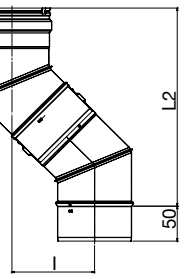

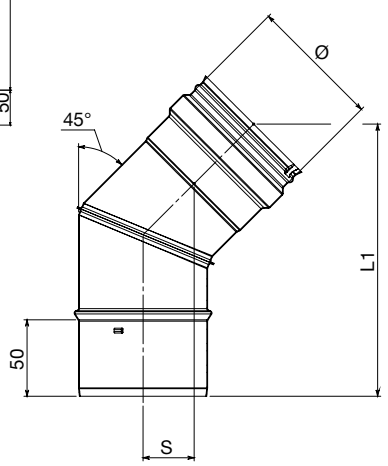



C030

Curva a 30°

30° Bend – Coude 30°

Finiture disponibili - Available finishes - Finitions disponibles

F.08 - ACCIAIO INOX STAINLESS STEEL - ACIER INOX	€	Ø	L1	L2	S	I	
I080C030	**17,36**	80	174	257	19	69	1
I100C030	**18,56**	100	178	267	21	71	1
I120C030	**21,06**	120	183	277	22	74	1
I130C030	**21,80**	130	186	281	23	75	1
I140C030	**23,09**	140	188	285	23	77	1
I150C030	**24,06**	150	191	292	24	78	1
I160C030	**25,47**	160	193	296	25	79	1
I180C030	**25,95**	180	198	306	26	82	1
I200C030	**27,71**	200	203	316	27	84	1
I220C030	**30,40**	220	208	326	29	86	1
I250C030	**34,49**	250	216	341	31	91	1
I300C030	**41,81**	300	228	366	34	98	1
I350C030	**52,91**	350	241	392	38	105	1
I400C030	**60,20**	400	253	404	43	108	1

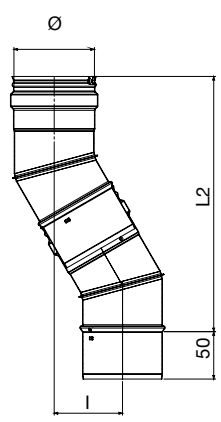

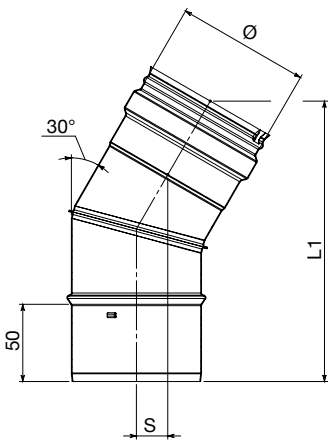



T090

Raccordo a "T " 90° maschio-femmina

90° Tee pipe fitting male-female – Té 90° mâle-femelle

Finiture disponibili - Available finishes - Finitions disponibles

F.08 - ACCIAIO INOX STAINLESS STEEL - ACIER INOX	€	Ø	L	L1	L2	
I080T090	**29,66**	80	245	80	124	1
I100T090	**33,04**	100	245	80	124	1
I120T090	**36,01**	120	325	80	164	1
I130T090	**37,96**	130	325	80	164	1
I140T090	**39,92**	140	325	80	164	1
I150T090	**41,71**	150	495	80	249	1
I160T090	**50,02**	160	325	80	199	1
I180T090	**61,61**	180	495	80	249	1
I200T090	**67,45**	200	495	80	249	1
I220T090	**81,58**	220	495	80	249	1
I250T090	**82,82**	250	495	80	249	1
I300T090	**97,78**	300	495	80	249	1
I350T090	**138,55**	350	545	80	274	1
I400T090	**170,04**	400	595	80	299	1

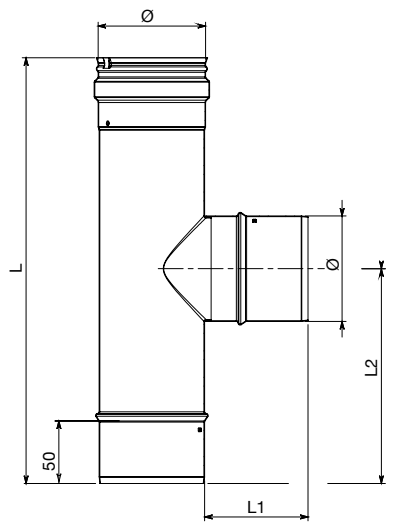



RACT

Raccordo a "T" 90° femmina-femmina

90° Tee pipe fitting female-female – Té 90° femelle-femelle

Finiture disponibili - Available finishes - Finitions disponibles

F.08 - ACCIAIO INOX STAINLESS STEEL - ACIER INOX	€	Ø	L	L1	L2	
I080RACT	**29,66**	80	245	77	124	1
I100RACT	**33,04**	100	245	77	124	1
I120RACT	**36,01**	120	325	77	164	1
I130RACT	**37,96**	130	325	77	164	1
I140RACT	**39,92**	140	325	77	164	1
I150RACT	**41,71**	150	495	77	249	1
I160RACT	**50,02**	160	325	77	199	1
I180RACT	**61,61**	180	495	77	249	1
I200RACT	**67,45**	200	495	77	249	1
I220RACT	**81,58**	220	495	77	249	1
I250RACT	**82,82**	250	495	77	249	1
I300RACT	**97,78**	300	495	77	249	1
I350RACT	**138,55**	350	545	77	274	1
I400RACT	**170,04**	400	595	77	299	1

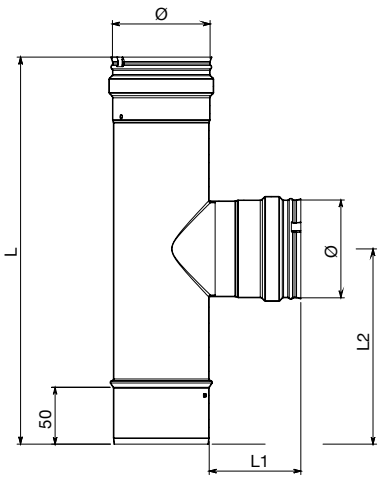



TS90

Raccordo a "T" 90° maschio-femmina con ispezione

90° Tee pipe fitting male-female with inspection – Té 90° mâle-femelle avec trappe de visite

Finiture disponibili - Available finishes - Finitions disponibles

F.08 - ACCIAIO INOX STAINLESS STEEL - ACIER INOX	€	Ø	L	L1	L2	
I080TS90	**52,15**	80	325	80	164	1
I100TS90	**55,53**	100	325	80	164	1
I130TS90	**60,45**	130	325	80	164	1
I150TS90	**64,20**	150	495	80	249	1
I180TS90	**84,10**	180	495	80	249	1
I200TS90	**89,94**	200	495	80	249	1
I250TS90	**105,31**	250	495	80	249	1
I300TS90	**120,27**	300	495	80	249	1

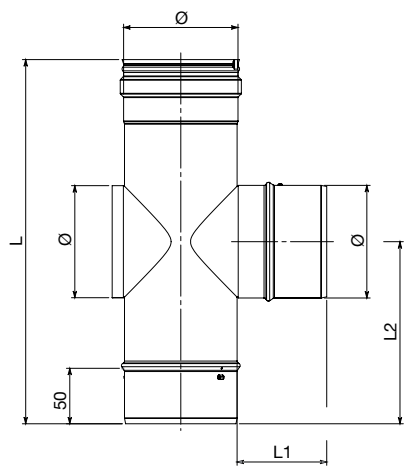



Compatibile con tappi per ispezione TI84 e TI85 (non incluso) – Compatible with plugs for inspection TI84 and TI85 (not included) – Compatible avec les bouchons TI84 et TI85 (non inclus)

TF90

Raccordo a "T" 90° femmina-femmina con ispezione

90° Tee pipe fitting female-female with inspection – Té 90° femelle-femelle avec trappe de visite

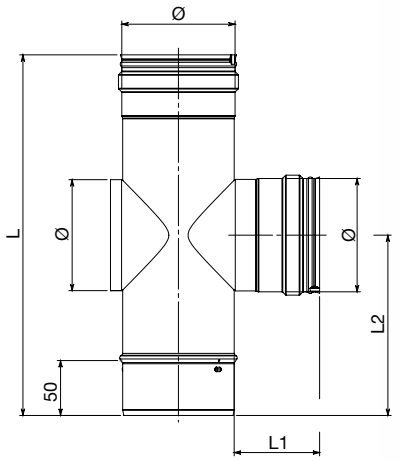



Finiture disponibili - Available finishes - Finitions disponibles

F.08 - ACCIAIO INOX STAINLESS STEEL - ACIER INOX	€	Ø	L	L1	L2	
I080TF90	**52,15**	80	325	77	164	1
I100TF90	**55,53**	100	325	77	164	1
I130TF90	**60,45**	130	325	77	164	1
I150TF90	**64,20**	150	495	77	249	1
I180TF90	**84,10**	180	495	77	249	1
I200TF90	**89,94**	200	495	77	249	1
I250TF90	**105,31**	250	495	77	249	1
I300TF90	**120,27**	300	495	77	249	1

Compatibile con tappi per ispezione TI84 e TI85 (non incluso) – Compatible with plugs for inspection TI84 and TI85 (not included) – Compatible avec les bouchons TI84 et TI85 (non inclus)

T9CL

Raccordo a "T" 90° con stacco removibile

90° Tee pipe fitting with removable coupler – Té 90° avec débouchure amovible

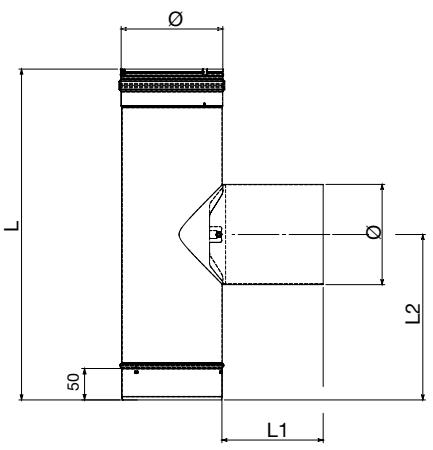



Finiture disponibili - Available finishes - Finitions disponibles

F.08 - ACCIAIO INOX STAINLESS STEEL - ACIER INOX	€	Ø	L	L1	L2	
I080T9CL	**52,48**	80	245	150	124	1
I100T9CL	**53,55**	100	325	150	164	1
I130T9CL	**56,98**	130	325	150	164	1
I150T9CL	**71,12**	150	495	150	249	1
I180T9CL	**81,19**	180	495	150	249	1
I200T9CL	**91,04**	200	495	150	249	1
I250T9CL	**97,22**	250	495	150	249	1
I300T9CL	**109,68**	300	495	150	249	1

L'articolo T9CL garantisce una classe di tenuta N1 (40 Pa) – The item T9CL ensures tightness class N1 (40 Pa) – L'élément T9CL garantit une classe d'étanchéité N1 (40 Pa)
Nella parte dello stacco removibile è compatibile con Dynamic One femmina, Linea Pellet femmina, Linea Pellet Superior femmina - The removable couple is compatible with the female part of Dynamic One, Pellet and Pellet Superior - La débouchure amovible est compatible avec la partie femelle des gammes Dynamic One, Pellet et Pellet Superior

T90R

Raccordo a "T" 90° ridotto Ø 80 maschio

90° Tee pipe fitting reduced Ø 80 male – Té 90° réduit Ø 80 mâle

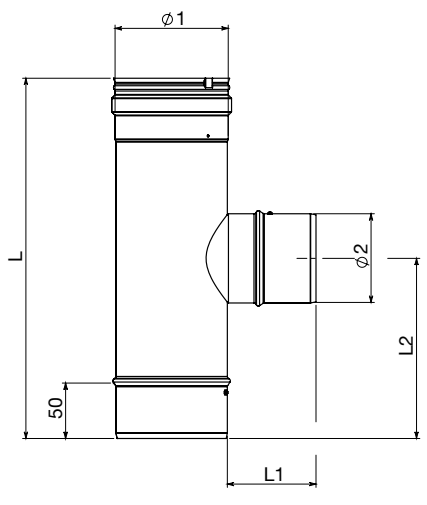



Finiture disponibili - Available finishes - Finitions disponibles

F.08 - ACCIAIO INOX STAINLESS STEEL - ACIER INOX	€	Ø1	Ø2	L	L1	L2	
I100T90R	**37,19**	100	80	325	80	164	1
I120T90R	**39,42**	120	80	325	80	164	1
I130T90R	**41,04**	130	80	325	80	164	1
I140T90R	**42,62**	140	80	325	80	164	1
I150T90R	**44,16**	150	80	495	80	249	1
I160T90R	**46,67**	160	80	325	80	199	1
I180T90R	**48,66**	180	80	495	80	249	1
I200T90R	**52,44**	200	80	495	80	249	1
I220T90R	**56,26**	220	80	495	80	249	1
I250T90R	**62,29**	250	80	495	80	249	1
I300T90R	**75,10**	300	80	495	80	249	1
I350T90R	**144,46**	350	80	545	80	274	1
I400T90R	**155,29**	400	80	325	80	164	1

T90F

Raccordo a "T" 90° ridotto Ø 80 femmina

90° Tee pipe fitting reduced Ø 80 female – Té 90° réduit Ø 80 femelle

Finiture disponibili - Available finishes - Finitions disponibles

F.08 - ACCIAIO INOX STAINLESS STEEL - ACIER INOX	€	Ø1	Ø2	L	L1	L2	
I100T90F	**37,19**	100	80	325	80	164	1
I120T90F	**39,42**	120	80	325	80	164	1
I130T90F	**41,04**	130	80	325	80	164	1
I140T90F	**42,62**	140	80	325	80	164	1
I150T90F	**44,16**	150	80	495	80	249	1
I160T90F	**46,67**	160	80	325	80	199	1
I180T90F	**48,66**	180	80	495	80	249	1
I200T90F	**52,44**	200	80	495	80	249	1
I220T90F	**56,26**	220	80	495	80	249	1
I250T90F	**62,29**	250	80	495	80	249	1
I300T90F	**75,10**	300	80	495	80	249	1
I350T90F	**144,46**	350	80	545	80	274	1
I400T90F	**155,29**	400	80	325	80	164	1

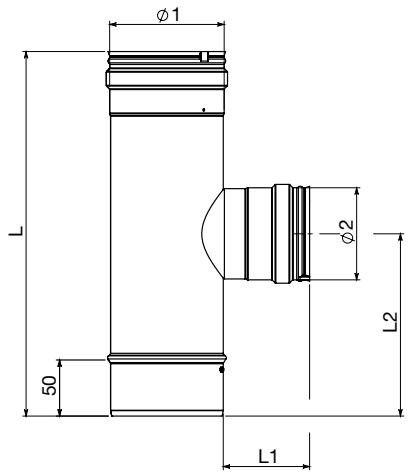



T90R/F

Raccordo a "T" 90° ridotto (stacco con Ø2 a scelta)

90° Tee pipe fitting reduced (coupler with Ø2 to be chosen)
Té 90° rèduit (débouchure Ø2 à choisir)

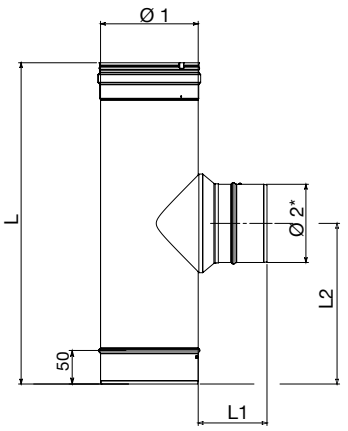

*** Ø2 a scelta**
*** Ø2 to be chosen**
*** Ø2 à choisir**



T90R
Stacco maschio
Male coupler / Débouchure mâle

Componi così il tuo codice
Compose your code in this way
Composez votre code de cette façon

I150 T90R_I 120

- Ø1
- Modello raccordo
  T90R= stacco maschio
  T90F= stacco femmina
  "T" model
  T90R=coupler male
  T90F= coupler female
  Modèle du raccord
  T90R=débouchure mâle
  T90F=débouchure femelle
- I = mono parete inox 316
  D = linea legna/pellet colore nero
  G= linea legna/pellet colore grigio
  I=single wall stainless steel 316
  D=wood/pellet line black color
  G= wood/pellet line grey color
  I=simple paroi inox 316
  D=gamme bois/pellet couleur noir
  G=gamme bois/pellet couleur grise
- Ø2

Ø1	€	L	L1	L2	
120	**121,46**	325	80	164	1
130	**124,40**	325	80	164	1
140	**127,34**	325	80	164	1
150	**130,04**	495	80	249	1
160	**142,48**	325	80	249	1
180	**159,89**	495	80	249	1
200	**168,62**	495	80	249	1
220	**178,34**	495	80	249	1
250	**191,67**	495	80	249	1
300	**214,14**	495	80	249	1
350	**275,29**	545	80	274	1
400	**322,52**	595	80	299	1

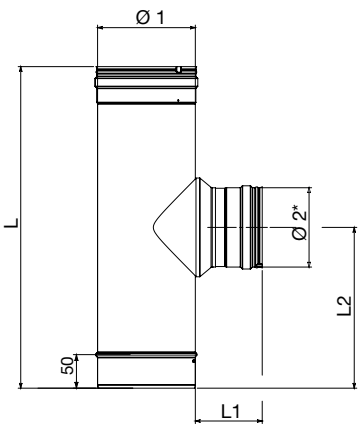

*** Ø2 a scelta**
*** Ø2 to be chosen**
*** Ø2 à choisir**



T90F
Stacco femmina
Female coupler / Débouchure femelle

Per formulare il prezzo considerare il diametro del raccordo a "T" Ø1
To calculate the price, consider the diameter of the "T" pipe fitting Ø1
Pour formuler le prix, considérer le diamètre du raccord à "T" Ø1

TC85

Tappo raccogli condensa

Drain tee cap – Tampon purge

Finiture disponibili - Available finishes - Finitions disponibles

F.08 - ACCIAIO INOX STAINLESS STEEL - ACIER INOX	€	Ø	
I080TC85	**20,55**	80	1
I100TC85	**21,73**	100	1
I120TC85	**23,59**	120	1
I130TC85	**25,06**	130	1
I140TC85	**26,08**	140	1
I150TC85	**27,12**	150	1
I160TC85	**28,43**	160	1
I180TC85	**29,76**	180	1
I200TC85	**32,23**	200	1
I220TC85	**36,03**	220	1
I250TC85	**41,77**	250	1
I300TC85	**46,64**	300	1
I350TC85	**51,45**	350	1
I400TC85	**61,61**	400	1

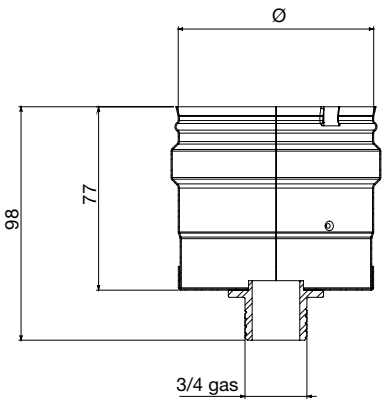



TC86

Tappo cieco raccogli condensa

Blind tee cap – Tampon sans purge

Finiture disponibili - Available finishes - Finitions disponibles

F.08 - ACCIAIO INOX STAINLESS STEEL - ACIER INOX	€	
I080TC86	**17,45**	1
I100TC86	**18,61**	1
I120TC86	**20,47**	1
I130TC86	**21,94**	1
I140TC86	**22,97**	1
I150TC86	**24,00**	1
I160TC86	**25,31**	1
I180TC86	**26,64**	1
I200TC86	**29,11**	1
I250TC86	**38,66**	1

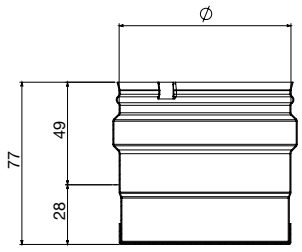



TAFE

Tappo femmina AISI 316 3/4 gas

Female drain plug AISI 316 3/4 gas – Bouchon de purge femelle AISI 316 ¾ gas

Finiture disponibili - Available finishes - Finitions disponibles

F.08 - ACCIAIO INOX STAINLESS STEEL - ACIER INOX	€	
IUNVTAFE	**6,20**	1

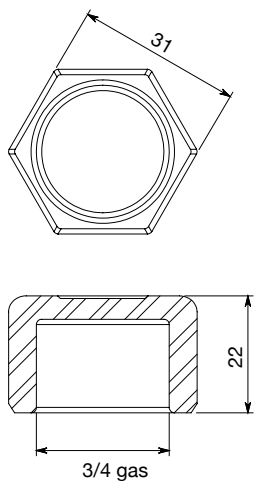



T135

Raccordo a "T" 135° maschio-femmina

135° Tee pipe fitting male-female – Té 135° mâle-femelle

Finiture disponibili - Available finishes - Finitions disponibles

F.08 - ACCIAIO INOX STAINLESS STEEL - ACIER INOX	€	Ø	L	S1	S2	
I080T135	**80,74**	80	400	150	80	1
I100T135	**90,15**	100	450	170	95	1
I120T135	**102,41**	120	450	170	95	1
I130T135	**107,45**	130	480	190	100	1
I140T135	**115,68**	140	480	195	105	1
I150T135	**118,96**	150	510	205	110	1
I160T135	**126,58**	160	520	210	110	1
I180T135	**130,90**	180	550	230	120	1
I200T135	**152,44**	200	580	250	130	1
I220T135	**167,63**	220	610	265	140	1
I250T135	**190,44**	250	650	290	150	1
I300T135	**271,24**	300	720	335	165	1
I350T135	**340,39**	350	790	380	185	1
I400T135	**410,26**	400	860	420	200	1

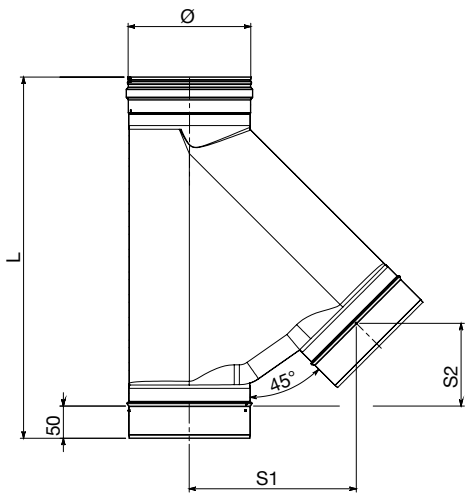



TI84

Tappo per ispezione

Plug for inspection – Bouchon pour trappe de visite

Finiture disponibili - Available finishes - Finitions disponibles

F.08 - ACCIAIO INOX STAINLESS STEEL - ACIER INOX	€	Ø	
I080TI84	**17,87**	80	1
I100TI84	**20,56**	100	1
I120TI84	**22,82**	120	1
I130TI84	**24,62**	130	1
I140TI84	**26,43**	140	1
I150TI84	**27,63**	150	1
I160TI84	**32,06**	160	1
I180TI84	**36,62**	180	1
I200TI84	**40,55**	200	1
I220TI84	**49,81**	220	1
I250TI84	**59,07**	250	1
I300TI84	**78,90**	300	1

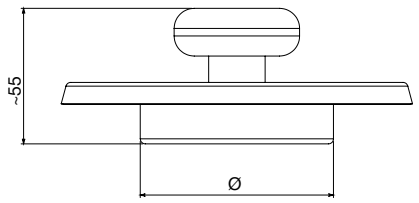



Da applicare su T090 e RACT – To apply on T090 and RACT – Appliquer à T090 et RACT

TI85

Tappo per ispezione con pomolo in acciaio

Plug for inspection with steel knob – Bouchon pour trappe de visite avec poignée en acier

Finiture disponibili - Available finishes - Finitions disponibles

F.08 - ACCIAIO INOX STAINLESS STEEL - ACIER INOX	€	Ø	
I080TI85	**30,68**	80	1
I100TI85	**32,30**	100	1
I130TI85	**37,19**	130	1
I150TI85	**41,61**	150	1
I180TI85	**47,90**	180	1
I200TI85	**52,91**	200	1
I250TI85	**68,94**	250	1
I300TI85	**102,82**	300	1

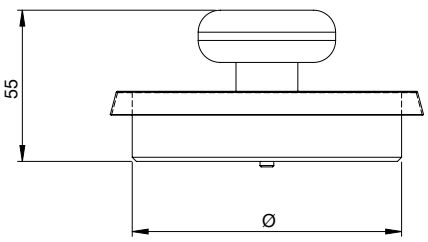



Da applicare su T090, RACT, TS90, TF90 e C90S – To apply on T090, RACT, TS90, TF90 and C90S – Appliquer à T090, RACT, TS90, TF90 et C90S

IQ24

Modulo raccolta incombusti

Unburnt materials collecting module – Récuperatéur materiaux imbrûlés

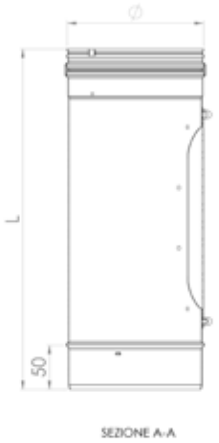



Finiture disponibili - Available finishes - Finitions disponibles

F.08 - ACCIAIO INOX STAINLESS STEEL - ACIER INOX	€	Ø	L	
I120IQ24	**109,78**	120	495	1
I130IQ24	**111,83**	130	495	1
I140IQ24	**112,83**	140	495	1
I150IQ24	**114,39**	150	495	1
I160IQ24	**116,52**	160	495	1
I180IQ24	**119,38**	180	495	1
I200IQ24	**120,96**	200	495	1
I250IQ24	**125,83**	250	495	1
I300IQ24	**133,52**	300	495	1
I350IQ24	**137,06**	350	495	1

CF01

Tappo per analisi fumi

Fumes analyser cap – Buchon pour l'analyse des fumées

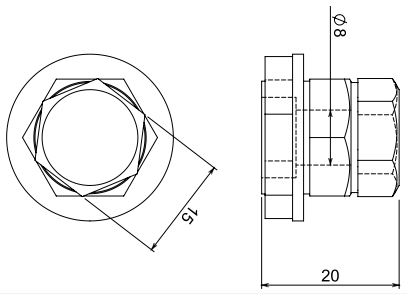

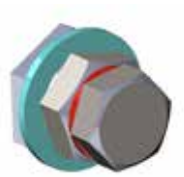

CODICE CODE - CODE	€	
IUNVCF01	**9,54**	1

CF32

Modulo controllo fumi ed ispezione

Smoke control and inspection module – Module contrôle de fumée et d'inspection

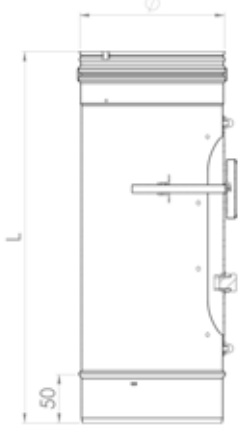



Finiture disponibili - Available finishes - Finitions disponibles

F.08 - ACCIAIO INOX STAINLESS STEEL - ACIER INOX	€	Ø	L	
I120CF32	**165,77**	120	495	1
I130CF32	**167,82**	130	495	1
I140CF32	**168,81**	140	495	1
I150CF32	**170,37**	150	495	1
I160CF32	**172,50**	160	495	1
I180CF32	**175,36**	180	495	1
I200CF32	**178,00**	200	495	1
I250CF32	**181,81**	250	495	1
I300CF32	**190,56**	300	495	1
I350CF32	**200,03**	350	495	1

MC05

Manicotto femmina-femmina

Muff female-female – Manchon femelle-femelle

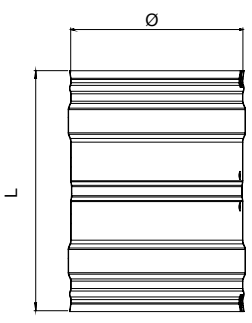



Finiture disponibili - Available finishes - Finitions disponibles

F.08 - ACCIAIO INOX STAINLESS STEEL - ACIER INOX	€	Ø	L	
I080MC05	**13,95**	80	115	1
I100MC05	**17,19**	100	115	1
I120MC05	**19,13**	120	115	1
I130MC05	**20,61**	130	115	1
I140MC05	**22,49**	140	115	1
I150MC05	**23,08**	150	115	1
I160MC05	**25,05**	160	115	1
I180MC05	**26,01**	180	115	1
I200MC05	**27,74**	200	115	1
I220MC05	**32,62**	220	115	1
I250MC05	**33,70**	250	115	1
I300MC05	**39,61**	300	115	1
I350MC05	**42,68**	350	115	1
I400MC05	**48,66**	400	115	1

IR M/F

Riduttore maggioratore maschio-femmina

Reducer enlarger male-female – Réduction augmentation mâle-femelle

Finiture disponibili - Available finishes - Finitions disponibles

F.08 - ACCIAIO INOX STAINLESS STEEL - ACIER INOX	€	Ø1	Ø2	
IR080M100F	**24,60**	80 M	100 F	1
IR080M120F	**29,61**	80 M	120 F	1
IR080M130F	**30,53**	80 M	130 F	1
IR080M140F	**32,44**	80 M	140 F	1
IR080M150F	**34,34**	80 M	150 F	1
IR080M160F	**37,34**	80 M	160 F	1
IR100M120F	**30,16**	100 M	120 F	1
IR100M130F	**31,19**	100 M	130 F	1
IR100M140F	**32,04**	100 M	140 F	1
IR100M150F	**44,13**	100 M	150 F	1
IR100M160F	**47,51**	100 M	160 F	1
IR120M130F	**43,93**	120 M	130 F	1
IR120M140F	**47,72**	120 M	140 F	1
IR120M150F	**47,79**	120 M	150 F	1
IR120M160F	**49,65**	120 M	160 F	1
IR120M180F	**51,51**	120 M	180 F	1
IR130M140F	**52,69**	130 M	140 F	1
IR130M150F	**53,17**	130 M	150 F	1
IR130M160F	**54,55**	130 M	160 F	1
IR130M180F	**55,94**	130 M	180 F	1
IR140M150F	**53,08**	140 M	150 F	1
IR140M160F	**55,46**	140 M	160 F	1
IR140M180F	**56,93**	140 M	180 F	1
IR140M200F	**59,05**	140 M	200 F	1
IR150M160F	**58,29**	150 M	160 F	1
IR150M180F	**57,11**	150 M	180 F	1
IR150M200F	**59,46**	150 M	200 F	1
IR160M180F	**58,77**	160 M	180 F	1
IR160M200F	**61,07**	160 M	200 F	1
IR180M200F	**62,34**	180 M	200 F	1
IR180M250F	**70,34**	180 M	250 F	1
IR200M250F	**77,58**	200 M	250 F	1
IR200M300F	**84,67**	200 M	300 F	1
IR250M300F	**86,57**	250 M	300 F	1
IR300M350F	**92,88**	300 M	350 F	1

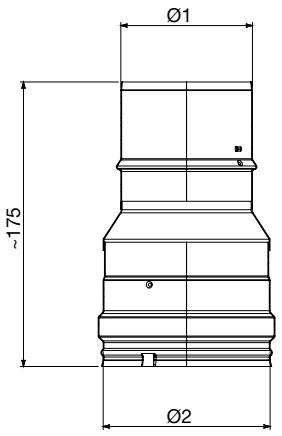



M - maschio male mâle / F - femmina female femelle

IR F/M

Riduttore maggioratore femmina-maschio

Reducer enlarger female-male – Réduction augmentation femelle-mâle

Finiture disponibili - Available finishes - Finitions disponibles

F.08 - ACCIAIO INOX STAINLESS STEEL - ACIER INOX	€	Ø1	Ø2	
IR080F100M	**24,60**	80 F	100 M	1
IR080F120M	**29,61**	80 F	120 M	1
IR080F130M	**30,53**	80 F	130 M	1
IR080F140M	**32,44**	80 F	140 M	1
IR080F150M	**34,34**	80 F	150 M	1
IR080F160M	**37,34**	80 F	160 M	1
IR100F120M	**30,16**	100 F	120 M	1
IR100F130M	**31,19**	100 F	130 M	1
IR100F140M	**32,04**	100 F	140 M	1
IR100F150M	**44,13**	100 F	150 M	1
IR100F160M	**47,51**	100 F	160 M	1
IR120F130M	**43,93**	120 F	130 M	1
IR120F140M	**47,72**	120 F	140 M	1
IR120F150M	**47,79**	120 F	150 M	1
IR120F160M	**49,65**	120 F	160 M	1
IR120F180M	**51,51**	120 F	180 M	1
IR130F140M	**52,69**	130 F	140 M	1
IR130F150M	**53,17**	130 F	150 M	1
IR130F160M	**54,55**	130 F	160 M	1
IR130F180M	**55,94**	130 F	180 M	1
IR140F150M	**53,08**	140 F	150 M	1
IR140F160M	**55,46**	140 F	160 M	1
IR140F180M	**56,93**	140 F	180 M	1
IR140F200M	**59,05**	140 F	200 M	1
IR150F160M	**58,29**	150 F	160 M	1
IR150F180M	**57,11**	150 F	180 M	1
IR150F200M	**59,46**	150 F	200 M	1
IR160F180M	**58,77**	160 F	180 M	1
IR160F200M	**61,07**	160 F	200 M	1
IR180F200M	**62,34**	180 F	200 M	1
IR180F250M	**70,34**	180 F	250 M	1
IR200F250M	**77,58**	200 F	250 M	1
IR200F300M	**84,67**	200 F	300 M	1
IR250F300M	**86,57**	250 F	300 M	1
IR300F350M	**92,88**	300 F	350 M	1

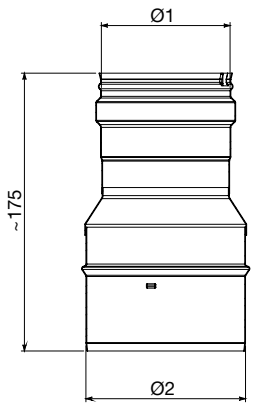



M - maschio male mâle / F - femmina female femelle

IR M/M

Riduttore maggioratore maschio-maschio

Reducer enlarger male-male – Réduction augmentation mâle-mâle

Finiture disponibili - Available finishes - Finitions disponibles

F.08 - ACCIAIO INOX STAINLESS STEEL - ACIER INOX	€	Ø1	Ø2	
IR080M100M	**24,60**	80 M	100 M	1
IR080M120M	**29,61**	80 M	120 M	1
IR080M130M	**30,53**	80 M	130 M	1
IR080M140M	**32,44**	80 M	140 M	1
IR080M150M	**34,34**	80 M	150 M	1
IR080M160M	**37,34**	80 M	160 M	1
IR100M120M	**30,16**	100 M	120 M	1
IR100M130M	**31,19**	100 M	130 M	1
IR100M140M	**32,04**	100 M	140 M	1
IR100M150M	**44,13**	100 M	150 M	1
IR100M160M	**47,51**	100 M	160 M	1
IR120M130M	**43,93**	120 M	130 M	1
IR120M140M	**47,72**	120 M	140 M	1
IR120M150M	**47,79**	120 M	150 M	1
IR120M160M	**49,65**	120 M	160 M	1
IR120M180M	**51,51**	120 M	180 M	1
IR130M140M	**52,69**	130 M	140 M	1
IR130M150M	**53,17**	130 M	150 M	1
IR130M160M	**54,55**	130 M	160 M	1
IR130M180M	**55,94**	130 M	180 M	1
IR140M150M	**53,08**	140 M	150 M	1
IR140M160M	**55,46**	140 M	160 M	1
IR140M180M	**56,93**	140 M	180 M	1
IR140M200M	**59,05**	140 M	200 M	1
IR150M160M	**58,29**	150 M	160 M	1
IR150M180M	**57,11**	150 M	180 M	1
IR150M200M	**59,46**	150 M	200 M	1
IR160M180M	**58,77**	160 M	180 M	1
IR160M200M	**61,07**	160 M	200 M	1
IR180M200M	**62,34**	180 M	200 M	1
IR180M250M	**70,34**	180 M	250 M	1
IR200M250M	**77,58**	200 M	250 M	1
IR200M300M	**84,67**	200 M	300 M	1
IR250M300M	**86,57**	250 M	300 M	1
IR300M350M	**92,88**	300 M	350 M	1

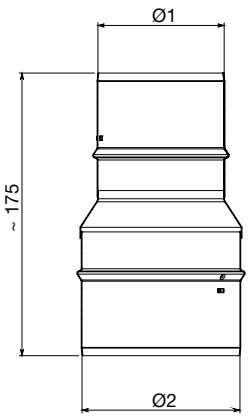



M - maschio male mâle

IR F/F

Riduttore maggioratore femmina-femmina

Reducer enlarger female-female – Réduction augmentation femelle-femelle

Finiture disponibili - Available finishes - Finitions disponibles

F.08 - ACCIAIO INOX STAINLESS STEEL - ACIER INOX	€	Ø1	Ø2	
IR080F100F	**24,60**	80 F	100 F	1
IR080F120F	**29,61**	80 F	120 F	1
IR080F130F	**30,53**	80 F	130 F	1
IR080F140F	**32,44**	80 F	140 F	1
IR080F150F	**34,34**	80 F	150 F	1
IR080F160F	**37,34**	80 F	160 F	1
IR100F120F	**30,16**	100 F	120 F	1
IR100F130F	**31,19**	100 F	130 F	1
IR100F140F	**32,04**	100 F	140 F	1
IR100F150F	**44,13**	100 F	150 F	1
IR100F160F	**47,51**	100 F	160 F	1
IR120F130F	**43,93**	120 F	130 F	1
IR120F140F	**47,72**	120 F	140 F	1
IR120F150F	**47,79**	120 F	150 F	1
IR120F160F	**49,65**	120 F	160 F	1
IR120F180F	**51,51**	120 F	180 F	1
IR130F140F	**52,69**	130 F	140 F	1
IR130F150F	**53,17**	130 F	150 F	1
IR130F160F	**54,55**	130 F	160 F	1
IR130F180F	**55,94**	130 F	180 F	1
IR140F150F	**53,08**	140 F	150 F	1
IR140F160F	**55,46**	140 F	160 F	1
IR140F180F	**56,93**	140 F	180 F	1
IR140F200F	**59,05**	140 F	200 F	1
IR150F160F	**58,29**	150 F	160 F	1
IR150F180F	**57,11**	150 F	180 F	1
IR150F200F	**59,46**	150 F	200 F	1
IR160F180F	**58,77**	160 F	180 F	1
IR160F200F	**61,07**	160 F	200 F	1
IR180F200F	**62,34**	180 F	200 F	1
IR180F250F	**70,34**	180 F	250 F	1
IR200F250F	**77,58**	200 F	250 F	1
IR200F300F	**84,67**	200 F	300 F	1
IR250F300F	**86,57**	250 F	300 F	1
IR300F350F	**92,88**	300 F	350 F	1

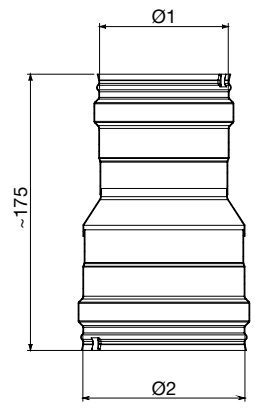



F - femmina female femelle

IR

Riduttore maggioratore speciale

Special reducer-enlarger – Réduction augmentation sur mesure



FEMM/FEMM

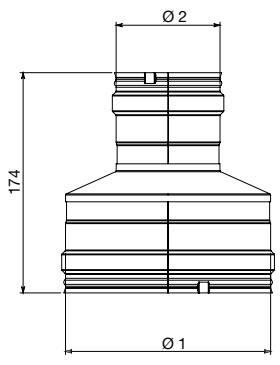



FEMM/MASC

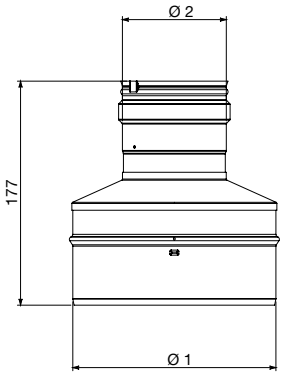



MASC/FEMM

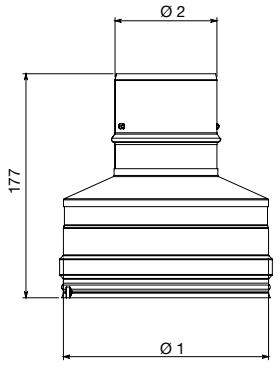



MASC/MASC

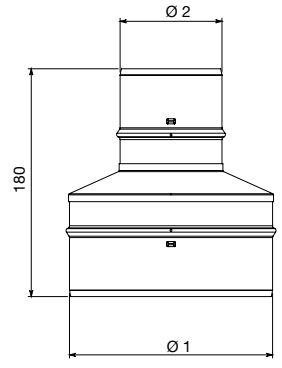

Componi così il tuo codice
Compose your code in this way
Composez votre code de cette façon

IR 150 M 130 F

- Riduzione — Reducer — Réduction
- Ø1
- M=maschio/F=femmina — M=male/F=female — M=mâle/F=femelle
- Ø2
- M=maschio/F=femmina — M=male/F=female — M=mâle/F=femelle

DIAMETRI DIAMETERS / DIAMETRES	€	
dal diam 80 al diam 200 / from diam 80 to diam 200 / du diam 80 au diam 200	**85,47**	1
dal diam 220 al diam 250 / from diam 220 to diam 250 / du diam 220 au diam 250	**96,29**	1
dal diam 300 al diam 400 / from diam 300 to diam 400 / du diam 300 au diam 400	**106,03**	1

Per formulare il prezzo, considerare Ø1
To calculate the price, consider Ø1
Pour formuler le prix, considérer Ø1

RTIR

Regolatore di tiraggio automatico

Automatic air draught regulator – Régulateur de tirage automatique

Finiture disponibili - Available finishes - Finitions disponibles

F.08 - ACCIAIO INOX STAINLESS STEEL - ACIER INOX	€	Ø	
I100RTIR	**278,90**	100	1
I130RTIR	**278,90**	130	1
I150RTIR	**185,56**	150	1
I180RTIR	**357,61**	180	1

Da applicare su RACT e T90F ridotto con stacco a scelta
To apply on reduced RACT and T90F with coupler at choice
Appliquer à RACT et T90F réduits avec débouchure au choix



Serve per stabilizzare e regolare il tiraggio della canna fumaria attraverso l'immissione di aria dall'ambiente d'installazione o dall'esterno, conforme d-legs. 152/06, UNI 7129, UNI EN1443, UNI 10683 ecc. I regolatori di tiraggio sono utilizzabili anche come apertura automatica della ventilazione 3 Pa.

It is useful to stabilize and adjust the draft of the chimney through the release of air from the installation environment or from outside, in accordance with d-legs. 152/06, UNI 7129, UNI EN1443, UNI 10683 etc. The draught regulators are also used as automatic opening of ventilation 3 Pa.

Il sert à stabiliser et à régler le tirage du conduit de fumée, par l'introduction d'air de l'ambiance d'installation ou de l'externe, en conformité avec le d-legs. 152/06, UNI 7129, UNI EN1443, UNI 10683 etc. Les régulateurs de tirage sont également utilisés comme ouverture automatique de la ventilation 3 Pa.

ADT1

Adattatore legna maschio / inox mono femmina

Single wall adaptor wood male / inox female – Adaptateur simple paroi bois mâle / femelle inox

Finiture disponibili - Available finishes - Finitions disponibles

F.01 - NERO BLACK - NOIR	€	F.02 - GRIGIO GREY - GRIS	€	Ø	
D120ADT1	**29,84**	G120ADT1	**34,31**	120	1
D130ADT1	**32,16**	G130ADT1	**36,98**	130	1
D140ADT1	**35,05**	G140ADT1	**40,31**	140	1
D150ADT1	**36,00**	G150ADT1	**41,40**	150	1
D160ADT1	**39,06**	G160ADT1	**44,92**	160	1
D180ADT1	**40,56**	G180ADT1	**46,65**	180	1
D200ADT1	**42,24**	G200ADT1	**48,56**	200	1

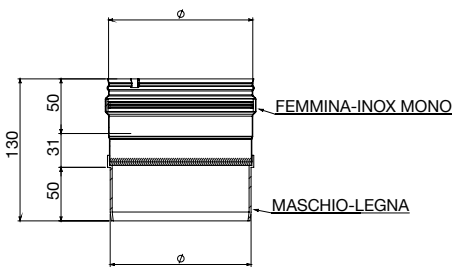



ADT2

Adattatore legna femmina / inox mono maschio

Single wall adaptor wood female / inox male – Adaptateur simple paroi bois femelle / mâle inox

Finiture disponibili - Available finishes - Finitions disponibles

F.01 - NERO BLACK - NOIR	€	F.02 - GRIGIO GREY - GRIS	€	Ø	
D120ADT2	**29,84**	G120ADT2	**34,31**	120	1
D130ADT2	**32,16**	G130ADT2	**36,98**	130	1
D140ADT2	**35,05**	G140ADT2	**40,31**	140	1
D150ADT2	**36,00**	G150ADT2	**41,40**	150	1
D160ADT2	**39,06**	G160ADT2	**44,92**	160	1
D180ADT2	**40,56**	G180ADT2	**46,65**	180	1
D200ADT2	**42,24**	G200ADT2	**48,56**	200	1

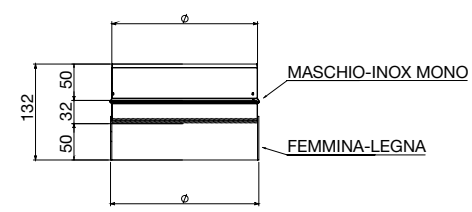



ADT3

Adattatore legna femmina / inox mono femmina

Single wall adaptor wood female / inox female – Adaptateur simple paroi bois femelle / femelle inox

Finiture disponibili - Available finishes - Finitions disponibles

F.01 - NERO BLACK - NOIR	€	F.02 - GRIGIO GREY - GRIS	€	Ø	
D120ADT3	**29,84**	G120ADT3	**34,31**	120	1
D130ADT3	**32,16**	G130ADT3	**36,98**	130	1
D140ADT3	**35,05**	G140ADT3	**40,31**	140	1
D150ADT3	**36,00**	G150ADT3	**41,40**	150	1
D160ADT3	**39,06**	G160ADT3	**44,92**	160	1
D180ADT3	**40,56**	G180ADT3	**46,65**	180	1
D200ADT3	**42,24**	G200ADT3	**48,56**	200	1

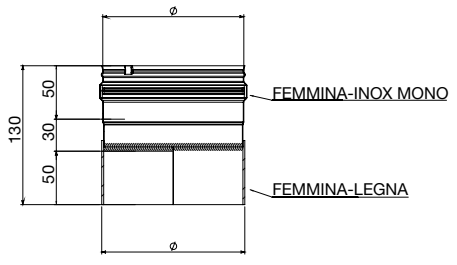



ADT4

Adattatore legna maschio / inox mono maschio

Single wall adaptor wood male / inox male – Adaptateur simple paroi bois mâle / mâle inox

Finiture disponibili - Available finishes - Finitions disponibles

F.01 - NERO BLACK - NOIR	€	F.02 - GRIGIO GREY - GRIS	€	Ø	
D120ADT4	**29,84**	G120ADT4	**34,31**	120	1
D130ADT4	**32,16**	G130ADT4	**36,98**	130	1
D140ADT4	**35,05**	G140ADT4	**40,31**	140	1
D150ADT4	**36,00**	G150ADT4	**41,40**	150	1
D160ADT4	**39,06**	G160ADT4	**44,92**	160	1
D180ADT4	**40,56**	G180ADT4	**46,65**	180	1
D200ADT4	**42,24**	G200ADT4	**48,56**	200	1

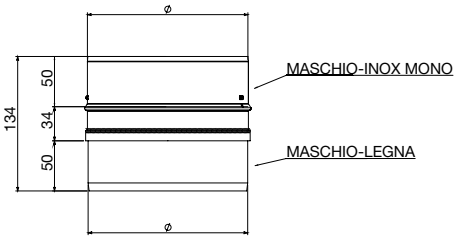



PB10

Piastra con elemento dritto

Plate with straight element – Plaque avec élément droit

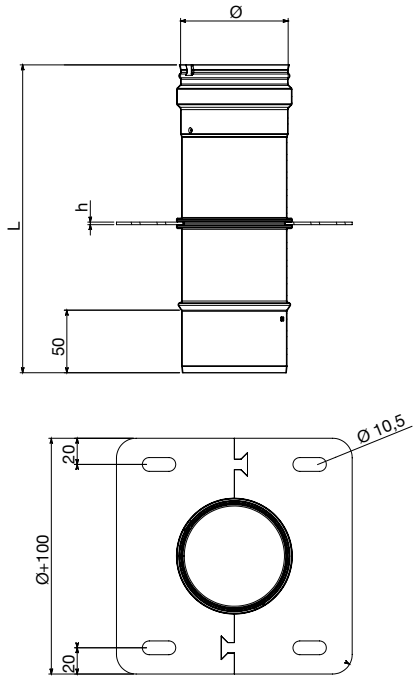



Finiture disponibili - Available finishes - Finitions disponibles

F.08 - ACCIAIO INOX STAINLESS STEEL - ACIER INOX	€	Ø	L	h	
I080PB10	**37,70**	80	245	2	1
I100PB10	**38,56**	100	245	2	1
I120PB10	**39,42**	120	245	2	1
I130PB10	**40,70**	130	245	2	1
I140PB10	**43,28**	140	245	2	1
I150PB10	**56,60**	150	245	2	1
I160PB10	**59,98**	160	245	2	1
I180PB10	**63,40**	180	245	2	1
I200PB10	**66,15**	200	245	3	1
I220PB10	**77,12**	220	245	3	1
I250PB10	**81,79**	250	245	3	1
I300PB10	**89,97**	300	245	3	1
I350PB10	**97,38**	350	245	3	1
I400PB10	**102,82**	400	245	3	1

SM13

Supporto murale

Wall support – Support mural

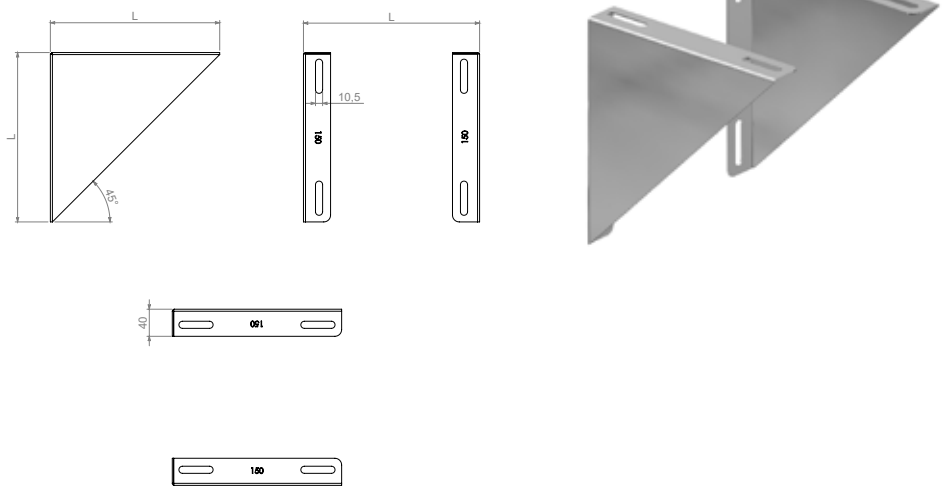

Finiture disponibili - Available finishes - Finitions disponibles

F.08 - ACCIAIO INOX STAINLESS STEEL - ACIER INOX	€	Ø	L	
J080SM13	**27,37**	80	180	1
J100SM13	**27,51**	100	200	1
J120SM13	**29,99**	120	220	1
J130SM13	**35,56**	130	230	1
J140SM13	**39,84**	140	240	1
J150SM13	**42,84**	150	250	1
J160SM13	**44,99**	160	260	1
J180SM13	**47,13**	180	280	1
J200SM13	**53,55**	200	300	1
J220SM13	**59,98**	220	320	1
J250SM13	**68,55**	250	350	1
J300SM13	**72,83**	300	400	1
J350SM13	**96,39**	350	450	1
J400SM13	**112,96**	400	500	1

PA26

Piastra ancoraggio con scarico

Anchorage plate with draining – Plaque d'ancrage avec tampon purge

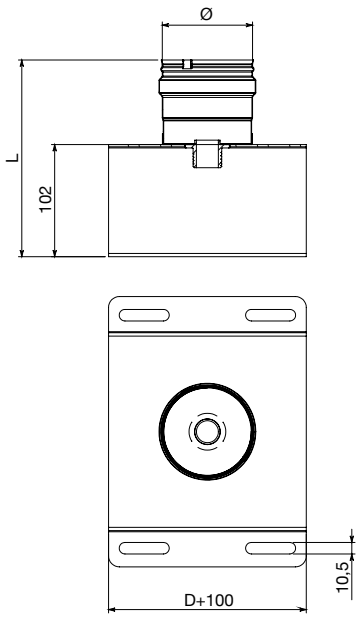



Finiture disponibili - Available finishes - Finitions disponibles

F.08 - ACCIAIO INOX STAINLESS STEEL - ACIER INOX	€	Ø	L	
I080PA26	**51,11**	80	180	1
I100PA26	**63,15**	100	180	1
I120PA26	**66,41**	120	180	1
I130PA26	**68,55**	130	180	1
I140PA26	**70,69**	140	180	1
I150PA26	**72,58**	150	180	1
I160PA26	**77,12**	160	180	1
I180PA26	**84,66**	180	180	1
I200PA26	**92,11**	200	180	1
I220PA26	**107,10**	220	180	1
I250PA26	**130,83**	250	180	1
I300PA26	**158,51**	300	180	1
I350PA26	**187,78**	350	180	1
I400PA26	**200,92**	400	180	1

CATC

Piastra telescopica di chiusura

Closure telescopic plate – Plaque télescopique de fermeture

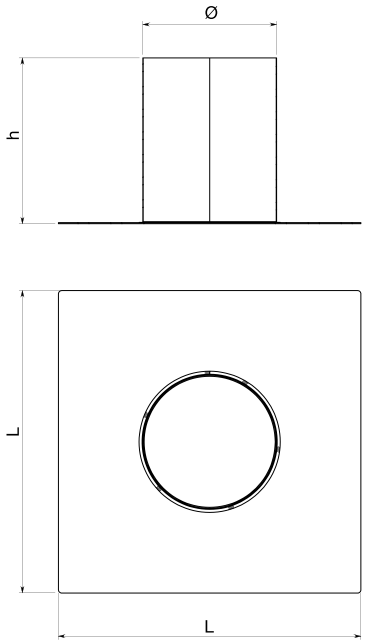



Finiture disponibili - Available finishes - Finitions disponibles

F.08 - ACCIAIO INOX STAINLESS STEEL - ACIER INOX	€	Ø	h	L	
I080CATC	**58,91**	80	247	450	1
I100CATC	**60,16**	100	247	450	1
I120CATC	**61,43**	120	247	450	1
I130CATC	**62,07**	130	247	450	1
I140CATC	**62,70**	140	247	450	1
I150CATC	**63,34**	150	247	450	1
I160CATC	**63,82**	160	247	450	1
I180CATC	**65,18**	180	247	450	1
I200CATC	**66,45**	200	247	450	1
I220CATC	**68,13**	220	247	450	1
I250CATC	**83,64**	250	247	450	1

CC06

Terminale cinese

Rain cowl – Chapeau chinois

Finiture disponibili - Available finishes - Finitions disponibles

F.08 - ACCIAIO INOX STAINLESS STEEL - ACIER INOX	€	Ø	A	L	L1	
J080CC06	**28,40**	80	204	160	65	1
J100CC06	**31,22**	100	204	169	74	1
J120CC06	**35,45**	120	254	155	60	1
J130CC06	**36,22**	130	254	159	64	1
J140CC06	**36,85**	140	254	162	67	1
J150CC06	**37,48**	150	302	180	85	1
J160CC06	**45,19**	160	302	187	92	1
J180CC06	**52,91**	180	380	200	105	1
J200CC06	**54,26**	200	380	230	110	1
J220CC06	**60,46**	220	452	210	98	1
J250CC06	**69,82**	250	452	220	100	1
J300CC06	**92,35**	300	502	252	120	1
J350CC06	**110,72**	350	502	232	120	1

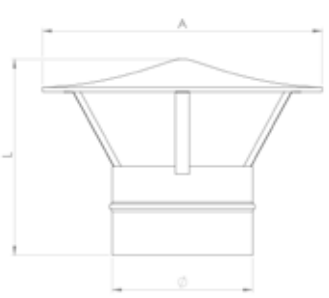

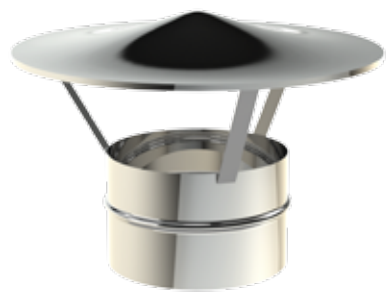

CAVE

Terminale Venezia

Venezia cowl – Chapeau Venezia

Finiture disponibili - Available finishes - Finitions disponibles

F.08 - ACCIAIO INOX STAINLESS STEEL - ACIER INOX	€	Ø	A	L	L1	
J080CAVE	**85,79**	80	265	300	220	1
J100CAVE	**85,79**	100	265	300	220	1
J120CAVE	**116,92**	120	320	345	270	1
J130CAVE	**117,76**	130	320	345	270	1
J140CAVE	**132,66**	140	355	375	300	1
J150CAVE	**147,58**	150	355	375	300	1
J160CAVE	**167,07**	160	355	375	300	1
J180CAVE	**186,58**	180	410	430	345	1
J200CAVE	**210,17**	200	450	430	350	1
J250CAVE	**272,54**	250	540	450	390	1
J300CAVE	**399,25**	300	660	565	485	1
J350CAVE	**859,27**	350	700	640	560	1

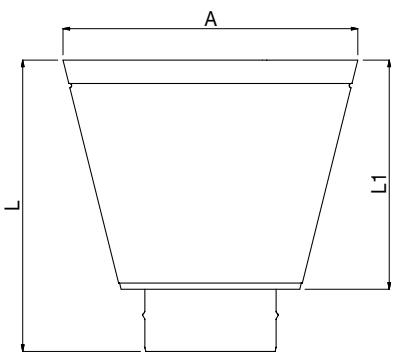



CE12

Terminale eolico

Aeolian spinning cowl – Chapeau éolien

Finiture disponibili - Available finishes - Finitions disponibles

F.08 - ACCIAIO INOX STAINLESS STEEL - ACIER INOX	€	Ø	L	A	
J100CE12	**78,46**	100	295	215	1
J120CE12	**80,97**	120	295	215	1
J130CE12	**81,34**	130	295	215	1
J140CE12	**84,59**	140	295	235	1
J150CE12	**87,85**	150	295	235	1
J160CE12	**94,89**	160	295	235	1
J180CE12	**101,96**	180	330	260	1
J200CE12	**104,23**	200	330	270	1
J220CE12	**113,10**	220	340	300	1
J250CE12	**123,53**	250	360	340	1
J300CE12	**154,89**	300	420	410	1
J350CE12	**188,36**	350	390	420	1
J400CE12	**239,37**	400	380	470	1

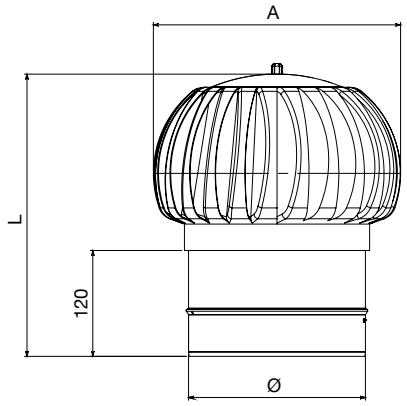



CAPE

Terminale a botte

Vedette cowl – Chapeau à tonneau

Finiture disponibili - Available finishes - Finitions disponibles

F.08 - ACCIAIO INOX STAINLESS STEEL - ACIER INOX	€	Ø	A	L	L1	
J080CAPE	**41,26**	80	185	230	150	1
J100CAPE	**43,36**	100	200	240	165	1
J120CAPE	**49,09**	120	220	250	165	1
J130CAPE	**49,85**	130	230	250	165	1
J140CAPE	**55,61**	140	275	275	200	1
J150CAPE	**61,37**	150	250	280	200	1
J160CAPE	**68,86**	160	260	280	200	1
J180CAPE	**76,35**	180	280	290	200	1
J200CAPE	**76,53**	200	300	335	250	1
J220CAPE	**86,87**	220	370	325	250	1
J250CAPE	**102,42**	250	415	390	295	1
J300CAPE	**151,10**	300	460	400	295	1
J350CAPE	**175,34**	350	515	395	295	1
J400CAPE	**238,73**	400	565	400	295	1

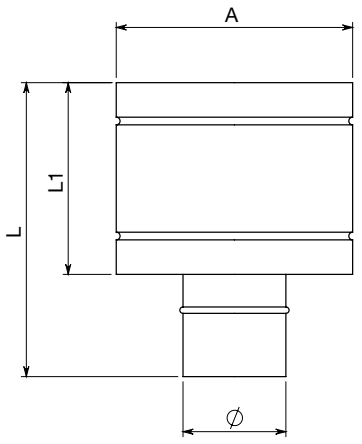



ANT2

Terminale antivento

Windproof cowl – Chapeau anti-vent

Finiture disponibili - Available finishes - Finitions disponibles

F.08 - ACCIAIO INOX STAINLESS STEEL - ACIER INOX	€	Ø	A	L	L1	
J080ANT2	**58,85**	80	200	225	110	1
J100ANT2	**70,61**	100	200	225	110	1
J120ANT2	**80,26**	120	300	285	170	1
J130ANT2	**83,72**	130	300	290	175	1
J140ANT2	**86,54**	140	350	315	200	1
J150ANT2	**92,71**	150	350	315	200	1
J160ANT2	**110,35**	160	350	315	200	1
J180ANT2	**117,71**	180	450	355	240	1
J200ANT2	**121,04**	200	450	355	240	1
J220ANT2	**135,51**	220	450	355	240	1
J250ANT2	**159,12**	250	560	415	300	1
J300ANT2	**259,25**	300	680	475	360	1

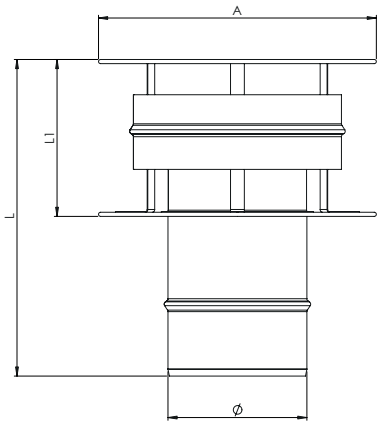



CALM

Terminale lamellare

Lamellar cowl – Chapeau lamellaire

Finiture disponibili - Available finishes - Finitions disponibles

F.08 - ACCIAIO INOX STAINLESS STEEL - ACIER INOX	€	Ø	A	L	N. lamelle n.lamella n.lamelle	
J080CALM	**72,91**	80	130	180	3	1
J100CALM	**80,78**	100	150	215	4	1
J120CALM	**94,79**	120	180	215	4	1
J130CALM	**95,73**	130	180	220	4	1
J140CALM	**99,47**	140	200	220	4	1
J150CALM	**103,21**	150	200	230	4	1
J160CALM	**129,06**	160	230	230	4	1
J180CALM	**154,92**	180	230	270	4	1
J200CALM	**164,06**	200	250	270	5	1
J220CALM	**193,51**	220	300	270	5	1
J250CALM	**237,74**	250	300	310	6	1
J300CALM	**332,68**	300	350	350	7	1

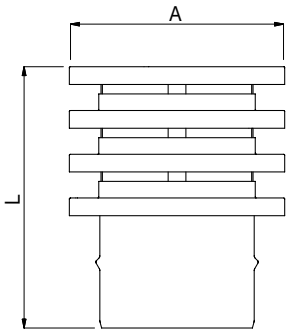



CAP1

Griglia di scarico

Grille cowl – Chapeau avec grille de décharge

Finiture disponibili - Available finishes - Finitions disponibles

F.08 - ACCIAIO INOX STAINLESS STEEL - ACIER INOX	€	Ø	L	
J080CAP1	**21,68**	80	80	1
J100CAP1	**24,39**	100	75	1

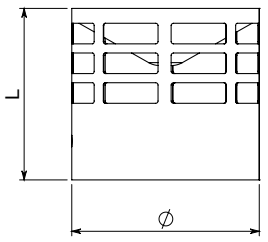



CAP3

Griglia di scarico

Grille cowl – Chapeau avec grille de décharge

Finiture disponibili - Available finishes - Finitions disponibles

F.08 - ACCIAIO INOX STAINLESS STEEL - ACIER INOX	€	Ø	
J080CAP3	**42,05**	80	1
J100CAP3	**46,08**	100	1

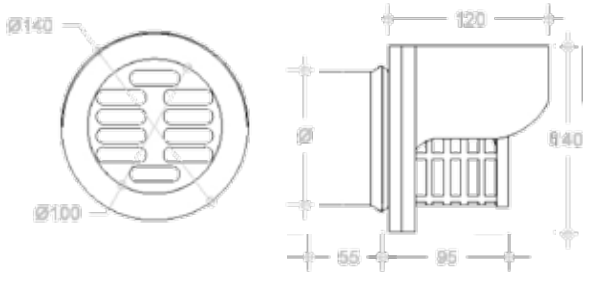



TERM

Terminale di scarico a becco

Beak discharge cowl – Terminal de décharge à bec

Finiture disponibili - Available finishes - Finitions disponibles

F.08 - ACCIAIO INOX STAINLESS STEEL - ACIER INOX	€	Ø	L	
I080TERM	**51,74**	80	252	1
I100TERM	**58,48**	100	261	1

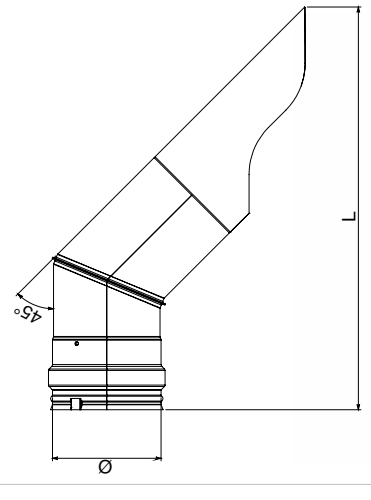



TERH

Terminale ad H

H cowl – Chapeau H

Finiture disponibili - Available finishes - Finitions disponibles

F.08 - ACCIAIO INOX STAINLESS STEEL - ACIER INOX	€	Ø	
J080TERH	**28,12**	80	1
J100TERH	**33,74**	100	1
J120TERH	**46,34**	120	1
J130TERH	**52,53**	130	1
J140TERH	**57,20**	140	1
J150TERH	**60,51**	150	1
J160TERH	**68,41**	160	1
J180TERH	**81,74**	180	1
J200TERH	**111,72**	200	1

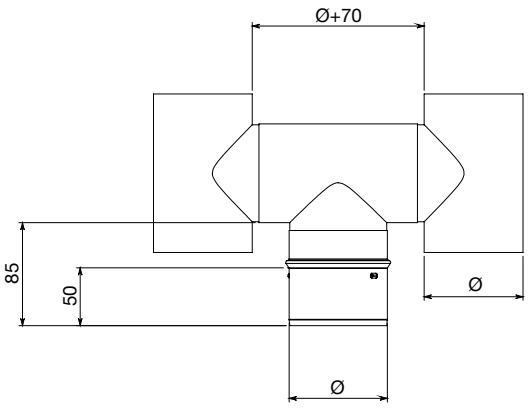



FP23/24

Faldale per tetti piani

Flashing for flat roofs

Solin pour toits plats

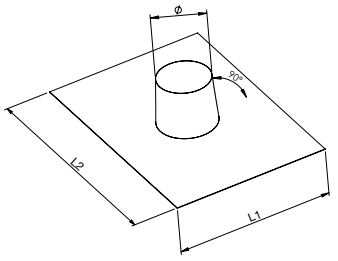

ALLUMINIO ALUMINIUM ALUMINIUM

F.08 - INOX SS - INOX	€	Ø	L1	L2	
J080FP23	**40,69**	80	450	550	1
J100FP23	**40,69**	100	450	550	1
J120FP23	**53,45**	120	550	650	1
J130FP23	**53,45**	130	550	650	1
J140FP23	**57,64**	140	550	650	1
J150FP23	**57,64**	150	550	650	1
J160FP23	**70,66**	160	550	650	1
J180FP23	**76,54**	180	650	750	1
J200FP23	**82,43**	200	650	750	1
J220FP23	**90,07**	220	650	750	1
J250FP23	**101,56**	250	650	750	1
J300FP23	**104,29**	300	750	850	1
J350FP23	**108,13**	350	750	850	1
J400FP23	**177,13**	400	1000	1000	1

PIOMBO LEAD PLOMB

F.08 - INOX SS - INOX	€	Ø	L1	L2	
J080FP24	**128,52**	80	500	700	1
J100FP24	**140,56**	100	500	700	1
J120FP24	**147,50**	120	500	1000	1
J130FP24	**159,63**	130	500	1000	1
J140FP24	**163,10**	140	500	1000	1
J150FP24	**212,06**	150	700	1000	1
J160FP24	**215,28**	160	700	1000	1
J180FP24	**222,77**	180	700	1000	1
J200FP24	**239,91**	200	800	1000	1
J220FP24	**268,95**	220	800	1000	1
J250FP24	**278,46**	250	800	1000	1
J300FP24	**338,44**	300	1000	1000	1
J350FP24	**399,06**	350	1000	1000	1
-	-				



FI20/21

Faldale per tetti inclinati da 10° a 35°

Flashing for sloped roofs from 10° to 35°

Solin pour toits inclinés de 10° à 35°

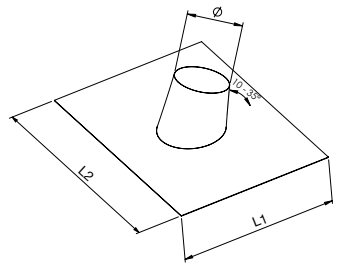



ALLUMINIO ALUMINIUM ALUMINIUM

F.08 - INOX SS - INOX	€	Ø	L1	L2	
J080FI20	**46,03**	80	450	550	1
J100FI20	**46,03**	100	450	550	1
J120FI20	**50,48**	120	550	650	1
J130FI20	**50,48**	130	550	650	1
J140FI20	**55,44**	140	550	650	1
J150FI20	**55,44**	150	550	650	1
J160FI20	**60,98**	160	550	650	1
J180FI20	**66,50**	180	650	750	1
J200FI20	**76,59**	200	650	750	1
J220FI20	**82,48**	220	650	750	1
J250FI20	**91,34**	250	650	750	1
J300FI20	**94,40**	300	750	850	1
J350FI20	**103,11**	350	750	850	1
J400FI20	**175,30**	400	1000	1000	1

PIOMBO LEAD PLOMB

F.08 - INOX SS - INOX	€	Ø	L1	L2	
J080FI21	**128,52**	80	500	700	1
J100FI21	**140,56**	100	500	700	1
J120FI21	**147,50**	120	500	1000	1
J130FI21	**159,63**	130	500	1000	1
J140FI21	**163,10**	140	500	1000	1
J150FI21	**212,06**	150	700	1000	1
J160FI21	**215,28**	160	700	1000	1
J180FI21	**222,77**	180	700	1000	1
J200FI21	**239,91**	200	800	1000	1
J220FI21	**268,95**	220	800	1000	1
J250FI21	**278,46**	250	800	1000	1
J300FI21	**338,44**	300	1000	1000	1
J350FI21	**399,06**	350	1000	1000	1
-	-				

FI30/31

Faldale con base in gomma per tetti inclinati da 5° a 32°

Flashing with rubber base for sloped roofs from 5° to 32°

Solin avec base en gomme pour toits inclinés de 5° à 32°



Finiture disponibili - Available finishes - Finitions disponibles

F.08 - INOX SS - INOX	€	F.08 - INOX SS - INOX	€	Ø	L1	L2	
J080FI30	**89,81**	J080FI31	**89,81**	80	500	560	1
J100FI30	**89,81**	J100FI31	**89,81**	100	500	560	1
J120FI30	**108,05**	J120FI31	**108,05**	120	560	688	1
J130FI30	**108,05**	J130FI31	**108,05**	130	560	688	1
J140FI30	**111,90**	J140FI31	**111,90**	140	560	688	1
J150FI30	**119,62**	J150FI31	**119,62**	150	560	715	1
J160FI30	**130,97**	J160FI31	**130,97**	160	560	715	1
J180FI30	**155,52**	J180FI31	**155,52**	180	625	1006	1
J200FI30	**159,62**	J200FI31	**159,62**	200	625	1006	1
J220FI30	**176,00**	J220FI31	**176,00**	220	688	1006	1
J250FI30	**192,35**	J250FI31	**192,35**	250	715	1006	1
J300FI30	**200,53**	J300FI31	**200,53**	300	715	1006	1
J350FI30	**216,91**	J350FI31	**216,91**	350	800	1006	1
J400FI30	**233,28**	J400FI31	**233,28**	400	800	1006	1
Base in gomma rossa Base in red rubber Base en gomme rouge		Base in gomma nera Base in black rubber Base en gomme noir					

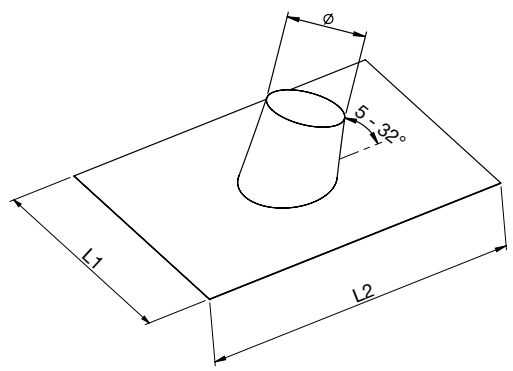

Faldale extra-flex con base adesiva, molto malleabile adattabile ad ogni tipologia di tetto.
Flashing in extra-flex rubber with adhesive base, very malleable and adaptable to any type of sloped roof.
Solin en extra-flex gomme avec base adhésive, trés malléable et adaptable à chaque typologie de toit.

FI35/36

Faldale con base in gomma per tetti inclinati da 33° a 45°

Flashing with rubber base for sloped roofs from 33° to 45°

Solin avec base en gomme pour toits inclinés de 33° à 45°



Finiture disponibili - Available finishes - Finitions disponibles

F.08 - INOX SS - INOX	€	F.08 - INOX SS - INOX	€	Ø	L1	L2	
J080FI35	**121,62**	J080FI36	**121,62**	80	500	560	1
J100FI35	**121,62**	J100FI36	**121,62**	100	500	560	1
J120FI35	**140,33**	J120FI36	**140,33**	120	560	685	1
J130FI35	**140,33**	J130FI36	**140,33**	130	560	685	1
J140FI35	**149,68**	J140FI36	**149,68**	140	560	685	1
J150FI35	**159,03**	J150FI36	**159,03**	150	560	715	1
J160FI35	**163,71**	J160FI36	**163,71**	160	560	715	1
J180FI35	**196,45**	J180FI36	**196,45**	180	625	1080	1
J200FI35	**201,13**	J200FI36	**201,13**	200	625	1080	1
J220FI35	**224,52**	J220FI36	**224,52**	220	685	1080	1
J250FI35	**243,22**	J250FI36	**243,22**	250	715	1080	1
J300FI35	**257,25**	J300FI36	**257,25**	300	715	1080	1
J350FI35	**275,96**	J350FI36	**275,96**	350	833	1080	1
J400FI35	**299,35**	J400FI36	**299,35**	400	833	1080	1
Base in gomma rossa Base in red rubber Base en gomme rouge		Base in gomma nera Base in black rubber Base en gomme noir					

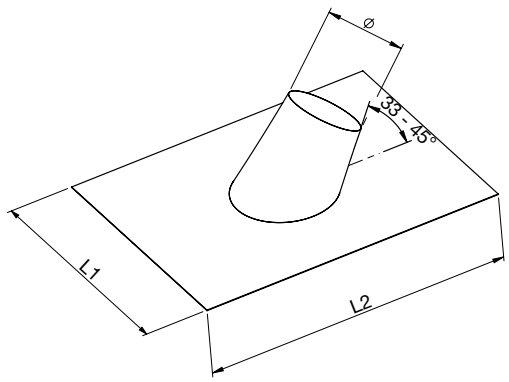

Faldale extra-flex con base adesiva, molto malleabile adattabile ad ogni tipologia di tetto.
Flashing in extra-flex rubber with adhesive base, very malleable and adaptable to any type of sloped roof.
Solin en extra-flex gomme avec base adhésive, trés malléable et adaptable à chaque typologie de toit.

SS20

Scossalina

Collar – Collerette de solin

Finiture disponibili - Available finishes - Finitions disponibles

F.08 - ACCIAIO INOX STAINLESS STEEL - ACIER INOX	€	Ø1	Ø2	
J130SS20	**32,04**	130	330	1
J150SS20	**32,81**	150	350	1
J180SS20	**38,66**	180	410	1
J200SS20	**43,05**	200	410	1
J230SS20	**51,80**	230	460	1
J250SS20	**51,19**	250	460	1
J300SS20	**57,65**	300	500	1

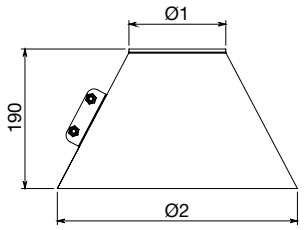



SS22

Scossalina

Collar – Collerette de solin

Finiture disponibili - Available finishes - Finitions disponibles

F.08 - ACCIAIO INOX STAINLESS STEEL - ACIER INOX		Ø1	Ø2	h	
J080SS22	**19,41**	80	180	100	1
J100SS22	**19,41**	100	200	100	1
J120SS22	**19,99**	120	220	100	1
J130SS22	**19,99**	130	230	100	1
J140SS22	**21,42**	140	240	100	1
J150SS22	**21,42**	150	250	100	1
J160SS22	**28,28**	160	260	100	1
J180SS22	**28,28**	180	280	100	1
J200SS22	**28,28**	200	300	100	1
J220SS22	**35,36**	220	320	100	1
J250SS22	**35,36**	250	350	100	1
J300SS22	**39,48**	300	400	100	1
J350SS22	**67,54**	350	450	100	1
J400SS22	**96,56**	400	600	100	1

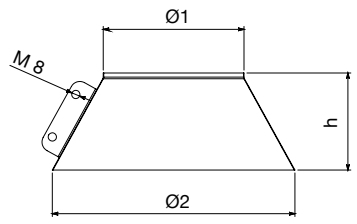



SS24

Rosone conico di finitura

Finishing conic ring – Rosace conique de finition

Finiture disponibili - Available finishes - Finitions disponibles

F.08 - ACCIAIO INOX STAINLESS STEEL - ACIER INOX	€	Ø1	Ø2	h	
J080SS24	**22,32**	80	180	40	1
J100SS24	**22,32**	100	200	40	1
J130SS24	**24,64**	130	230	40	1
J150SS24	**24,64**	150	250	40	1
J180SS24	**32,52**	180	280	40	1
J200SS24	**32,52**	200	300	40	1
J250SS24	**40,56**	250	350	40	1
J300SS24	**49,12**	300	400	40	1

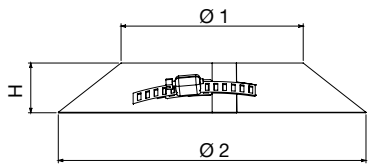



FM14

Fascetta murale

Wall clamp – Bride murale

Finiture disponibili - Available finishes - Finitions disponibles

F.08 - ACCIAIO INOX STAINLESS STEEL - ACIER INOX	€	Ø	L	
J080FM14	**15,30**	80	105	1
J100FM14	**16,35**	100	110	1
J120FM14	**17,10**	120	130	1
J130FM14	**19,06**	130	130	1
J140FM14	**19,62**	140	145	1
J150FM14	**20,16**	150	145	1
J160FM14	**22,50**	160	135	1
J180FM14	**24,84**	180	165	1
J200FM14	**26,32**	200	180	1
J220FM14	**27,97**	220	200	1
J250FM14	**30,47**	250	220	1
J300FM14	**36,53**	300	250	1
J350FM14	**41,93**	350	290	1
J400FM14	**49,02**	400	350	1

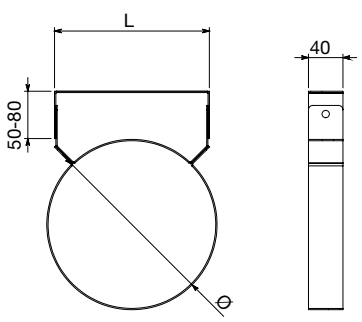



FM15

Prolunga telescopica per FM14

Telescopic extension for FM14 – Extension télescopique pour FM14

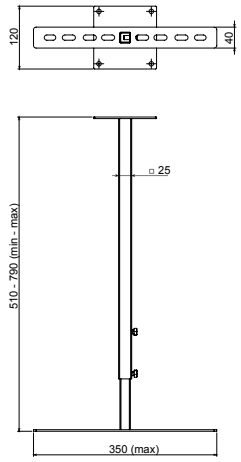



CODICE CODE - CODE	€	
JUNVFM15	**80,24**	1

PSF1/2/3

Prolunga per fissaggio staffa

Extension mounting bracket – Extension du support de montage

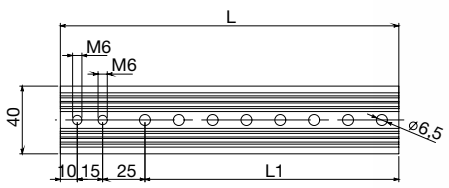



Finiture disponibili - Available finishes - Finitions disponibles

F.08 - ACCIAIO INOX STAINLESS STEEL - ACIER INOX	€	L1	
JUNVPSF1	**12,86**	100	1
JUNVPSF2	**16,07**	200	1
JUNVPSF3	**20,43**	320	1

Si può tagliare a misura – It is possible to cut – On peut la couper à mesure

FB19

Fascetta di bloccaggio

Locking band – Bride de sécurité

Finiture disponibili - Available finishes - Finitions disponibles

F.08 - ACCIAIO INOX STAINLESS STEEL - ACIER INOX	€	Ø	
J080FB19	**4,15**	80	1
J100FB19	**4,19**	100	1
J120FB19	**4,24**	120	1
J130FB19	**4,41**	130	1
J140FB19	**4,44**	140	1
J150FB19	**4,46**	150	1
J160FB19	**4,50**	160	1
J180FB19	**4,56**	180	1
J200FB19	**5,85**	200	1
J220FB19	**6,25**	220	1
J250FB19	**6,37**	250	1
J300FB19	**6,87**	300	1
J350FB19	**9,12**	350	1
J400FB19	**10,26**	400	1

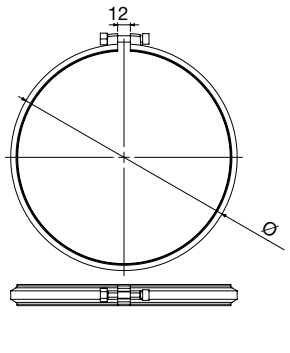



GUAR

Guarnizione in silicone

Silicone gasket – Joint silicone

CODICE CODE - CODE	€	Ø	h	
I080GUAR	**0,95**	80	11,5	1
I100GUAR	**1,30**	100	11,5	1
I120GUAR	**1,56**	120	11,5	1
I130GUAR	**1,95**	130	11,5	1
I140GUAR	**2,21**	140	11,5	1
I150GUAR	**2,50**	150	11,5	1
I160GUAR	**2,75**	160	11,5	1
I180GUAR	**3,01**	180	11,5	1
I200GUAR	**3,83**	200	11,5	1
I220GUAR	**5,85**	220	11,5	1
I250GUAR	**6,46**	250	11,5	1
I300GUAR	**7,04**	300	11,5	1
I350GUAR	**7,87**	350	11,5	1
I400GUAR	**9,38**	400	11,5	1

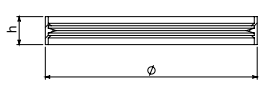



Silicone nero resistente fino a 200° – Black silicone resistant up to 200° – Silicone noir résistant jusqu'à 200°

FC71

Fascetta di centraggio

Centering clamp – Collier de centrage

Finiture disponibili - Available finishes - Finitions disponibles

F.08 - ACCIAIO INOX STAINLESS STEEL - ACIER INOX	€	Ø	
J080FC71	**34,62**	80	1
J100FC71	**36,63**	100	1
J120FC71	**36,85**	120	1
J130FC71	**37,49**	130	1
J140FC71	**38,13**	140	1
J150FC71	**38,77**	150	1
J160FC71	**38,99**	160	1
J180FC71	**39,84**	180	1
J200FC71	**40,49**	200	1
J220FC71	**41,34**	220	1
J250FC71	**42,63**	250	1
J300FC71	**42,84**	300	1
J350FC71	**43,49**	350	1
J400FC71	**49,06**	400	1

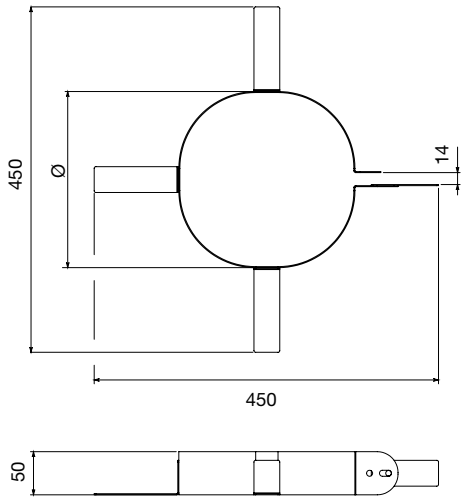



CT25

Fascia cavi tiranti e discesa

Guy wire bracket – Bride pour haubanage et descente

Finiture disponibili - Available finishes - Finitions disponibles

F.08 - ACCIAIO INOX STAINLESS STEEL - ACIER INOX	€	Ø	
J080CT25	**36,89**	80	1
J100CT25	**36,89**	100	1
J120CT25	**36,89**	120	1
J130CT25	**36,89**	130	1
J140CT25	**36,89**	140	1
J150CT25	**36,89**	150	1
J160CT25	**43,59**	160	1
J180CT25	**43,59**	180	1
J200CT25	**43,59**	200	1
J220CT25	**43,59**	220	1
J250CT25	**43,59**	250	1
J300CT25	**43,59**	300	1
J350CT25	**57,16**	350	1
J400CT25	**74,71**	400	1

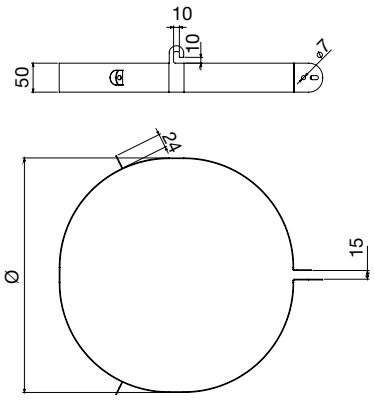



TR28

Tramoggia per sezioni da quadrate a tonde

Hopper from square to round pipes

Trémie de conduits carrés à conduits ronds

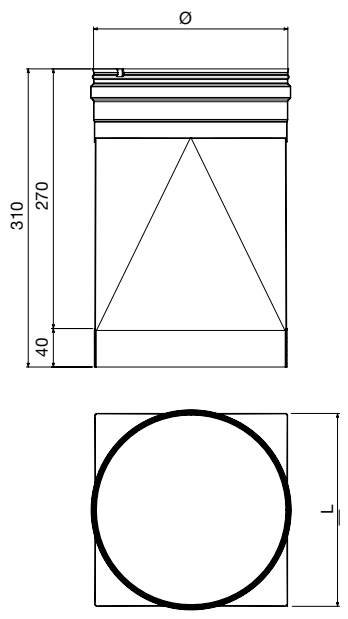



Finiture disponibili - Available finishes - Finitions disponibles

F.08 - ACCIAIO INOX STAINLESS STEEL - ACIER INOX	€	Ø	LxL	
I150TR28	**250,23**	150	150x150	1
I180TR28	**268,97**	180	180x180	1
I200TR28	**275,06**	200	200x200	1
I250TR28	**283,34**	250	250x250	1
I300TR28	**289,75**	300	300x300	1

Tramogge speciali su richiesta – Special hoppers upon request – Trémies speciales sur demande

RACE

Cassetta raccogli cenere

Ash collecting box – Récupérateur cendre

Finiture disponibili - Available finishes - Finitions disponibles

F.08 - ACCIAIO INOX STAINLESS STEEL - ACIER INOX	€	Ø	L	L1	L2	
I080RACE	**133,16**	80	200	80	182	1
I100RACE	**137,09**	100	200	80	182	1
I120RACE	**140,52**	120	200	80	182	1
I130RACE	**147,37**	130	200	80	182	1
I140RACE	**154,23**	140	200	80	252	1
I150RACE	**167,49**	150	200	80	252	1
I160RACE	**169,65**	160	200	80	252	1
I180RACE	**171,36**	180	200	80	252	1
I200RACE	**174,79**	200	200	80	252	1

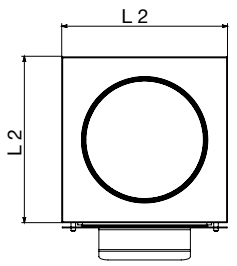

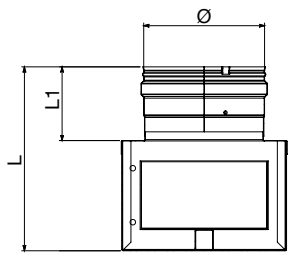



ROS3

Rosone a tre fori

Ring with three holes – Rosace avec trois trous

Finiture disponibili - Available finishes - Finitions disponibles

F.08 - ACCIAIO INOX STAINLESS STEEL - ACIER INOX	€	Ø1	Ø2	
J080ROS3	**27,84**	80	200	1
J100ROS3	**30,65**	100	200	1

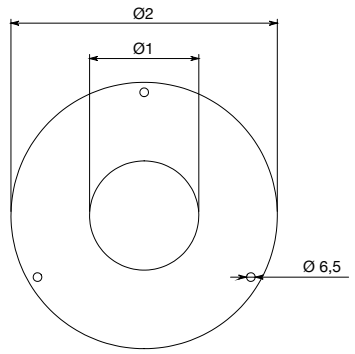



FIN1

Piastra quadrata di finitura da 0° a 30°

Square finishing plate from 0° to 30° – Plaque carrée de finition de 0° à 30°

Finiture disponibili - Available finishes - Finitions disponibles

F.08 - ACCIAIO INOX STAINLESS STEEL - ACIER INOX	€	Ø	L1	L2	
J130FIN1	**37,49**	130	400	380	1
J150FIN1	**37,49**	150	400	400	1
J180FIN1	**46,06**	180	440	430	1
J200FIN1	**46,06**	200	460	430	1
J250FIN1	**51,41**	250	525	430	1

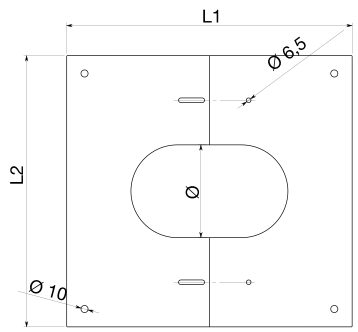



FIN2

Piastra quadrata di finitura da 30° a 45°

Square finishing plate from 30° to 45° – Plaque carrée de finition de 30° à 45°

Finiture disponibili - Available finishes - Finitions disponibles

F.08 - ACCIAIO INOX STAINLESS STEEL - ACIER INOX	€	Ø	L1	L2	
J130FIN2	**37,49**	130	405	380	1
J150FIN2	**37,49**	150	430	400	1
J180FIN2	**46,06**	180	500	430	1
J200FIN2	**46,06**	200	530	430	1
J250FIN2	**51,41**	250	620	440	1

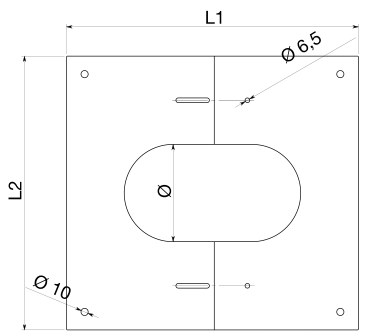



FIN3

Piastra tonda di finitura regolabile

Adjustable finishing plate – Plaque ronde de finition réglable

Finiture disponibili - Available finishes - Finitions disponibles

F.08 - ACCIAIO INOX STAINLESS STEEL - ACIER INOX	€	Ø1	Ø2	
J130FIN3	**37,49**	130	300	1
J150FIN3	**37,49**	150	320	1
J180FIN3	**46,06**	180	350	1
J200FIN3	**46,06**	200	450	1
J250FIN3	**51,41**	250	450	1

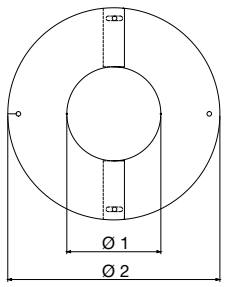



FINZ

Piastra tonda di finitura

Round finishing plate – Plaque ronde de finition

Finiture disponibili - Available finishes - Finitions disponibles

F.08 - ACCIAIO INOX STAINLESS STEEL - ACIER INOX	€	Ø1	Ø2	
J080FINZ	**33,08**	180	83	1
J100FINZ	**34,97**	200	103	1
J120FINZ	**36,86**	230	123	1
J130FINZ	**37,80**	240	133	1
J140FINZ	**39,69**	250	143	1
J150FINZ	**41,58**	260	153	1
J160FINZ	**57,18**	270	163	1
J180FINZ	**59,72**	290	183	1
J200FINZ	**62,26**	310	203	1
J250FINZ	**64,80**	360	253	1

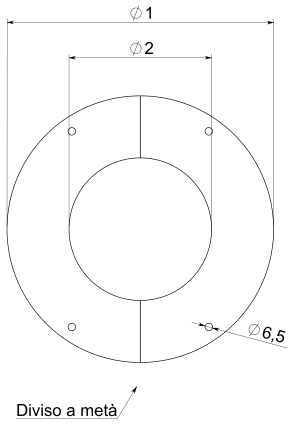



PIRO

Pirometro

Pyrometer – Pyromètre

CODICE CODE - CODE	€	
IUNVPIRO	**14,35**	1



COPA

Coppella con rivestimento in alluminio

Thermal insulation with aluminium coating – Isolation thermique avec revêtement en aluminium

CODICE CODE - CODE	€	Ø	SP	h	
I080COPA	**17,58**	80	25	950	1
I100COPA	**19,91**	100	25	950	1
I120COPA	**22,23**	120	25	950	1
I130COPA	**23,46**	130	25	950	1
I140COPA	**24,62**	140	25	950	1
I150COPA	**25,79**	150	25	950	1
I160COPA	**29,47**	160	25	950	1
I180COPA	**29,72**	180	25	950	1
I200COPA	**32,38**	200	25	950	1
I250COPA	**39,15**	250	25	950	1
I300COPA	**45,90**	300	25	950	1
I350COPA	**52,56**	350	25	950	1
I400COPA	**59,37**	400	25	950	1



Coppelle in lana di roccia per canne fumarie densità 90Kg/m³ – Rockwool insulation for chimney systems density 90 kg/m³ – Isolation de laine de roche pour conduits de cheminée densité 90 kg/m³

COPT

Coppelle in feltro agugliato con rivestimento in alluminio retinato rinforzato

Needle felt insulation with reinforced aluminium coating – Isolation en feutre aiguilleté avec revêtement en aluminium

CODICE CODE - CODE	€	Ø	SP	h	
I080COPT	**18,16**	80	25	1000	1
I100COPT	**19,44**	100	25	1000	1
I120COPT	**21,52**	120	25	1000	1
I130COPT	**22,71**	130	25	1000	1
I150COPT	**23,54**	150	25	1000	1
I180COPT	**26,54**	180	25	1000	1
I200COPT	**28,33**	200	25	1000	1
I250COPT	**33,18**	250	25	1000	1
I300COPT	**37,59**	300	25	1000	1
I350COPT	**42,83**	350	25	1000	1
I400COPT	**46,61**	400	25	1000	1







kiwa Approved FPC SCANNED CE **EN 1856-1**
No. 0476-CPR-2976

Dynamic TWO

Canna fumaria in doppia parete per uso esterno così composta:
- parete interna inox AISI 316L spessore 0,5 mm per tutte le versioni
- parete esterna disponibile nelle seguenti finiture:
  - inox 304 BA spessore 0,5 mm
  - rame spessore 0,6 mm
  - lamiera elettro zincata spessore 0,6 mm verniciata a polvere colore nero
  - lamiera elettro zincata spessore 0,6 mm verniciata a polvere colore rame
  - lamiera elettro zincata spessore 0,6 mm verniciata a polvere colore speciale su richiesta

Tutti i prodotti sono realizzati mediante processi automatici quali:
– calandratura: da coils a tubo finito
– saldatura laser longitudinale
– saldatura robotizzata al tig delle curve
– bicchieratura femmina con particolare sistema "click-clack", esclusivamente dal diametro interno 80 al 150 mm compreso, che facilita e velocizza l'installazione
– coibentazione con lana di roccia spessore 25 mm insufflata tra le due pareti e contenuta da speciali anelli di chiusura posti alle estremità degli elementi, garantendo così una densità media di 180 Kg/m^3

Le canne fumarie per generatori a combustibile solido e/o liquido possono raggiungere una temperatura di esercizio fino a 200°C con l'utilizzo di guarnizioni in silicone (su richiesta) o 600°C senza elastomero. Il Dynamic Two viene utilizzato per l'evacuazione dei fumi in funzionamento a secco o a umido con pressione negativa N1 40 Pa (senza elastomero) o con pressione positiva P1 200 Pa (con elastomero). Può inoltre essere installato internamente come canale da fumo. Tutta la linea è testata V2, quindi resistente alla corrosione. Disponibile nei diametri da 80 a 350 mm.

Double wall chimney system for outdoor, as follows:
- inner wall stainless steel AISI 316L 0,5 mm thickness for all versions
- outer wall available with the following finishes:
  - stainless steel 304 BA thickness 0,5 mm
  - copper thickness 0,6 mm
  - electrogalvanized steel thickness 0,6 mm powder paint black color
  - electrogalvanized steel thickness 0,6 mm powder paint copper color
  - electrogalvanized steel thickness 0,6 mm powder paint special color upon request

All products are manufactured by automatic processes such as:
– calendering : from coils to finished pipe
– longitudinal laser beam welding
– robotic tig welding of bends
– female connection with particular "click-clack" system, exclusively from diameter 80 to 150 included, for easy and quick installations
– Insulation by rockwool thickness 25 mm, which is insufflated between the two walls and restrained by specific closing rings that are placed at the end of the elements, ensuring an average density of 180 Kg/m^3

The chimney systems for appliances fuelled by solid and/or liquid fuels can reach a working temperature up to 200°C by using silicone gaskets (upon request) or 600°C without gasket.
Dynamic Two is used for smoke extraction in dry or wet working conditions, with negative pressure N1 40 Pa (without gasket) or with positive pressure P1 200 Pa (with gasket).
It can also be installed indoor as a connecting flue pipe. The whole range is V2 tested, therefore it is resistant to corrosion. It is available from diameter 80 to 350 mm.

Conduit de cheminée en double paroi pour utilisation extérieure qui est composé de:
- paroi intérieure acier inox 316L épaisseur 0,5 mm pour toutes les versions
- paroi extérieure disponible avec les finitions suivantes :
  - acier inox 304 BA épaisseur 0,5 mm
  - cuivre épaisseur 0,6 mm
  - tôle electrogalvanisée épaisseur 0,6 mm avec peinture poudre couleur noir
  - tôle electrogalvanisée épaisseur 0,6 mm avec peinture poudre couleur cuivre
  - tôle electrogalvanisée épaisseur 0,6 mm avec peinture poudre couleur sur demande

Tous les produits sont fabriqués à travers des process automatiques comme :
– calandrage: des bobines au tuyau fini
– soudure laser longitudinale
– soudure robotisée tig des coudes
– emboîtement femelle avec système particulier "click-clack", exclusivement du diametre 80 au 150 inclus, qui rend l'installation plus simple et rapide
– Isolation par laine de roche épaisseur 25 mm, soufflée entre les deux parois et retenue par des anneaux à fermeture spécifique placés aux deux extrémités des éléments, assurant ainsi une densité moyenne de 180 Kg/m^3

Les conduits de cheminée pour générateurs à combustible solide et/ou liquide peuvent atteindre une température d'exercice jusqu'à 200°C en utilisant des joints en silicone (sur demande) ou 600°C sans joint.
Le Dynamic Two est utilisé pour l'évacuation des fumées, fonctionnement en condition sèche ou humide, avec pression négative N1 40 Pa (sans joint) ou avec pression positive P1 200 Pa (avec joint). Il peut également être installé à l'intérieur comme tuyau de raccordement.
Toute la gamme est testée V2, donc elle est résistante à la corrosion. Il est disponible du diamètre 80 au 350 mm.

Finiture disponibili
Available finishes
Finitions disponibles

F.08	F.09	F.10	F.11
			
INOX STAINLESS STEEL - ACIER INOX	RAME COPPER - CUIVRE	NERO BLACK - NOIR	COL. RAME COL.COPPER - COUL.CUIVRE

T250

Elemento lineare

Linear element – Elément droit

Finiture disponibili - Available finishes - Finitions disponibles

F.08 - INOX SS - INOX	€	F.09 - RAME COPPER - CUIVRE	€	F.10 - NERO BLACK - NOIR	€	F.11 - COL. RAME COL.COPPER - COUL.CUIVRE	€	Øi	Øe	L	
K080T250	**52,05**	R080T250	**69,60**	PY080T250	**59,87**	RY080T250	**59,87**	80	130	245	1
K100T250	**54,97**	R100T250	**73,49**	PY100T250	**63,21**	RY100T250	**63,21**	100	150	245	1
K130T250	**60,85**	R130T250	**81,36**	PY130T250	**69,98**	RY130T250	**69,98**	130	180	245	1
K150T250	**64,09**	R150T250	**85,68**	PY150T250	**73,69**	RY150T250	**73,69**	150	200	245	1
K180T250	**72,54**	R180T250	**96,99**	PY180T250	**83,43**	RY180T250	**83,43**	180	230	245	1
K200T250	**83,50**	R200T250	**111,64**	PY200T250	**96,03**	RY200T250	**96,03**	200	250	245	1
K250T250	**89,19**	R250T250	**119,25**	PY250T250	**102,57**	RY250T250	**102,57**	250	300	245	1
K300T250	**110,74**	R300T250	**148,05**	PY300T250	**127,35**	RY300T250	**127,35**	300	350	245	1
K350T250	**153,04**	R350T250	**204,63**	PY350T250	**176,00**	RY350T250	**176,00**	350	400	245	1

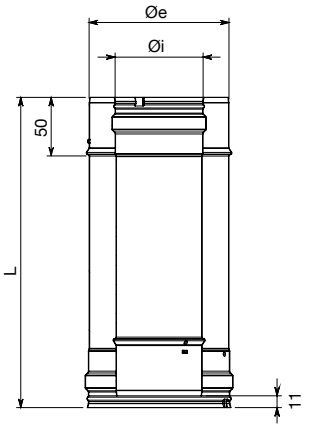



T500

Elemento lineare

Linear element – Elément droit

Finiture disponibili - Available finishes - Finitions disponibles

F.08 - INOX SS - INOX	€	F.09 - RAME COPPER - CUIVRE	€	F.10 - NERO BLACK - NOIR	€	F.11 - COL. RAME COL.COPPER - COUL.CUIVRE	€	Øi	Øe	L	
K080T500	**65,54**	R080T500	**87,63**	PY080T500	**75,37**	RY080T500	**75,37**	80	130	495	1
K100T500	**70,21**	R100T500	**93,87**	PY100T500	**80,74**	RY100T500	**80,74**	100	150	495	1
K130T500	**79,65**	R130T500	**106,49**	PY130T500	**91,59**	RY130T500	**91,59**	130	180	495	1
K150T500	**84,91**	R150T500	**113,53**	PY150T500	**97,63**	RY150T500	**97,63**	150	200	495	1
K180T500	**98,37**	R180T500	**131,53**	PY180T500	**113,12**	RY180T500	**113,12**	180	230	495	1
K200T500	**107,19**	R200T500	**143,33**	PY200T500	**123,26**	RY200T500	**123,26**	200	250	495	1
K250T500	**127,22**	R250T500	**170,12**	PY250T500	**146,30**	RY250T500	**146,30**	250	300	495	1
K300T500	**157,60**	R300T500	**210,74**	PY300T500	**181,25**	RY300T500	**181,25**	300	350	495	1
K350T500	**197,30**	R350T500	**263,82**	PY350T500	**226,90**	RY350T500	**226,90**	350	400	495	1

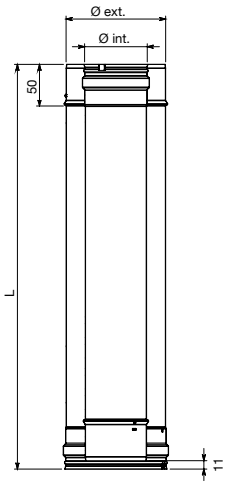



T100

Elemento lineare

Linear element – Elément droit

Finiture disponibili - Available finishes - Finitions disponibles

F.08 - INOX SS - INOX	€	F.09 - RAME COPPER - CUIVRE	€	F.10 - NERO BLACK - NOIR	€	F.11 - COL. RAME COL.COPPER - COUL.CUIVRE	€	Øi	Øe	L	
K080T100	**88,60**	R080T100	**118,49**	PY080T100	**101,90**	RY080T100	**101,90**	80	130	995	1
K100T100	**99,26**	R100T100	**132,72**	PY100T100	**114,15**	RY100T100	**114,15**	100	150	995	1
K130T100	**111,14**	R130T100	**148,58**	PY130T100	**127,80**	RY130T100	**127,80**	130	180	995	1
K150T100	**121,64**	R150T100	**162,65**	PY150T100	**139,89**	RY150T100	**139,89**	150	200	995	1
K180T100	**140,89**	R180T100	**188,39**	PY180T100	**162,03**	RY180T100	**162,03**	180	230	995	1
K200T100	**153,41**	R200T100	**205,12**	PY200T100	**176,43**	RY200T100	**176,43**	200	250	995	1
K250T100	**180,91**	R250T100	**241,89**	PY250T100	**208,04**	RY250T100	**208,04**	250	300	995	1
K300T100	**203,95**	R300T100	**272,71**	PY300T100	**234,53**	RY300T100	**234,53**	300	350	995	1
K350T100	**226,01**	R350T100	**302,21**	PY350T100	**259,91**	RY350T100	**259,91**	350	400	995	1

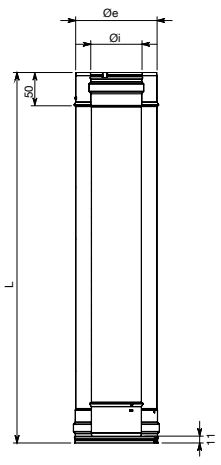



TELE

Elemento telescopico

Telescopic element – Elément télescopique

Finiture disponibili - Available finishes - Finitions disponibles

F.08 - INOX SS - INOX	€	F.09 - RAME COPPER - CUIVRE	€	F.10 - NERO BLACK - NOIR	€	F.11 - COL. RAME COL.COPPER - COUL.CUIVRE	€	Øi	Øe	
K080TELE	**113,25**	R080TELE	**151,44**	PY080TELE	**130,24**	RY080TELE	**130,24**	80	130	1
K100TELE	**122,84**	R100TELE	**164,26**	PY100TELE	**141,27**	RY100TELE	**141,27**	100	150	1
K130TELE	**140,07**	R130TELE	**187,30**	PY130TELE	**161,07**	RY130TELE	**161,07**	130	180	1
K150TELE	**150,91**	R150TELE	**201,79**	PY150TELE	**173,55**	RY150TELE	**173,55**	150	200	1
K180TELE	**176,03**	R180TELE	**235,37**	PY180TELE	**202,42**	RY180TELE	**202,42**	180	230	1
K200TELE	**199,66**	R200TELE	**266,98**	PY200TELE	**229,61**	RY200TELE	**229,61**	200	250	1
K250TELE	**219,57**	R250TELE	**293,58**	PY250TELE	**252,51**	RY250TELE	**252,51**	250	300	1
K300TELE	**260,76**	R300TELE	**348,67**	PY300TELE	**299,87**	RY300TELE	**299,87**	300	350	1
K350TELE	**326,53**	R350TELE	**436,62**	PY350TELE	**375,51**	RY350TELE	**375,51**	350	400	1

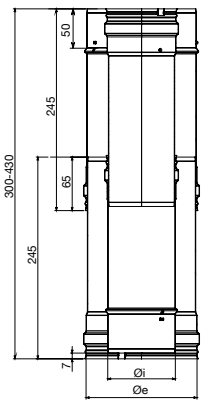



T10T

Elemento coassiale telescopico per stufe a pellet

Telescopic concentric element for pellet stoves – Elément télescopique concentrique pour poêles à pellet





Finiture disponibili - Available finishes - Finitions disponibles

F.08 - INOX SS - INOX	€	F.09 - RAME COPPER - CUIVRE	€	F.01 - NERO BLACK - NOIR	€	F.11 - COL. RAME COL.COPPER - COUL.CUIVRE	€	Øi	Øe	L min	L max		
K080T10T	**153,27**	-	-	SK080T10T	**176,26**	-	-	80	125	660	990	1	1
K100T10T	**182,01**	-	-	SK100T10T	**209,31**	-	-	100	150	660	990	1	1

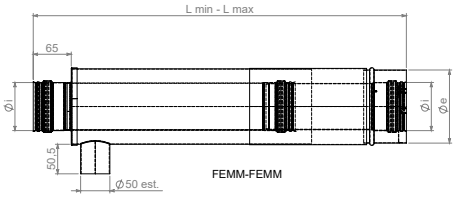

T65T

Elemento coassiale telescopico per stufe a pellet

Telescopic concentric element for pellet stoves – Elément télescopique concentrique pour poêles à pellet



Finiture disponibili - Available finishes - Finitions disponibles

F.08 - INOX SS - INOX	€	F.09 - RAME COPPER - CUIVRE	€	F.01 - NERO BLACK - NOIR	€	F.11 - COL. RAME COL.COPPER - COUL.CUIVRE	€	Øi	Øe	L min	L max		
K080T65T	**142,00**	-	-	SK080T65T	**163,30**	-	-	80	125	450	650	1	1
K100T65T	**170,74**	-	-	SK100T65T	**196,35**	-	-	100	150	450	650	1	1

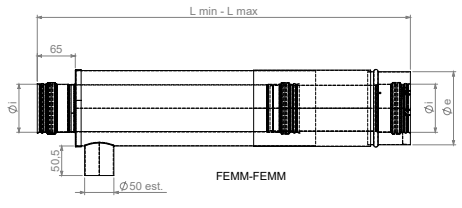

T90A2

Raccordo a "T" 90° areato ridotto Ø 100 maschio

90° Tee pipe fitting reduced Ø 100 male with air intake

Té 90° réduit Ø 100 mâle avec prise d'air

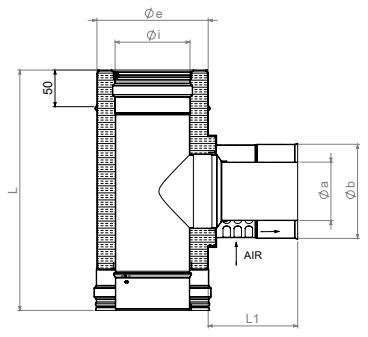



Finiture disponibili - Available finishes - Finitions disponibles

F.08 - INOX SS - INOX	€	F.09 - RAME COPPER - CUIVRE	€	F.10 - NERO BLACK - NOIR	€	F.11 - COL. RAME COL.COPPER - COUL.CUIVRE	€	Øi	Øe	Øa	Øb	L1	L	
K100T90A2	**161,86**	-	-	PY100T90A2	**186,14**	RY100T90A2	**186,14**	100	150	100	150	121	325	1
K130T90A2	**178,53**	-	-	PY130T90A2	**205,31**	RY130T90A2	**205,31**	130	180	100	150	121	325	1
K150T90A2	**194,61**	-	-	PY150T90A2	**223,80**	RY150T90A2	**223,80**	150	200	100	150	121	495	1
K180T90A2	**211,23**	-	-	PY180T90A2	**242,92**	RY180T90A2	**242,92**	180	230	100	150	121	495	1

T9RA2

Raccordo a "T" 90° areato ridotto Ø 80 maschio

90° Tee pipe fitting reduced Ø 80 male with air intake

Té 90° réduit Ø 80 mâle avec prise d'air

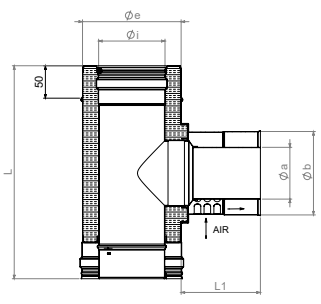



Finiture disponibili - Available finishes - Finitions disponibles

F.08 - INOX SS - INOX	€	F.09 - RAME COPPER - CUIVRE	€	F.10 - NERO BLACK - NOIR	€	F.11 - COL. RAME COL.COPPER - COUL.CUIVRE	€	Øi	Øe	Øa	Øb	L1	L	
K100T9RA2	**161,86**	-	-	PY100T9RA2	**186,14**	RY100T9RA2	**186,14**	100	150	80	125	121	325	1
K130T9RA2	**178,53**	-	-	PY130T9RA2	**205,31**	RY130T9RA2	**205,31**	130	180	80	125	121	325	1
K150T9RA2	**194,61**	-	-	PY150T9RA2	**223,80**	RY150T9RA2	**223,80**	150	200	80	125	121	495	1

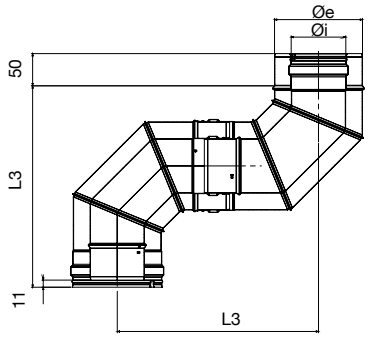

C090

Curva a 90°

90° Bend – Coude 90°

Finiture disponibili - Available finishes - Finitions disponibles

F.08 - INOX SS - INOX	€	F.09 - RAME COPPER - CUIVRE	€	F.10 - NERO BLACK - NOIR	€	F.11 - COL. RAME COL.COPPER - COUL.CUIVRE	€	Øi	Øe	L1	L2	L3	
K080C090	**104,73**	R080C090	**140,04**	PY080C090	**120,44**	RY080C090	**120,44**	80	130	166	180	299	1
K100C090	**113,54**	R100C090	**151,82**	PY100C090	**130,57**	RY100C090	**130,57**	100	150	176	190	318	1
K130C090	**140,52**	R130C090	**187,90**	PY130C090	**161,60**	RY130C090	**161,60**	130	180	193	205	351	1
K150C090	**151,89**	R150C090	**203,09**	PY150C090	**174,66**	RY150C090	**174,66**	150	200	201	215	369	1
K180C090	**171,39**	R180C090	**229,17**	PY180C090	**197,09**	RY180C090	**197,09**	180	230	216	230	399	1
K200C090	**175,32**	R200C090	**234,44**	PY200C090	**201,63**	RY200C090	**201,63**	200	250	226	240	419	1
K250C090	**212,04**	R250C090	**283,53**	PY250C090	**243,85**	RY250C090	**243,85**	250	300	251	265	469	1
K300C090	**235,38**	R300C090	**314,73**	PY300C090	**270,68**	RY300C090	**270,68**	300	350	276	290	519	1
K350C090	**323,54**	R350C090	**432,63**	PY350C090	**372,07**	RY350C090	**372,07**	350	400	301	315	569	1

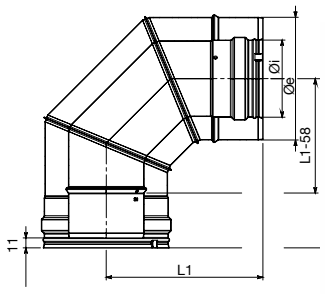



C90S

Curva a 90° con ispezione

90° Bend with inspection – Coude 90° avec trappe de visite

Finiture disponibili - Available finishes - Finitions disponibles

F.08 - INOX SS - INOX	€	F.09 - RAME COPPER - CUIVRE	€	F.10 - NERO BLACK - NOIR	€	F.11 - COL. RAME COL.COPPER - COUL.CUIVRE	€	Øi	Øe	L1	L2	
K080C90S	**194,93**	R080C90S	**253,40**	PY080C90S	**224,17**	RY080C90S	**224,17**	80	130	166	180	1
K100C90S	**203,49**	R100C90S	**264,54**	PY100C90S	**234,02**	RY100C90S	**234,02**	100	150	176	190	1
K130C90S	**214,20**	R130C90S	**278,46**	PY130C90S	**246,33**	RY130C90S	**246,33**	130	180	193	205	1
K150C90S	**223,84**	R150C90S	**290,99**	PY150C90S	**257,42**	RY150C90S	**257,42**	150	200	201	215	1
K180C90S	**233,48**	R180C90S	**303,53**	PY180C90S	**268,50**	RY180C90S	**268,50**	180	230	216	230	1
K200C90S	**242,05**	R200C90S	**314,67**	PY200C90S	**278,36**	RY200C90S	**278,36**	200	250	226	240	1
K250C90S	**262,40**	R250C90S	**341,12**	PY250C90S	**301,76**	RY250C90S	**301,76**	250	300	251	265	1
K300C90S	**283,82**	R300C90S	**368,96**	PY300C90S	**326,40**	RY300C90S	**326,40**	300	350	276	290	1
K350C90S	**305,24**	R350C90S	**396,81**	PY350C90S	**351,03**	RY350C90S	**351,03**	350	400	301	315	1

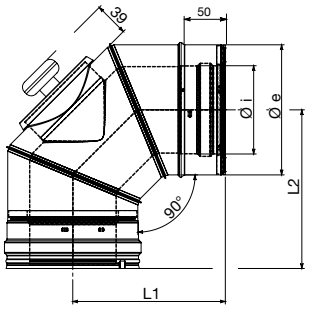



Tappo incluso
The plug is included
Le tampon est inclus

C045

Curva a 45°

45° Bend – Coude 45°

Finiture disponibili - Available finishes - Finitions disponibles

F.08 - INOX SS - INOX	€	F.09 - RAME COPPER - CUIVRE	€	F.10 - NERO BLACK - NOIR	€	F.11 - COL. RAME COL.COPPER - COUL.CUIVRE	€	Øi	Øe	L1	L2	S	I	
K080C045	**67,01**	R080C045	**89,59**	PY080C045	**77,05**	RY080C045	**77,05**	80	130	181	266	32	123	1
K100C045	**71,67**	R100C045	**95,83**	PY100C045	**82,42**	RY100C045	**82,42**	100	150	187	280	35	130	1
K130C045	**81,58**	R130C045	**109,09**	PY130C045	**93,82**	RY130C045	**93,82**	130	180	201	307	40	141	1
K150C045	**89,30**	R150C045	**119,40**	PY150C045	**102,68**	RY150C045	**102,68**	150	200	206	317	42	145	1
K180C045	**103,97**	R180C045	**139,01**	PY180C045	**119,56**	RY180C045	**119,56**	180	230	216	338	47	154	1
K200C045	**117,27**	R200C045	**156,80**	PY200C045	**134,86**	RY200C045	**134,86**	200	250	226	351	49	159	1
K250C045	**142,83**	R250C045	**190,98**	PY250C045	**164,25**	RY250C045	**164,25**	250	300	241	380	57	165	1
K300C045	**180,83**	R300C045	**241,80**	PY300C045	**207,95**	RY300C045	**207,95**	300	350	259	417	64	180	1
K350C045	**215,09**	R350C045	**287,60**	PY350C045	**247,34**	RY350C045	**247,34**	350	400	276	451	72	194	1

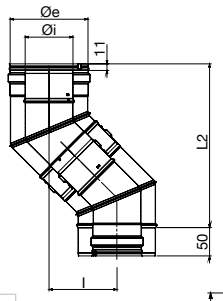

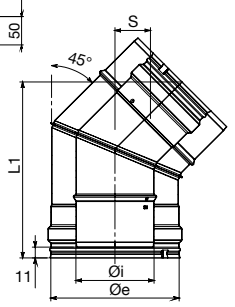



C030

Curva a 30°

30° Bend – Coude 30°

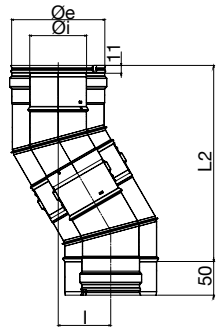

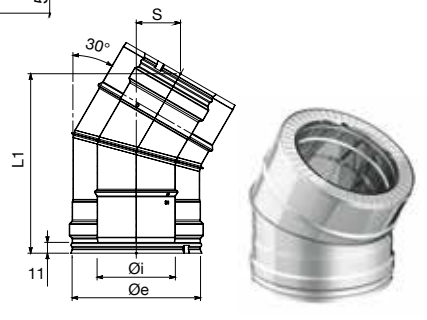

Finiture disponibili - Available finishes - Finitions disponibles

F.08 - INOX SS - INOX	€	F.09 - RAME COPPER - CUIVRE	€	F.10 - NERO BLACK - NOIR	€	F.11 - COL. RAME COL.COPPER - COUL.CUIVRE	€	Øi	Øe	L1	L2	S	l	
K080C030	**67,01**	R080C030	**89,59**	PY080C030	**77,05**	RY080C030	**77,05**	80	130	185	277	50	74	1
K100C030	**71,67**	R100C030	**95,83**	PY100C030	**82,42**	RY100C030	**82,42**	100	150	190	287	55	76	1
K130C030	**84,14**	R130C030	**112,49**	PY130C030	**96,76**	RY130C030	**96,76**	130	180	195	301	55	80	1
K150C030	**89,30**	R150C030	**119,40**	PY150C030	**102,68**	RY150C030	**102,68**	150	200	200	312	60	83	1
K180C030	**103,97**	R180C030	**139,01**	PY180C030	**119,56**	RY180C030	**119,56**	180	230	208	326	60	87	1
K200C030	**117,27**	R200C030	**156,80**	PY200C030	**134,86**	RY200C030	**134,86**	200	250	213	336	65	96	1
K250C030	**142,83**	R250C030	**190,98**	PY250C030	**164,25**	RY250C030	**164,25**	250	300	225	361	65	96	1
K300C030	**180,83**	R300C030	**241,80**	PY300C030	**207,95**	RY300C030	**207,95**	300	350	240	386	70	103	1
K350C030	**215,09**	R350C030	**287,60**	PY350C030	**247,34**	RY350C030	**247,34**	350	400	250	412	70	110	1

T090

Raccordo a "T" 90° maschio-femmina

90° Tee Pipe fitting male-female – Té 90° mâle-femelle

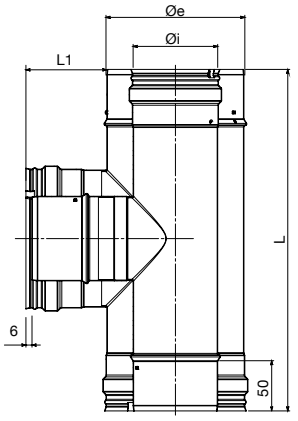



Finiture disponibili - Available finishes - Finitions disponibles

F.08 - INOX SS - INOX	€	F.09 - RAME COPPER - CUIVRE	€	F.10 - NERO BLACK - NOIR	€	F.11 - COL. RAME COL.COPPER - COUL.CUIVRE	€	Øi	Øe	L	L1	
K080T090	**128,12**	R080T090	**171,31**	PY080T090	**147,33**	RY080T090	**147,33**	80	130	325	77	1
K100T090	**137,23**	R100T090	**183,50**	PY100T090	**157,82**	RY100T090	**157,82**	100	150	325	77	1
K130T090	**149,09**	R130T090	**199,36**	PY130T090	**171,46**	RY130T090	**171,46**	130	180	325	77	1
K150T090	**159,94**	R150T090	**213,84**	PY150T090	**183,92**	RY150T090	**183,92**	150	200	495	77	1
K180T090	**177,72**	R180T090	**237,63**	PY180T090	**204,38**	RY180T090	**204,38**	180	230	495	77	1
K200T090	**185,16**	R200T090	**247,57**	PY200T090	**212,93**	RY200T090	**212,93**	200	250	495	77	1
K250T090	**238,73**	R250T090	**319,20**	PY250T090	**274,54**	RY250T090	**274,54**	250	300	495	77	1
K300T090	**317,83**	R300T090	**424,97**	PY300T090	**365,50**	RY300T090	**365,50**	300	350	495	77	1
K350T090	**473,73**	R350T090	**633,45**	PY350T090	**544,79**	RY350T090	**544,79**	350	400	545	77	1

RACT

Raccordo a T 90° femmina-femmina

90° Tee pipe fitting female-female – Té 90° femelle-femelle

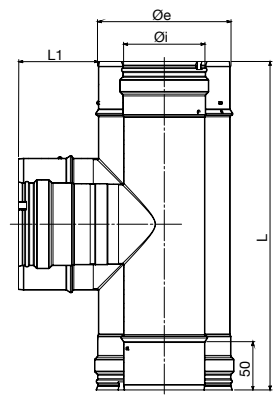



Finiture disponibili - Available finishes - Finitions disponibles

F.08 - INOX SS - INOX	€	F.09 - RAME COPPER - CUIVRE	€	F.10 - NERO BLACK - NOIR	€	F.11 - COL. RAME COL.COPPER - COUL.CUIVRE	€	Øi	Øe	L	L1	
K080RACT	**128,12**	R080RACT	**171,31**	PY080RACT	**147,33**	RY080RACT	**147,33**	80	130	325	80	1
K100RACT	**137,23**	R100RACT	**183,50**	PY100RACT	**157,82**	RY100RACT	**157,82**	100	150	325	80	1
K130RACT	**149,09**	R130RACT	**199,36**	PY130RACT	**171,46**	RY130RACT	**171,46**	130	180	325	80	1
K150RACT	**159,94**	R150RACT	**213,84**	PY150RACT	**183,92**	RY150RACT	**183,92**	150	200	495	80	1
K180RACT	**177,72**	R180RACT	**237,63**	PY180RACT	**204,38**	RY180RACT	**204,38**	180	230	495	80	1
K200RACT	**185,16**	R200RACT	**247,57**	PY200RACT	**212,93**	RY200RACT	**212,93**	200	250	495	80	1
K250RACT	**238,73**	R250RACT	**319,20**	PY250RACT	**274,54**	RY250RACT	**274,54**	250	300	495	80	1
K300RACT	**317,83**	R300RACT	**424,97**	PY300RACT	**365,50**	RY300RACT	**365,50**	300	350	495	80	1
K350RACT	**473,73**	R350RACT	**633,45**	PY350RACT	**544,79**	RY350RACT	**544,79**	350	400	545	80	1

TS90

Raccordo a "T" 90° maschio-femmina con ispezione

90° Tee pipe fitting male-female with inspection - Té 90° mâle-femelle avec trappe de visite

Finiture disponibili - Available finishes - Finitions disponibles

F.08 - INOX SS - INOX	€	F.09 - RAME COPPER - CUIVRE	€	F.10 - NERO BLACK - NOIR	€	F.11 - COL. RAME COL.COPPER - COUL.CUIVRE	€	Øi	Øe	L	L1	L2	
K080TS90	**256,64**	R080TS90	**333,63**	PY080TS90	**295,13**	RY080TS90	**295,13**	80	130	325	80	164	1
K100TS90	**265,75**	R100TS90	**345,48**	PY100TS90	**305,62**	RY100TS90	**305,62**	100	150	325	80	164	1
K130TS90	**277,61**	R130TS90	**360,90**	PY130TS90	**319,26**	RY130TS90	**319,26**	130	180	325	80	164	1
K150TS90	**288,46**	R150TS90	**374,99**	PY150TS90	**331,72**	RY150TS90	**331,72**	150	200	495	80	249	1
K180TS90	**306,24**	R180TS90	**398,10**	PY180TS90	**352,17**	RY180TS90	**352,17**	180	230	495	80	249	1
K200TS90	**313,68**	R200TS90	**407,78**	PY200TS90	**360,73**	RY200TS90	**360,73**	200	250	495	80	249	1
K250TS90	**367,25**	R250TS90	**477,43**	PY250TS90	**422,34**	RY250TS90	**422,34**	250	300	495	80	249	1

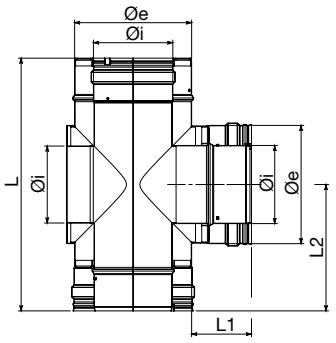



Compatibile con tappi per ispezione TIDP e TIDA (non incluso) – Compatible with plugs for inspection TIDP and TIDA (not included) – Compatible avec les bouchons TIDP et TIDA (non inclus)

TF90

Raccordo a "T" 90° femmina-femmina con ispezione

90° Tee pipe fitting female-female with inspection – Té 90° femelle-femelle avec trappe de visite

Finiture disponibili - Available finishes - Finitions disponibles

F.08 - INOX SS - INOX	€	F.09 - RAME COPPER - CUIVRE	€	F.10 - NERO BLACK - NOIR	€	F.11 - COL. RAME COL.COPPER - COUL.CUIVRE	€	Øi	Øe	L	L1	L2	
K080TF90	**256,64**	R080TF90	**333,63**	PY080TF90	**295,13**	RY080TF90	**295,13**	80	130	325	80	164	1
K100TF90	**265,75**	R100TF90	**345,48**	PY100TF90	**305,62**	RY100TF90	**305,62**	100	150	325	80	164	1
K130TF90	**277,61**	R130TF90	**360,90**	PY130TF90	**319,26**	RY130TF90	**319,26**	130	180	325	80	164	1
K150TF90	**288,46**	R150TF90	**374,99**	PY150TF90	**331,72**	RY150TF90	**331,72**	150	200	495	80	249	1
K180TF90	**306,24**	R180TF90	**398,10**	PY180TF90	**352,17**	RY180TF90	**352,17**	180	230	495	80	249	1
K200TF90	**313,68**	R200TF90	**407,78**	PY200TF90	**360,73**	RY200TF90	**360,73**	200	250	495	80	249	1
K250TF90	**367,25**	R250TF90	**477,43**	PY250TF90	**422,34**	RY250TF90	**422,34**	250	300	495	80	249	1

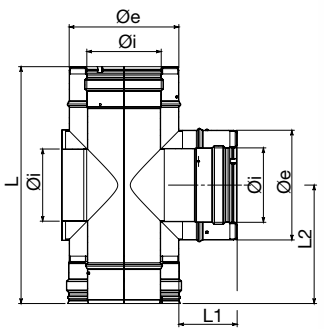



Compatibile con tappi per ispezione TIDP e TIDA (Non incluso) – Compatible with plugs for inspection TIDP and TIDA (Not included) – Compatible avec les bouchons TIDP et TIDA (Non inclus)

T90R

Raccordo a "T" 90° ridotto Ø 80 maschio

90° Tee pipe fitting reduced Ø 80 male – Té 90° réduit Ø 80 mâle

Finiture disponibili - Available finishes - Finitions disponibles

F.08 - INOX SS - INOX	€	F.09 - RAME COPPER - CUIVRE	€	F.10 - NERO BLACK - NOIR	€	F.11 - COL. RAME COL.COPPER - COUL.CUIVRE	€	Øi	Øe	L	L1	
K080T90R	**98,54**	R080T90R	**128,09**	PY080T90R	**113,32**	RY080T90R	**113,32**	80	130	325	91	1
K100T90R	**109,18**	R100T90R	**145,99**	PY100T90R	**125,56**	RY100T90R	**125,56**	100	150	325	91	1
K130T90R	**127,45**	R130T90R	**170,42**	PY130T90R	**146,57**	RY130T90R	**146,57**	130	180	325	91	1
K150T90R	**133,54**	R150T90R	**178,58**	PY150T90R	**153,58**	RY150T90R	**153,58**	150	200	495	91	1
K180T90R	**154,40**	R180T90R	**206,46**	PY180T90R	**177,56**	RY180T90R	**177,56**	180	230	495	91	1
K200T90R	**179,39**	R200T90R	**239,86**	PY200T90R	**206,30**	RY200T90R	**206,30**	200	250	495	91	1
K250T90R	**211,46**	R250T90R	**282,75**	PY250T90R	**243,18**	RY250T90R	**243,18**	250	300	495	91	1
K300T90R	**286,42**	R300T90R	**382,98**	PY300T90R	**329,39**	RY300T90R	**329,39**	300	350	495	91	1
K350T90R	**314,88**	R350T90R	**421,03**	PY350T90R	**362,11**	RY350T90R	**362,11**	350	400	545	91	1

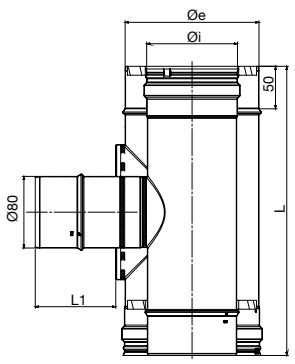



T90F

Raccordo a "T" 90° ridotto Ø 80 femmina

90° Tee pipe fitting reduced Ø 80 female – Té 90° réduit Ø 80 femelle

Finiture disponibili - Available finishes - Finitions disponibles

F.08 - INOX SS - INOX	€	F.09 - RAME COPPER - CUIVRE	€	F.10 - NERO BLACK - NOIR	€	F.11 - COL. RAME COL.COPPER - COUL.CUIVRE	€	Øi	Øe	L	L1	
K080T90F	**98,54**	R080T90F	**128,09**	PY080T90F	**113,32**	RY080T90F	**113,32**	80	130	325	91	1
K100T90F	**109,18**	R100T90F	**145,99**	PY100T90F	**125,56**	RY100T90F	**125,56**	100	150	325	91	1
K130T90F	**127,45**	R130T90F	**170,42**	PY130T90F	**146,57**	RY130T90F	**146,57**	130	180	325	91	1
K150T90F	**133,54**	R150T90F	**178,58**	PY150T90F	**153,58**	RY150T90F	**153,58**	150	200	495	91	1
K180T90F	**154,40**	R180T90F	**206,46**	PY180T90F	**177,56**	RY180T90F	**177,56**	180	230	495	91	1
K200T90F	**179,39**	R200T90F	**239,86**	PY200T90F	**206,30**	RY200T90F	**206,30**	200	250	495	91	1
K250T90F	**211,46**	R250T90F	**282,75**	PY250T90F	**243,18**	RY250T90F	**243,18**	250	300	495	91	1
K300T90F	**286,42**	R300T90F	**382,98**	PY300T90F	**329,39**	RY300T90F	**329,39**	300	350	495	91	1
K350T90F	**314,88**	R350T90F	**421,03**	PY350T90F	**362,11**	RY350T90F	**362,11**	350	400	545	91	1

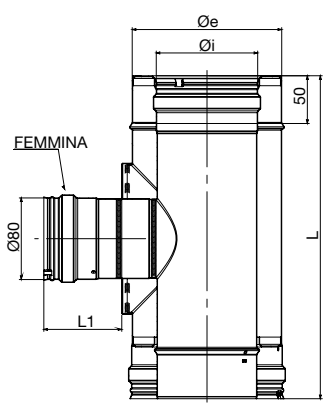



T90R/F

Raccordo a "T" 90° ridotto (stacco con Ø2 a scelta)

90° Tee pipe fitting reduced (coupler with Ø2 to be chosen)
Té 90° réduit (débouchure Ø2 à choisir)

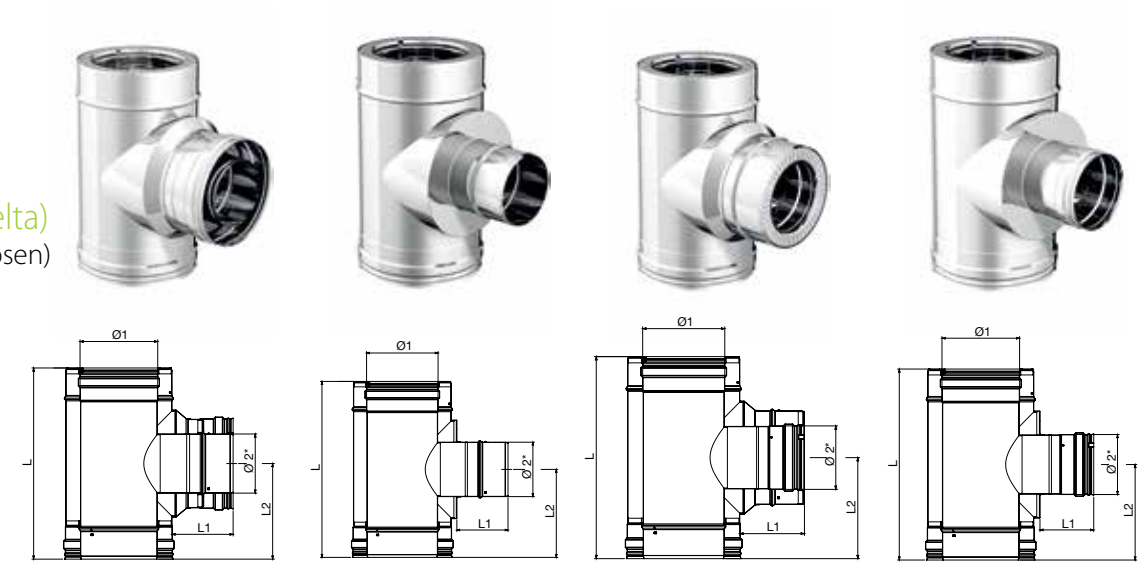

T90R (Stacco maschio / Male coupler / débouchure mâle)
* Ø2 a scelta / Ø2 to be chosen / Ø2 à choisir

T90F (Stacco femmina / Female coupler / débouchure femelle)
* Ø2 a scelta / Ø2 to be chosen / Ø2 à choisir

Componi così il tuo codice
Compose your code in this way
Composez votre code de cette façon

Finiture disponibili - Available finishes - Finitions disponibles

	F.08 INOX SS INOX	F.09 RAME COPPER CUIVRE	F.10 NERO BLACK NOIR	F.11 COL. RAME COL.COPPER COUL.CUIVRE				
Ø1	€	€	€	€	L*	L1	L2	
100	**173,44**	**225,47**	**199,45**	**199,45**	325	varia 70-90 mm	164	1
130	**191,71**	**249,22**	**220,47**	**220,47**	325	varia 70-90 mm	164	1
150	**197,80**	**257,15**	**227,48**	**227,48**	495	varia 70-90 mm	249	1
180	**218,66**	**284,26**	**251,46**	**251,46**	495	varia 70-90 mm	249	1
200	**243,65**	**316,74**	**280,19**	**280,19**	495	varia 70-90 mm	249	1
250	**275,72**	**358,43**	**317,08**	**317,08**	495	varia 70-90 mm	249	1
300	**350,68**	**455,88**	**403,28**	**403,28**	495	varia 70-90 mm	249	1
350	**379,14**	**492,87**	**436,01**	**436,01**	495	varia 70-90 mm	249	1

L1* = 70 mm per linee legna/pellet - L1* = 90 mm per linee inox

Per formulare il prezzo, considerare il diametro del raccordo a "T" (Ø1)
To calculate the price, consider the diameter of the "T" pipe fitting (Ø1)
Pour formuler le prix, considérer le diamètre du raccord à "T" (Ø1)

Ø1

Modello raccordo
T90R= stacco maschio
T90F= stacco femmina

Model of the "T"
T90R=débouchure male
T90F= débouchure female

Modèle du raccord
T90R=débouchure mâle
T90F=débouchure femelle

K150 T90R_I 130

Ø2

I = mono parete inox 316
D = linea legna/pellet colore nero
G= linea legna/pellet colore grigio
K= doppia parete
R= doppia parete rame
PY= doppia parete acciaio colore nero
RY= doppia parete acciaio colore rame

I=single wall stainless steel 316
D=wood/pellet line black color
G= wood/pellet line GREY color
K=double wall
R=double wall copper
PY=double wall steel black color
RY=double wall steel copper color

I=simple paroi inox 316
D=gamme bois/pellet couleur noir
G=gamme bois/pellet couleur grise
K= double paroi
R=double paroi cuivre
PY=double paroi acier couleur noir
RY=double paroi acier couleur cuivre

K= doppia parete
R= doppia parete rame
PY= doppia parete acciaio colore nero
RY= doppia parete acciaio colore rame

K=double wall
R=double wall copper
PY=double wall steel black color
RY=double wall steel copper color

K= double paroi
R=double paroi cuivre
PY=double paroi acier couleur noir
RY=double paroi acier couleur cuivre

TC85

Tappo raccogli condensa

Drain tee cap – Tampon purge

Finiture disponibili - Available finishes - Finitions disponibles

F.08 - INOX SS - INOX	€	F.09 - RAME COPPER - CUIVRE	€	F.10 - NERO BLACK - NOIR	€	F.11 - COL. RAME COL.COPPER - COUL.CUIVRE	€	Øi	Øe	
K080TC85	**56,13**	R080TC85	**75,04**	PY080TC85	**64,55**	RY080TC85	**64,55**	80	130	1
K100TC85	**60,50**	R100TC85	**80,90**	PY100TC85	**69,57**	RY100TC85	**69,57**	100	150	1
K130TC85	**64,40**	R130TC85	**86,12**	PY130TC85	**74,06**	RY130TC85	**74,06**	130	180	1
K150TC85	**65,85**	R150TC85	**88,05**	PY150TC85	**75,73**	RY150TC85	**75,73**	150	200	1
K180TC85	**67,99**	R180TC85	**90,91**	PY180TC85	**78,19**	RY180TC85	**78,19**	180	230	1
K200TC85	**69,36**	R200TC85	**92,73**	PY200TC85	**79,75**	RY200TC85	**79,75**	200	250	1
K250TC85	**76,64**	R250TC85	**102,48**	PY250TC85	**88,14**	RY250TC85	**88,14**	250	300	1
K300TC85	**82,44**	R300TC85	**110,23**	PY300TC85	**94,81**	RY300TC85	**94,81**	300	350	1
K350TC85	**95,95**	R350TC85	**128,31**	PY350TC85	**110,35**	RY350TC85	**110,35**	350	400	1

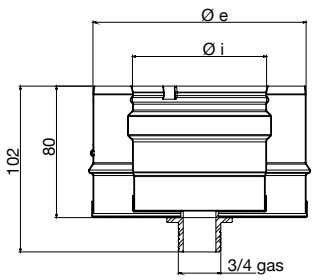



TAFE

Tappo femmina AISI 316 3/4 gas

Female drain plug AISI 316 3/4 gas – Bouchon de purge femelle AISI 316 3/4 gas

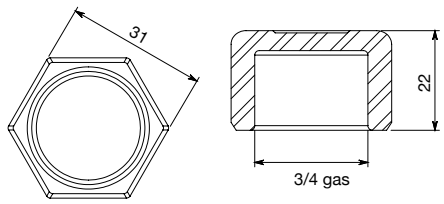



Finiture disponibili - Available finishes - Finitions disponibles

F.08 - INOX SS - INOX	€	
IUNVTAFE	**6,20**	1

ADT1

Adattatore mono parete maschio - doppia parete femmina

Adaptor single wall male - double wall female – Adaptateur simple paroi mâle - double paroi femelle

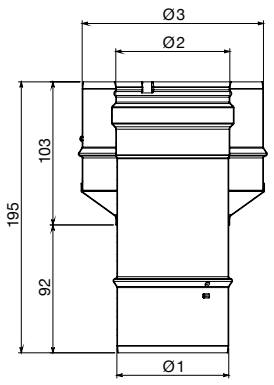



Finiture disponibili - Available finishes - Finitions disponibles

F.08 - INOX SS - INOX	€	F.09 - RAME COPPER - CUIVRE	€	F.10 - NERO BLACK - NOIR	€	F.11 - COL. RAME COL.COPPER - COUL.CUIVRE	€	Ø1	Ø2	Ø3	
K080ADT1	**43,98**	R080ADT1	**58,80**	PY080ADT1	**50,57**	RY080ADT1	**50,57**	80M	80F	130M	1
K100ADT1	**48,59**	R100ADT1	**64,97**	PY100ADT1	**55,88**	RY100ADT1	**55,88**	100M	100F	150M	1
K130ADT1	**51,35**	R130ADT1	**68,65**	PY130ADT1	**59,05**	RY130ADT1	**59,05**	130M	130F	180M	1
K150ADT1	**58,03**	R150ADT1	**77,60**	PY150ADT1	**66,73**	RY150ADT1	**66,73**	150M	150F	200M	1
K180ADT1	**66,02**	R180ADT1	**88,28**	PY180ADT1	**75,92**	RY180ADT1	**75,92**	180M	180F	230M	1
K200ADT1	**75,92**	R200ADT1	**101,51**	PY200ADT1	**87,30**	RY200ADT1	**87,30**	200M	200F	250M	1
K250ADT1	**96,27**	R250ADT1	**128,72**	PY250ADT1	**110,71**	RY250ADT1	**110,71**	250M	250F	300M	1
K300ADT1	**118,31**	R300ADT1	**158,20**	PY300ADT1	**136,05**	RY300ADT1	**136,05**	300M	300F	350M	1
K350ADT1	**126,07**	R350ADT1	**168,57**	PY350ADT1	**144,98**	RY350ADT1	**144,98**	350M	350F	400M	1

M - maschio male mâle F - femmina female femelle

ADT2

Adattatore mono parete femmina - doppia parete maschio

Adaptor single wall female - double wall male – Adaptateur simple paroi femelle - double paroi mâle

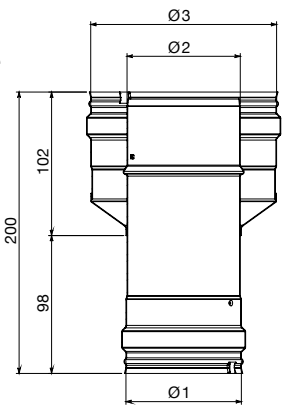



Finiture disponibili - Available finishes - Finitions disponibles

F.08 - INOX SS - INOX	€	F.09 - RAME COPPER - CUIVRE	€	F.10 - NERO BLACK - NOIR	€	F.11 - COL. RAME COL.COPPER - COUL.CUIVRE	€	Ø1	Ø2	Ø3	
K080ADT2	**43,98**	R080ADT2	**58,80**	PY080ADT2	**50,57**	RY080ADT2	**50,57**	80F	80M	130F	1
K100ADT2	**48,59**	R100ADT2	**64,97**	PY100ADT2	**55,88**	RY100ADT2	**55,88**	100F	100M	150F	1
K130ADT2	**51,35**	R130ADT2	**68,65**	PY130ADT2	**59,05**	RY130ADT2	**59,05**	130F	130M	180F	1
K150ADT2	**58,03**	R150ADT2	**77,60**	PY150ADT2	**66,73**	RY150ADT2	**66,73**	150F	150M	200F	1
K180ADT2	**66,02**	R180ADT2	**88,28**	PY180ADT2	**75,92**	RY180ADT2	**75,92**	180F	180M	230F	1
K200ADT2	**75,92**	R200ADT2	**101,51**	PY200ADT2	**87,30**	RY200ADT2	**87,30**	200F	200M	250F	1
K250ADT2	**96,27**	R250ADT2	**128,72**	PY250ADT2	**110,71**	RY250ADT2	**110,71**	250F	250M	300F	1
K300ADT2	**118,31**	R300ADT2	**158,20**	PY300ADT2	**136,05**	RY300ADT2	**136,05**	300F	300M	350F	1
K350ADT2	**126,07**	R350ADT2	**168,57**	PY350ADT2	**144,98**	RY350ADT2	**144,98**	350F	350M	400F	1

M - maschio male mâle F - femmina female femelle

ADT3

Adattatore mono parete femmina - doppia parete femmina

Adaptor single wall female - double wall female – Adaptateur simple paroi femelle - double paroi femelle

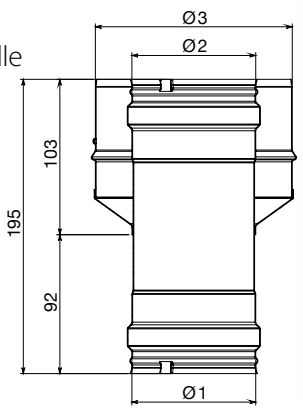



Finiture disponibili - Available finishes - Finitions disponibles

F.08 - INOX SS - INOX	€	F.09 - RAME COPPER - CUIVRE	€	F.10 - NERO BLACK - NOIR	€	F.11 - COL. RAME COL.COPPER - COUL.CUIVRE	€	Ø1	Ø2	Ø3	
K080ADT3	**43,98**	R080ADT3	**58,80**	PY080ADT3	**50,57**	RY080ADT3	**50,57**	80F	80F	130M	1
K100ADT3	**48,59**	R100ADT3	**64,97**	PY100ADT3	**55,88**	RY100ADT3	**55,88**	100F	100F	150M	1
K130ADT3	**51,35**	R130ADT3	**68,65**	PY130ADT3	**59,05**	RY130ADT3	**59,05**	130F	130F	180M	1
K150ADT3	**58,03**	R150ADT3	**77,60**	PY150ADT3	**66,73**	RY150ADT3	**66,73**	150F	150F	200M	1
K180ADT3	**66,02**	R180ADT3	**88,28**	PY180ADT3	**75,92**	RY180ADT3	**75,92**	180F	180F	230M	1
K200ADT3	**75,92**	R200ADT3	**101,51**	PY200ADT3	**87,30**	RY200ADT3	**87,30**	200F	200F	250M	1
K250ADT3	**96,27**	R250ADT3	**128,72**	PY250ADT3	**110,71**	RY250ADT3	**110,71**	250F	250F	300M	1
K300ADT3	**118,31**	R300ADT3	**158,20**	PY300ADT3	**136,05**	RY300ADT3	**136,05**	300F	300F	350M	1
K350ADT3	**126,07**	R350ADT3	**168,57**	PY350ADT3	**144,98**	RY350ADT3	**144,98**	350F	350F	400M	1

M - maschio male mâle F - femmina female femelle

ADT4

Adattatore mono parete maschio - doppia parete maschio

Adaptor single wall male - double wall male – Adaptateur simple paroi mâle - double paroi mâle

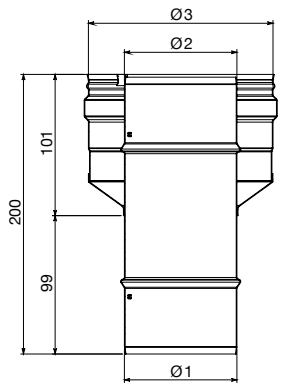



Finiture disponibili - Available finishes - Finitions disponibles

F.08 - INOX SS - INOX	€	F.09 - RAME COPPER - CUIVRE	€	F.10 - NERO BLACK - NOIR	€	F.11 - COL. RAME COL.COPPER - COUL.CUIVRE	€	Ø1	Ø2	Ø3	
K080ADT4	**43,98**	R080ADT4	**58,80**	PY080ADT4	**50,57**	RY080ADT4	**50,57**	80M	80M	130F	1
K100ADT4	**48,59**	R100ADT4	**64,97**	PY100ADT4	**55,88**	RY100ADT4	**55,88**	100M	100M	150F	1
K130ADT4	**51,35**	R130ADT4	**68,65**	PY130ADT4	**59,05**	RY130ADT4	**59,05**	130M	130M	180F	1
K150ADT4	**58,03**	R150ADT4	**77,60**	PY150ADT4	**66,73**	RY150ADT4	**66,73**	150M	150M	200F	1
K180ADT4	**66,02**	R180ADT4	**88,28**	PY180ADT4	**75,92**	RY180ADT4	**75,92**	180M	180M	230F	1
K200ADT4	**75,92**	R200ADT4	**101,51**	PY200ADT4	**87,30**	RY200ADT4	**87,30**	200M	200M	250F	1
K250ADT4	**96,27**	R250ADT4	**128,72**	PY250ADT4	**110,71**	RY250ADT4	**110,71**	250M	250M	300F	1
K300ADT4	**118,31**	R300ADT4	**158,20**	PY300ADT4	**136,05**	RY300ADT4	**136,05**	300M	300M	350F	1
K350ADT4	**126,07**	R350ADT4	**168,57**	PY350ADT4	**144,98**	RY350ADT4	**144,98**	350M	350M	400F	1

M - maschio male mâle F - femmina female femelle



ADT1/2/3/4

Adattatore speciale

Special adaptor – Adaptateur sur mesure

ADT1

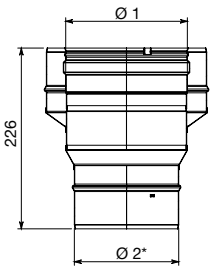

ADT2

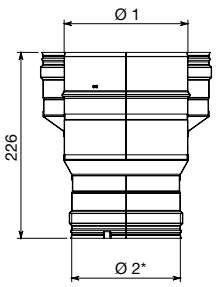

ADT3

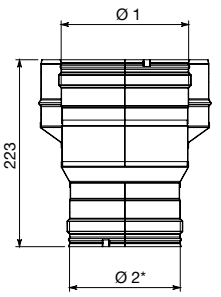

ADT4

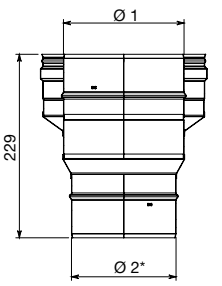

* Ø2 a scelta / Ø2 to be chosen / Ø2 à choisir

Componi così il tuo codice
Compose your code in this way
Composez votre code de cette façon

Finiture disponibili - Available finishes - Finitions disponibles

Ø1	F.08 INOX SS INOX €	F.09 RAME COPPER CUIVRE €	F.10 NERO BLACK NOIR €	F.11 COL. RAME COL.COPPER COUL.CUIVRE €	
100	**96,78**	**125,82**	**111,29**	**111,29**	1
130	**99,54**	**129,41**	**114,48**	**114,48**	1
150	**106,22**	**138,09**	**122,16**	**122,16**	1
180	**114,21**	**148,47**	**131,35**	**131,35**	1
200	**124,11**	**161,34**	**142,73**	**142,73**	1
250	**144,46**	**187,80**	**166,13**	**166,13**	1
300	**166,50**	**216,45**	**191,48**	**191,48**	1
350	**174,26**	**226,54**	**200,41**	**200,41**	1

Per formulare il prezzo, considerare il diametro doppia parete Ø1
To formulate the price, consider the double wall diameter Ø1
Pour formuler le prix, considérer le diamètre double paroi Ø1

Ø1

Modello adattatore
Model of the adaptor
Modèle de l'adaptateur

I = mono parete inox 316
D = linea legna/pellet colore nero
G= linea legna/pellet colore grigio
I=single wall stainless steel 316
D=wood/pellet line black color
G= wood/pellet line grey color
I=simple paroi inox 316
D=gamme bois/pellet couleur noir
G=gamme bois/pellet couleur grise

K150 ADT1_I 130

Ø2

Adattatore doppia parete
Double wall adaptor
Adaptateur double paroi

K= Dynamic Two
R= Dynamic Two Rame
PY= Dynamic Two col. nero
RY= Dynamic Two col. rame

K= Dynamic Two
R= Dynamic Two Copper
PY= Dynamic Two black color
RY= Dynamic Two copper color

K= Dynamic Two
R= Dynamic Two Cuivre
PY= Dynamic Two coul. noir
RY= Dynamic Two coul. cuivre

RID

Riduttore maggioratore speciale

Special reducer enlarger

Réduction augmentation sur mesure



FEMM/FEMM | FEMM/MASC | MASC/FEMM | MASC/MASC

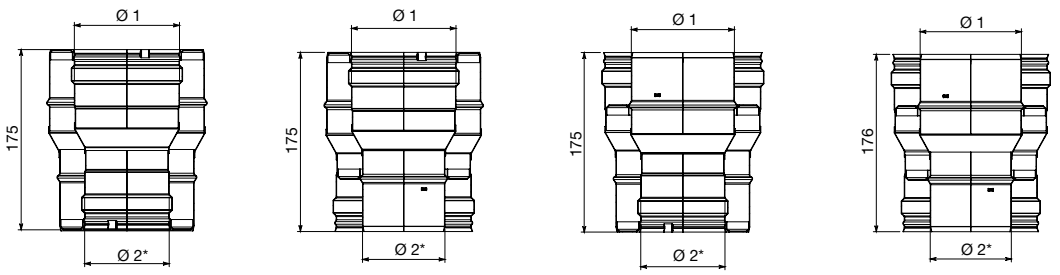

* Ø2 a scelta / Ø2 to be chosen / Ø2 à choisir

Componi così il tuo codice

Compose your code in this way

Composez votre code de cette façon

Finiture disponibili - Available finishes - Finitions disponibles

Ø1	F.08 INOX SS INOX €	F.09 RAME COPPER CUIVRE €	F.10 NERO BLACK NOIR €	F.11 COL. RAME COL.COPPER COUL.CUIVRE €	
100	**112,85**	**146,70**	**129,76**	**129,76**	1
130	**115,61**	**150,29**	**132,95**	**132,95**	1
150	**122,29**	**158,97**	**140,64**	**140,64**	1
180	**130,28**	**169,36**	**149,83**	**149,83**	1
200	**140,18**	**182,22**	**161,20**	**161,20**	1
250	**160,53**	**208,68**	**184,61**	**184,61**	1
300	**182,57**	**237,34**	**209,95**	**209,95**	1
350	**190,33**	**247,43**	**218,89**	**218,89**	1

Per formulare il prezzo, considerare Ø1
To calculate the price, consider Ø1
Pour formuler le prix, considérer Ø1

KRID 150 M 100 F

- Ø1
- M=maschio F=femmina M=male/F=female M=mâle/F=femelle
- Ø2

Riduzione doppia parete
Double wall reducer
Réduction double paroi

K= Dynamic Two
R= Dynamic Two Rame
PY= Dynamic Two col. nero
RY= Dynamic Two col. rame

K= Dynamic Two
R= Dynamic Two Copper
PY= Dynamic Two black color
RY= Dynamic Two copper color

K= Dynamic Two
R= Dynamic Two Cuivre
PY= Dynamic Two coul. noir
RY= Dynamic Two coul. cuivre

FIRE STOP

Il Fire stop è un sistema composto da due solide piastre costruite in acciaio zincato , che sono posizionate nella parte superiore e inferiore dei solai. Secondo le regolamentazioni britanniche in materia di edilizia, quando una canna fumaria passa attraverso un piano o un soffitto, l'installazione deve essere completata da un Fire stop realizzato in materiale non combustibile. Le piastre possono essere ventilate, o meglio provviste di fessure e fori per il passaggio dell'aria (utilizzo per interni e vicinanza a materiali sensibili al calore), e non ventilate (totalmente chiuse, per chiudere camini in refrattario). L'installazione del Fire stop ha lo scopo di prevenire contatti di calore diretti, mantenendo concentrica la canna fumaria rispetto al cavedio. Il prodotto è stato sottoposto ai test termici di temperatura e ai test di resistenza al fuoco, secondo la normativa europea BS EN 1856 -1:2009 & BS 476: PART 20:1987 , e ha conseguito la seguente designazione tecnica: T450 N1 D V2 L50050 G(50) per le finiture inox e colore rame (areato e non areato) e colore nero (non areato).

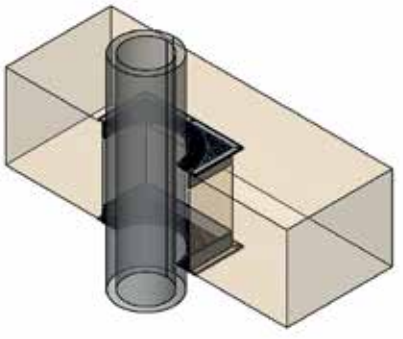

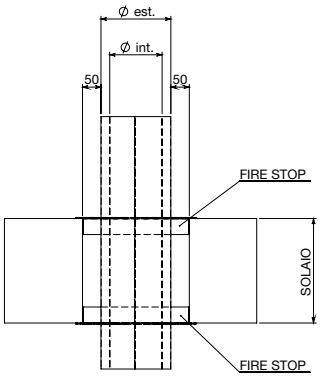

The Fire Stop is a system composed of two solid plates made of galvanized steel, which are located in the upper and lower floors. According to British regulations on construction, when a chimney passes through a floor or ceiling, the installation must be completed by a Fire Stop made of non-combustible material. The plates can be ventilated, or better provided with slots and holes for the passage of air (for indoor and proximity to heat sensitive materials), and non-ventilated (fully closed, to close fire-resistant chimneys). The installation of Fire Stop is designed to prevent direct contact to heat, maintaining the chimney vertical in their existing masonry chimney. The product was subjected to thermal testing temperature and fire resistance tests, according to European Standard BS EN 1856 – 1:2009 & BS 476: PART 20:1987, and holds the following technical classification: T450 N1 D V2 L50050 G (50) for inox and copper color (ventilated and non-ventilated) and black color (non-ventilated).

La Plaque d'écart au feux est un système composé par deux plaques solides en acier galvanisé, qui sont situées dans les étages supérieurs et inférieurs. Selon la réglementation européenne sur la construction, où une cheminée traverse un plancher ou un plafond, l'installation doit être complétée par la Plaque d'écart au feux faite d'un matériau incombustible. Les plaques peuvent être ventilées, ou mieux pourvues de fentes et de trous pour le passage de l'air (à l'intérieur et en proximité de matériaux thermosensibles), et non ventilées (totalement fermées, pour fermer les cheminées réfractaires). L'installation des Plaques d'écart au feux est conçue pour empêcher les contacts directs à la chaleur, en maintenant le conduit de cheminée tout droit par rapport au boisseau. Le produit a été soumis aux essais thermiques de température et aux tests de résistance au feu, selon la norme européenne BS EN 1856 -1:2009 & BS 476: PART 20:1987, et détient la désignation technique suivante: T450 N1 D V2 L50050 G (50) pour finition inox et couleur cuivre (ventilée et non-ventilée) et couleur noir (non ventilée).

FST1

Fire stop areato

Ventilated fire stop plate – Plaque écart au feu ventilée

Finiture disponibili - Available finishes - Finitions disponibles

F.08 - INOX SS - INOX	€	F.09 - RAME COPPER - CUIVRE	€	F.10 - NERO BLACK - NOIR	€	F.11 - COL. RAME COL.COPPER - COUL.CUIVRE	€	Ø	d1	d2	
Z130FST1	**41,19**	-	-	-	-	RZ130FST1	**47,36**	130	277	240	1
Z150FST1	**41,19**	-	-	-	-	RZ150FST1	**47,36**	150	297	260	1
Z180FST1	**41,19**	-	-	-	-	RZ180FST1	**53,53**	180	327	289	1
Z200FST1	**43,65**	-	-	-	-	RZ200FST1	**56,75**	200	347	309	1
Z230FST1	**46,70**	-	-	-	-	RZ230FST1	**60,71**	230	377	340	1
Z250FST1	**53,55**	-	-	-	-	RZ250FST1	**69,62**	250	397	359	1
Z300FST1	**63,73**	-	-	-	-	RZ300FST1	**73,90**	300	447	410	1

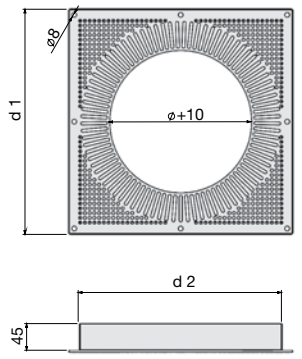



FST2

Fire stop non areato

Non-ventilated fire stop plate – Plaque écart au feu non-ventilée

Finiture disponibili - Available finishes - Finitions disponibles

F.08 - INOX SS - INOX	€	F.09 - RAME COPPER - CUIVRE	€	F.10 - NERO BLACK - NOIR	€	F.11 - COL. RAME COL.COPPER - COUL.CUIVRE	€	Ø	d1	d2	
Z130FST2	**41,19**	-	-	PZ130FST2	**47,36**	RZ130FST2	**47,36**	130	285	240	1
Z150FST2	**41,19**	-	-	PZ150FST2	**47,36**	RZ150FST2	**47,36**	150	305	260	1
Z180FST2	**41,19**	-	-	PZ180FST2	**53,53**	RZ180FST2	**53,53**	180	333	290	1
Z200FST2	**43,65**	-	-	PZ200FST2	**56,75**	RZ200FST2	**56,75**	200	352	309	1
Z230FST2	**46,70**	-	-	PZ230FST2	**60,71**	RZ230FST2	**60,71**	230	385	340	1
Z250FST2	**53,55**	-	-	PZ250FST2	**69,62**	RZ250FST2	**69,62**	250	405	360	1
Z300FST2	**63,73**	-	-	PZ300FST2	**73,90**	RZ300FST2	**73,90**	300	455	410	1

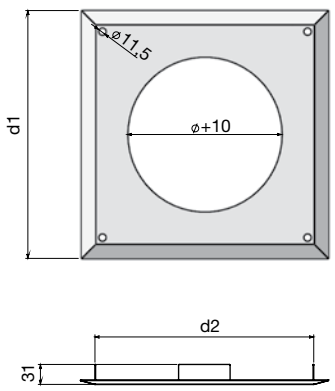



FST3

Fire stop areato

Ventilated fire stop plate – Plaque écart au feu ventilée

Finiture disponibili - Available finishes - Finitions disponibles

F.08 - INOX SS - INOX	€	F.09 - RAME COPPER - CUIVRE	€	F.10 - NERO BLACK - NOIR	€	F.11 - COL. RAME COL.COPPER - COUL.CUIVRE	€	Ø	d1	d2	
-	-	-	-	PZ130FST3	**104,34**	-	-	130	285	240	1
-	-	-	-	PZ150FST3	**116,34**	-	-	150	305	260	1
-	-	-	-	PZ180FST3	**125,97**	-	-	180	333	290	1
-	-	-	-	PZ200FST3	**132,83**	-	-	200	352	309	1
-	-	-	-	PZ230FST3	**145,57**	-	-	230	385	340	1
-	-	-	-	PZ250FST3	**156,03**	-	-	250	405	360	1
-	-	-	-	PZ300FST3	**184,24**	-	-	300	455	410	1

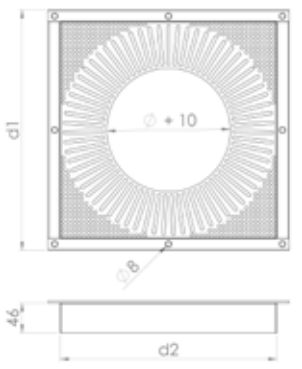

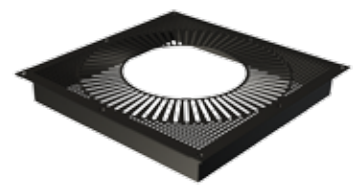

NB: G70 per linea Dynamic Two col. Nero secondo EN1856-1:2009
Note: G70 for Dynamic Two black color according to EN1856-1:2009
NB: G70 pour gamme Dynamic Two couleur noir selon EN1856-1:2009

T135

Raccordo a "T" 135° maschio-femmina

135° Tee pipe fitting male-female – Té 135° mâle-femelle

Finiture disponibili - Available finishes - Finitions disponibles

F.08 - INOX SS - INOX	€	F.09 - RAME COPPER - CUIVRE	€	F.10 - NERO BLACK - NOIR	€	F.11 - COL. RAME COL.COPPER - COUL.CUIVRE	€	Øi	Øe	L	S	
K080T135	**243,43**	R080T135	**325,49**	PY080T135	**279,93**	RY080T135	**279,93**	80	130	470	230	1
K100T135	**265,95**	R100T135	**355,60**	PY100T135	**305,84**	RY100T135	**305,84**	100	150	505	250	1
K130T135	**304,13**	R130T135	**406,65**	PY130T135	**349,74**	RY130T135	**349,74**	130	180	545	270	1
K150T135	**331,72**	R150T135	**443,56**	PY150T135	**381,48**	RY150T135	**381,48**	150	200	575	290	1
K180T135	**381,75**	R180T135	**510,45**	PY180T135	**439,01**	RY180T135	**439,01**	180	230	610	315	1
K200T135	**408,62**	R200T135	**546,38**	PY200T135	**469,91**	RY200T135	**469,91**	200	250	640	330	1
K250T135	**522,50**	R250T135	**698,63**	PY250T135	**600,87**	RY250T135	**600,87**	250	300	710	370	1
K300T135	**685,06**	R300T135	**916,02**	PY300T135	**787,82**	RY300T135	**787,82**	300	350	785	420	1
K350T135	**831,27**	R350T135	**1111,53**	PY350T135	**955,97**	RY350T135	**955,97**	350	400	930	500	1

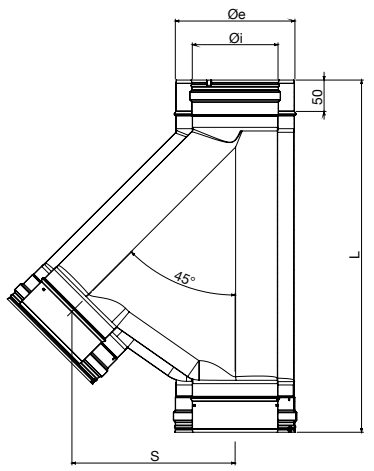



TIDP

Tappo per ispezione

Plug for inspection – Bouchon pour trappe d'inspection

Finiture disponibili - Available finishes - Finitions disponibles

F.08 - INOX SS - INOX	€	F.09 - RAME COPPER - CUIVRE	€	F.10 - NERO BLACK - NOIR	€	F.11 - COL. RAME COL.COPPER - COUL.CUIVRE	€	Øi	Øe	
I080TIDP	**18,89**	R080TIDP	**25,27**	PI080TIDP	**21,73**	RI080TIDP	**21,73**	80	130	1
I100TIDP	**20,84**	R100TIDP	**27,85**	PI100TIDP	**23,96**	RI100TIDP	**23,96**	100	150	1
I130TIDP	**25,03**	R130TIDP	**33,45**	PI130TIDP	**28,77**	RI130TIDP	**28,77**	130	180	1
I150TIDP	**27,77**	R150TIDP	**37,11**	PI150TIDP	**31,92**	RI150TIDP	**31,92**	150	200	1
I180TIDP	**36,08**	R180TIDP	**48,24**	PI180TIDP	**41,50**	RI180TIDP	**41,50**	180	230	1
I200TIDP	**39,51**	R200TIDP	**52,82**	PI200TIDP	**45,43**	RI200TIDP	**45,43**	200	250	1
I250TIDP	**62,98**	R250TIDP	**84,21**	PI250TIDP	**72,42**	RI250TIDP	**72,42**	250	300	1

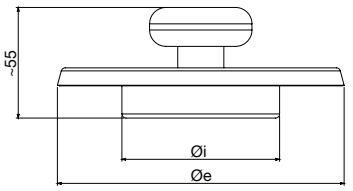



Da applicare su T090 e RACT – To apply on T090 and RACT – Appliquer à T090 et RACT

TIDA

Tappo per ispezione con pomolo in acciaio

Plug for inspection with steel knob – Bouchon pour trappe d'inspection avec poignée en acier

Finiture disponibili - Available finishes - Finitions disponibles

F.08 - INOX SS - INOX	€	F.09 - RAME COPPER - CUIVRE	€	F.10 - NERO BLACK - NOIR	€	F.11 - COL. RAME COL.COPPER - COUL.CUIVRE	€	Øi	Øe	
I080TIDA	**31,06**	R080TIDA	**40,38**	PI080TIDA	**35,73**	RI080TIDA	**35,73**	80	130	1
I100TIDA	**32,67**	R100TIDA	**42,47**	PI100TIDA	**37,57**	RI100TIDA	**37,57**	100	150	1
I130TIDA	**37,01**	R130TIDA	**48,11**	PI130TIDA	**42,56**	RI130TIDA	**42,56**	130	180	1
I150TIDA	**41,47**	R150TIDA	**53,91**	PI150TIDA	**47,70**	RI150TIDA	**47,70**	150	200	1
I180TIDA	**47,45**	R180TIDA	**61,68**	PI180TIDA	**54,56**	RI180TIDA	**54,56**	180	230	1
I200TIDA	**56,06**	R200TIDA	**72,87**	PI200TIDA	**64,46**	RI200TIDA	**64,46**	200	250	1
I250TIDA	**79,45**	R250TIDA	**103,28**	PI250TIDA	**91,37**	RI250TIDA	**91,37**	250	300	1

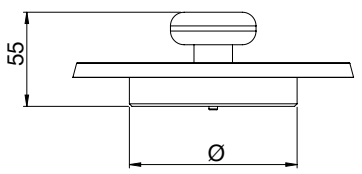



Da applicare su T090, RACT, TS90, TF90 – To apply on T090, RACT, TS90, TF90 – Appliquer à T090, RACT, TS90, TF90

IQ24

Modulo raccolta incombusti

Unburnt materials collecting module – Récuperatéur materiaux imbrûlés

Finiture disponibili - Available finishes - Finitions disponibles

F.08 - INOX SS - INOX	€	F.09 - RAME COPPER - CUIVRE	€	F.10 - NERO BLACK - NOIR	€	F.11 - COL. RAME COL.COPPER - COUL.CUIVRE	€	Øi	Øe	L	
K130IQ24	**262,37**	R130IQ24	**341,09**	PY130IQ24	**314,85**	RY130IQ24	**314,85**	130	180	495	1
K150IQ24	**274,46**	R150IQ24	**356,80**	PY150IQ24	**329,35**	RY150IQ24	**329,35**	150	200	495	1
K180IQ24	**281,63**	R180IQ24	**366,11**	PY180IQ24	**337,95**	RY180IQ24	**337,95**	180	230	495	1
K200IQ24	**314,86**	R200IQ24	**409,32**	PY200IQ24	**377,83**	RY200IQ24	**377,83**	200	250	495	1
K250IQ24	**332,19**	R250IQ24	**431,85**	PY250IQ24	**398,63**	RY250IQ24	**398,63**	250	300	495	1
K300IQ24	**354,59**	R300IQ24	**460,96**	PY300IQ24	**425,50**	RY300IQ24	**425,50**	300	350	495	1
K350IQ24	**373,67**	-	-	PY350IQ24	**448,40**	RY350IQ24	**448,40**	350	400	495	1

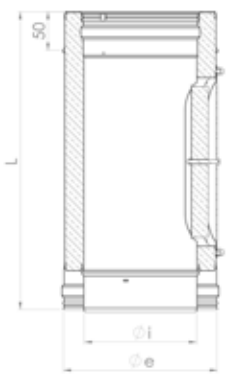



CF01

Tappo per analisi fumi

Fumes analyser cap - Bouchon pour l'analyse des fumées

CODICE CODE - CODE	€	
IUNVCF01	**9,54**	1

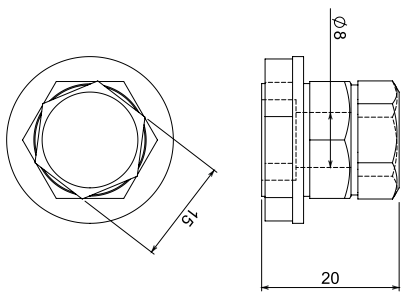

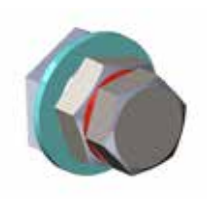

CF32

Modulo controllo fumi ed ispezione

Smoke control and inspection module – Module contrôle de fumée et d'inspection

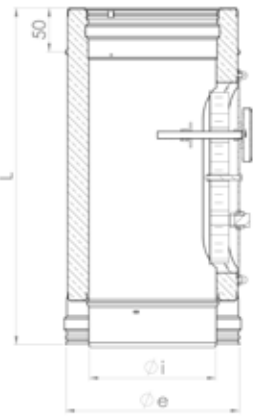



Finiture disponibili - Available finishes - Finitions disponibles

F.08 - INOX SS - INOX	€	F.09 - RAME COPPER - CUIVRE	€	F.10 - NERO BLACK - NOIR	€	F.11 - COL. RAME COL.COPPER - COUL.CUIVRE	€	Øi	Øe	L	
K130CF32	**292,02**	R130CF32	**379,63**	PY130CF32	**350,43**	RY130CF32	**350,43**	130	180	495	1
K150CF32	**304,63**	R150CF32	**396,01**	PY150CF32	**365,55**	RY150CF32	**365,55**	150	200	495	1
K180CF32	**316,21**	R180CF32	**411,07**	PY180CF32	**379,45**	RY180CF32	**379,45**	180	230	495	1
K200CF32	**332,97**	R200CF32	**432,86**	PY200CF32	**399,56**	RY200CF32	**399,56**	200	250	495	1
K250CF32	**348,15**	R250CF32	**452,60**	PY250CF32	**417,78**	RY250CF32	**417,78**	250	300	495	1
K300CF32	**375,24**	R300CF32	**487,81**	PY300CF32	**450,28**	RY300CF32	**450,28**	300	350	495	1
K350CF32	**392,58**	R350CF32	-	PY350CF32	**471,10**	RY350CF32	**471,10**	350	400	495	1

RTIR

Regolatore di tiraggio automatico

Automatic air draught regulator – Régulateur de tirage automatique



Finiture disponibili - Available finishes - Finitions disponibles

F.08 - INOX SS - INOX	€	F.09 - RAME COPPER - CUIVRE	€	F.10 - NERO BLACK - NOIR	€	F.11 - COL. RAME COL.COPPER - COUL.CUIVRE	€	Ø	
I100RTIR	**278,90**	–	–	–	–	–	–	100	1
I130RTIR	**278,90**	–	–	–	–	–	–	130	1
I150RTIR	**185,56**	–	–	–	–	–	–	150	1
I180RTIR	**357,61**	–	–	–	–	–	–	180	1

Serve per stabilizzare e regolare il tiraggio della canna fumaria attraverso l'immissione di aria dall'ambiente d'installazione o dall'esterno, conforme d-legs. 152/06, UNI 7129, UNI EN1443, UNI 10683 ecc. I regolatori di tiraggio sono utilizzabili anche come apertura automatica della ventilazione 3 Pa.

It is useful to stabilize and adjust the draft of the chimney through the release of air from the installation environment or from outside, in accordance with d-legs. 152/06, UNI 7129, UNI EN1443, UNI 10683 etc. The draught regulators are also used as automatic opening of ventilation 3 Pa.

Il sert à stabiliser et à régler le tirage du conduit de fumée, par l'introduction d'air de l'ambiance d'installation ou de l'externe, en conformité avec le d-legs. 152/06, UNI 7129, UNI EN1443, UNI 10683 etc. Les régulateurs de tirage sont également utilisés comme ouverture automatique de la ventilation 3 Pa.

Da applicare su RACT e T90F ridotto con stacco a scelta
To apply on RACT and T90F reduced with coupler to be chosen
A appliquer à RACT et T90F réduit avec débouchure à choisir

PB10

Piastra con elemento dritto

Plate with straight element – Plaque avec élément droit

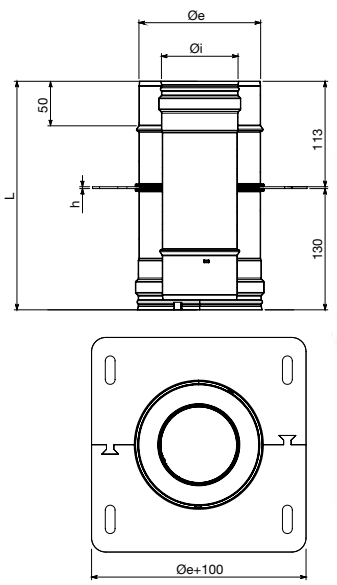



Finiture disponibili - Available finishes - Finitions disponibles

F.08 - INOX SS - INOX	€	F.09 - RAME COPPER - CUIVRE	€	F.10 - NERO BLACK - NOIR	€	F.11 - COL. RAME COL.COPPER - COUL.CUIVRE	€	Øi	Øe	L	h	
K080PB10	**93,34**	R080PB10	**114,37**	PY080PB10	**107,35**	RY080PB10	**107,35**	80	130	245	2	1
K100PB10	**100,88**	R100PB10	**118,53**	PY100PB10	**116,01**	RY100PB10	**116,01**	100	150	245	2	1
K130PB10	**108,97**	R130PB10	**124,82**	PY130PB10	**125,32**	RY130PB10	**125,32**	130	180	245	2	1
K150PB10	**115,68**	R150PB10	**129,77**	PY150PB10	**133,04**	RY150PB10	**133,04**	150	200	245	2	1
K180PB10	**121,84**	R180PB10	**141,91**	PY180PB10	**140,11**	RY180PB10	**140,11**	180	230	245	2	1
K200PB10	**134,02**	R200PB10	**146,10**	PY200PB10	**154,11**	RY200PB10	**154,11**	200	250	245	3	1
K250PB10	**138,63**	R250PB10	**158,16**	PY250PB10	**159,42**	RY250PB10	**159,42**	250	300	245	3	1
K300PB10	**153,69**	R300PB10	**183,46**	PY300PB10	**176,75**	RY300PB10	**176,75**	300	350	245	3	1
K350PB10	**165,87**	R350PB10	**197,59**	PY350PB10	**190,76**	RY350PB10	**190,76**	350	400	245	3	1

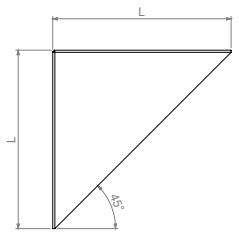

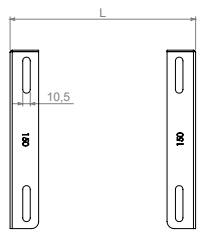

SM13

Supporto murale

Wall support – Support mural

Finiture disponibili - Available finishes - Finitions disponibles

F.08 - INOX SS - INOX	€	F.09 - RAME COPPER - CUIVRE	€	F.10 - NERO BLACK - NOIR	€	F.11 - COL. RAME COL.COPPER - COUL.CUIVRE	€	Øi	L	
J130SM13	**35,56**	-	**-**	PZ130SM13	**40,89**	RZ130SM13	**40,89**	130	230	1
J150SM13	**42,84**	-	**-**	PZ150SM13	**49,27**	RZ150SM13	**49,27**	150	250	1
J180SM13	**47,13**	-	**-**	PZ180SM13	**54,20**	RZ180SM13	**54,20**	180	280	1
J200SM13	**53,55**	-	**-**	PZ200SM13	**61,59**	RZ200SM13	**61,59**	200	300	1
J230SM13	**62,12**	-	**-**	PZ230SM13	**71,44**	RZ230SM13	**71,44**	230	330	1
J250SM13	**68,55**	-	**-**	PZ250SM13	**78,83**	RZ205SM13	**78,83**	250	350	1
J300SM13	**72,83**	-	**-**	PZ300SM13	**83,75**	RZ300SM13	**83,75**	300	400	1
J350SM13	**96,39**	-	**-**	PZ350SM13	**110,85**	RZ350SM13	**110,85**	350	450	1
J400SM13	**112,96**	-	**-**	PZ400SM13	**129,91**	RZ400SM13	**129,91**	400	500	1

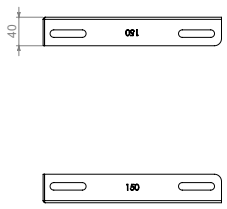

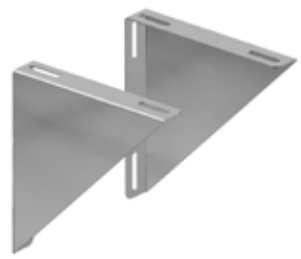

PA26

Piastra ancoraggio con scarico

Anchorage plate with draining – Plaque d'ancrage avec tampon purge

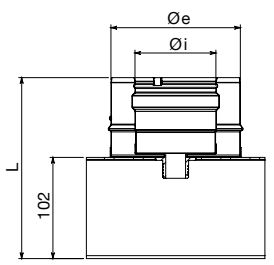

Finiture disponibili - Available finishes - Finitions disponibles

F.08 - INOX SS - INOX	€	F.09 - RAME COPPER - CUIVRE	€	F.10 - NERO BLACK - NOIR	€	F.11 - COL. RAME COL.COPPER - COUL.CUIVRE	€	Øi	Øe	L	
K080PA26	**97,42**	R080PA26	**133,10**	PY080PA26	**112,04**	RY080PA26	**112,04**	80	130	190	1
K100PA26	**109,25**	R100PA26	**138,69**	PY100PA26	**125,64**	RY100PA26	**125,64**	100	150	190	1
K130PA26	**114,30**	R130PA26	**147,83**	PY130PA26	**131,44**	RY130PA26	**131,44**	130	180	190	1
K150PA26	**119,96**	R150PA26	**150,25**	PY150PA26	**137,95**	RY150PA26	**137,95**	150	200	190	1
K180PA26	**126,38**	R180PA26	**168,81**	PY180PA26	**145,34**	RY180PA26	**145,34**	180	230	190	1
K200PA26	**139,23**	R200PA26	**171,43**	PY200PA26	**160,12**	RY200PA26	**160,12**	200	250	190	1
K250PA26	**169,65**	R250PA26	**184,37**	PY250PA26	**195,09**	RY250PA26	**195,09**	250	300	190	1
K300PA26	**206,50**	R300PA26	**193,64**	PY300PA26	**237,46**	RY300PA26	**237,46**	300	350	190	1
K350PA26	**272,68**	R350PA26	**250,76**	PY350PA26	**313,59**	RY350PA26	**313,59**	350	400	190	1

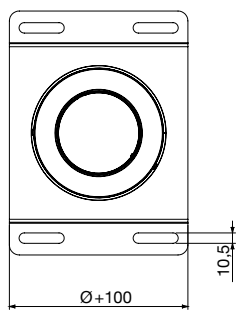



CATC

Piastra telescopica di chiusura

Closure telescopic plate – Plaque télescopique de fermeture

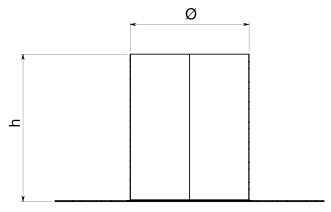

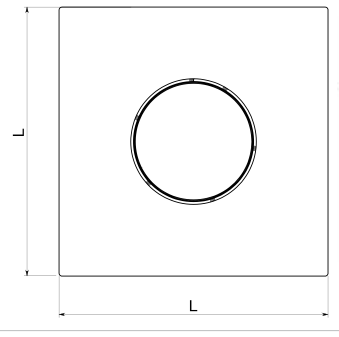

Finiture disponibili - Available finishes - Finitions disponibles

F.08 - INOX SS - INOX	€	F.09 - RAME COPPER - CUIVRE	€	F.10 - NERO BLACK - NOIR	€	F.11 - COL. RAME COL.COPPER - COUL.CUIVRE	€	Øi	h	L	
I080CATC	**58,91**	–	**–**	–	**–**	–	**–**	80	247	450	1
I100CATC	**60,16**	–	**–**	–	**–**	–	**–**	100	247	450	1
I130CATC	**62,07**	–	**–**	–	**–**	–	**–**	130	247	450	1
I150CATC	**63,34**	–	**–**	–	**–**	–	**–**	150	247	450	1
I180CATC	**65,18**	–	**–**	–	**–**	–	**–**	180	247	450	1
I200CATC	**66,45**	–	**–**	–	**–**	–	**–**	200	247	450	1
I250CATC	**83,64**	–	**–**	–	**–**	–	**–**	250	247	450	1



CC06

Terminale cinese

Rain cowl – Chapeau chinois

Finiture disponibili - Available finishes - Finitions disponibles

F.08 - INOX SS - INOX	€	F.09 - RAME COPPER - CUIVRE	€	F.10 - NERO BLACK - NOIR	€	F.11 - COL. RAME COL.COPPER - COUL.CUIVRE	€	Øi	Øe	A	L	L1	
K080CC06	**56,62**	R080CC06	**75,70**	PY080CC06	**65,10**	RY080CC06	**65,10**	80	130	200	195	100	1
K100CC06	**62,15**	R100CC06	**83,10**	PY100CC06	**71,48**	RY100CC06	**71,48**	100	150	200	200	100	1
K130CC06	**81,57**	R130CC06	**109,08**	PY130CC06	**93,81**	RY130CC06	**93,81**	130	180	250	215	100	1
K150CC06	**85,19**	R150CC06	**113,92**	PY150CC06	**97,97**	RY150CC06	**97,97**	150	200	300	225	100	1
K180CC06	**111,26**	R180CC06	**148,77**	PY180CC06	**127,95**	RY180CC06	**127,95**	180	230	325	235	100	1
K200CC06	**115,56**	R200CC06	**154,52**	PY200CC06	**132,88**	RY200CC06	**132,88**	200	250	375	250	100	1
K250CC06	**153,03**	R250CC06	**204,62**	PY250CC06	**175,98**	RY250CC06	**175,98**	250	300	440	275	100	1
K300CC06	**188,36**	R300CC06	**251,86**	PY300CC06	**216,62**	RY300CC06	**216,62**	300	350	440	300	100	1

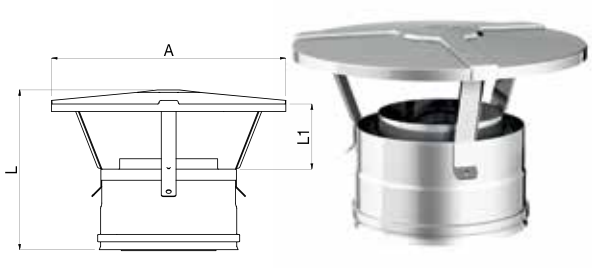

CAPE

Terminale a botte

Vedette cowl – Chapeau à tonneau

Finiture disponibili - Available finishes - Finitions disponibles

F.08 - INOX SS - INOX	€	F.09 - RAME COPPER - CUIVRE	€	F.10 - NERO BLACK - NOIR	€	F.11 - COL. RAME COL.COPPER - COUL.CUIVRE	€	Øi	Øe	A	L	L1	
K080CAPE	**67,14**	R080CAPE	**89,78**	PY080CAPE	**77,22**	RY080CAPE	**77,22**	80	130	230	245	160	1
K100CAPE	**78,25**	R100CAPE	**104,63**	PY100CAPE	**89,99**	RY100CAPE	**89,99**	100	150	255	275	190	1
K130CAPE	**96,76**	R130CAPE	**129,38**	PY130CAPE	**111,27**	RY130CAPE	**111,27**	130	180	280	275	190	1
K150CAPE	**105,24**	R150CAPE	**140,72**	PY150CAPE	**121,02**	RY150CAPE	**121,02**	150	200	315	330	245	1
K180CAPE	**132,27**	R180CAPE	**176,86**	PY180CAPE	**152,12**	RY180CAPE	**152,12**	180	230	385	310	245	1
K200CAPE	**137,11**	R200CAPE	**183,33**	PY200CAPE	**157,68**	RY200CAPE	**157,68**	200	250	400	310	245	1
K250CAPE	**176,16**	R250CAPE	**235,55**	PY250CAPE	**202,58**	RY250CAPE	**202,58**	250	300	450	400	325	1
K300CAPE	**206,36**	R300CAPE	**275,93**	PY300CAPE	**237,32**	RY300CAPE	**237,32**	300	350	520	400	325	1
K350CAPE	**238,41**	R350CAPE	**318,78**	PY350CAPE	**274,17**	RY350CAPE	**274,17**	350	400	610	500	410	1

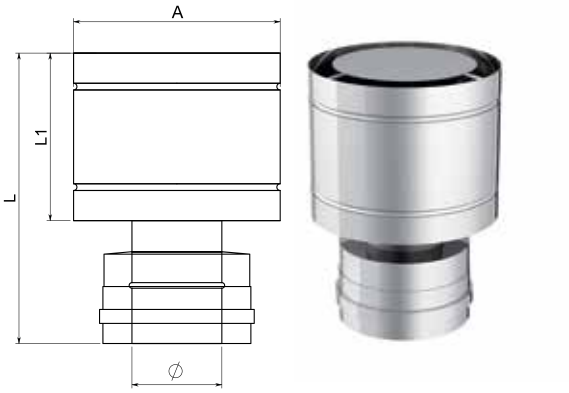

ANT2

Terminale antivento

Anti-wind cowl – Chapeau anti-vent

Finiture disponibili - Available finishes - Finitions disponibles

F.08 - INOX SS - INOX	€	F.09 - RAME COPPER - CUIVRE	€	F.10 - NERO BLACK - NOIR	€	F.11 - COL. RAME COL.COPPER - COUL.CUIVRE	€	Øi	Øe	A	L	L1	
K080ANT2	**85,75**	R080ANT2	**130,99**	PY080ANT2	**98,61**	RY080ANT2	**98,61**	80	130	200	225	110	1
K100ANT2	**97,80**	R100ANT2	**136,57**	PY100ANT2	**112,47**	RY100ANT2	**112,47**	100	150	200	225	110	1
K130ANT2	**115,26**	R130ANT2	**166,11**	PY130ANT2	**132,56**	RY130ANT2	**132,56**	130	180	300	290	175	1
K150ANT2	**127,66**	R150ANT2	**201,90**	PY150ANT2	**146,82**	RY150ANT2	**146,82**	150	200	350	315	200	1
K180ANT2	**159,27**	R180ANT2	**256,11**	PY180ANT2	**183,16**	RY180ANT2	**183,16**	180	230	450	355	240	1
K200ANT2	**162,01**	R200ANT2	**258,62**	PY200ANT2	**186,31**	RY200ANT2	**186,31**	200	250	450	355	240	1
K250ANT2	**197,89**	R250ANT2	**351,82**	PY250ANT2	**227,57**	RY250ANT2	**227,57**	250	300	560	415	300	1
K300ANT2	**259,08**	R300ANT2	**422,31**	PY300ANT2	**297,94**	RY300ANT2	**297,94**	300	350	680	475	360	1

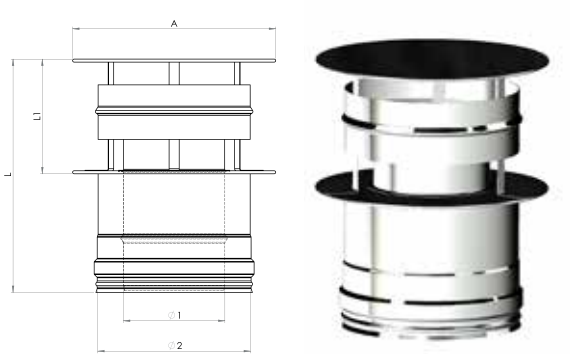

CALM

Terminale lamellare

Lamellar cowl – Chapeau lamellaire

Finiture disponibili - Available finishes - Finitions disponibles

F.08 - INOX SS - INOX	€	F.09 - RAME COPPER - CUIVRE	€	F.10 - NERO BLACK - NOIR	€	F.11 - COL. RAME COL.COPPER - COUL.CUIVRE	€	Øi	Øe	A	L	N. lamelle n.lamella n.lamelle	
K080CALM	**77,49**	R080CALM	**100,74**	–	–	–	–	80	130	130	180	3	1
K100CALM	**90,14**	R100CALM	**117,18**	–	–	–	–	100	150	150	215	4	1
K130CALM	**103,30**	R130CALM	**134,30**	–	–	–	–	130	180	180	220	4	1
K150CALM	**118,37**	R150CALM	**153,88**	–	–	–	–	150	200	200	230	4	1
K180CALM	**172,89**	R180CALM	**224,75**	–	–	–	–	180	230	230	270	5	1
K200CALM	**182,11**	R200CALM	**236,74**	–	–	–	–	200	250	250	270	5	1
K250CALM	**252,08**	R250CALM	**327,70**	–	–	–	–	250	300	300	310	6	1
K300CALM	**347,59**	R300CALM	**451,86**	–	–	–	–	300	350	350	350	7	1

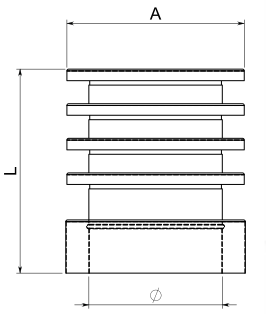



CACO

Terminale tronco conico

Conical cowl – Chapeau cône tronqué

Finiture disponibili - Available finishes - Finitions disponibles

F.08 - INOX SS - INOX	€	F.09 - RAME COPPER - CUIVRE	€	F.10 - NERO BLACK - NOIR	€	F.11 - COL. RAME COL.COPPER - COUL.CUIVRE	€	Øi	Øe	
K080CACO	**84,35**	R080CACO	**112,79**	–	–	–	–	80	130	1
K100CACO	**91,09**	R100CACO	**121,80**	–	–	–	–	100	150	1
K130CACO	**97,84**	R130CACO	**130,82**	–	–	–	–	130	180	1
K150CACO	**107,97**	R150CACO	**144,37**	–	–	–	–	150	200	1
K180CACO	**118,09**	R180CACO	**157,89**	–	–	–	–	180	230	1
K200CACO	**128,20**	R200CACO	**171,43**	–	–	–	–	200	250	1
K250CACO	**141,70**	R250CACO	**189,48**	–	–	–	–	250	300	1
K300CACO	**151,82**	R300CACO	**203,00**	–	–	–	–	300	350	1
K350CACO	**165,32**	R350CACO	**221,05**	–	–	–	–	350	400	1

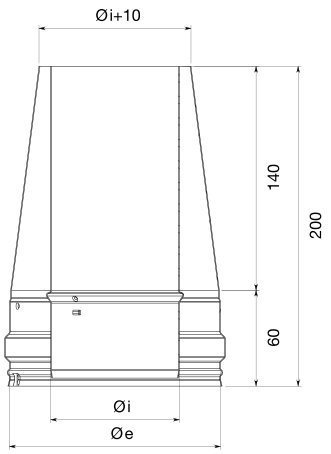



FP23/24

Faldale per tetti piani

Flashing for flat roofs – Solin pour toits plats

ALLUMINIO ALUMINIUM ALUMINIUM

F.08 - INOX SS - INOX	€	F.09 - RAME COPPER - CUIVRE	€	F.10 - NERO BLACK - NOIR	€	F.11 - COL. RAME COL.COPPER - COUL.CUIVRE	€	Ø	L1	L2	
J130FP23	**53,45**	R130FP23	**71,47**	PJ130FP23	**61,46**	RJ130FP23	**61,46**	130	550	650	1
J150FP23	**57,64**	R150FP23	**77,05**	PJ150FP23	**66,28**	RJ150FP23	**66,28**	150	550	650	1
J180FP23	**76,54**	R180FP23	**102,34**	PJ180FP23	**88,02**	RJ180FP23	**88,02**	180	650	750	1
J200FP23	**82,43**	R200FP23	**110,22**	PJ200FP23	**94,79**	RJ200FP23	**94,79**	200	650	750	1
J230FP23	**94,46**	R230FP23	**126,38**	PJ230FP23	**108,64**	RJ230FP23	**108,64**	230	650	750	1
J250FP23	**101,56**	R250FP23	**135,80**	PJ250FP23	**116,79**	RJ250FP23	**116,79**	250	650	750	1
J300FP23	**104,29**	R300FP23	**139,44**	PJ300FP23	**119,94**	RJ300FP23	**119,94**	300	750	850	1
J350FP23	**108,13**	R350FP23	**144,59**	PJ350FP23	**124,36**	RJ350FP23	**124,36**	350	750	850	1
J400FP23	**177,13**	R400FP23	**236,83**	PJ400FP23	**203,69**	RJ400FP23	**203,69**	400	1000	1000	1



PIOMBO LEAD PLOMB

F.08 - INOX SS - INOX	€	F.09 - RAME COPPER - CUIVRE	€	F.10 - NERO BLACK - NOIR	€	F.11 - COL. RAME COL.COPPER - COUL.CUIVRE	€	Ø	L1	L2	
J130FP24	**159,63**	R130FP24	**245,96**	PJ130FP24	**183,57**	RJ130FP24	**183,57**	130	500	1000	1
J150FP24	**212,06**	R150FP24	**274,18**	PJ150FP24	**243,87**	RJ150FP24	**243,87**	150	700	1000	1
J180FP24	**222,77**	R180FP24	**278,46**	PJ180FP24	**256,18**	RJ180FP24	**256,18**	180	700	1000	1
J200FP24	**239,91**	R200FP24	**282,75**	PJ200FP24	**275,89**	RJ200FP24	**275,89**	200	800	1000	1
J230FP24	**269,90**	R230FP24	**321,30**	PJ230FP24	**310,38**	RJ230FP24	**310,38**	230	800	1000	1
J250FP24	**278,46**	R250FP24	**329,87**	PJ250FP24	**320,23**	RJ250FP24	**320,23**	250	800	1000	1
J300FP24	**338,44**	R300FP24	**406,98**	PJ300FP24	**389,21**	RJ300FP24	**389,21**	300	1000	1000	1
J350FP24	**399,06**	R350FP24	**419,84**	PJ350FP24	**458,92**	RJ350FP24	**458,92**	350	1000	1000	1

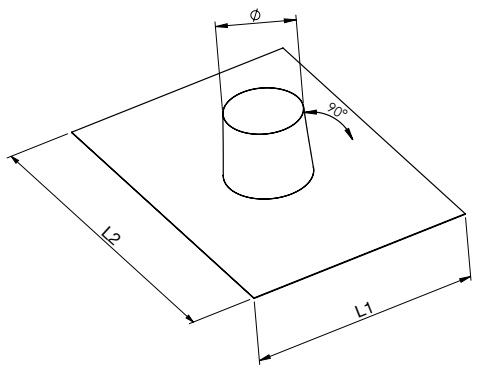

FI20/21

Faldale per tetti inclinati da 10° a 35°

Flashing for sloped roofs from 10° to 35° – Solin pour toits inclinés de 10° à 35°



ALLUMINIO ALUMINIUM ALUMINIUM

F.08 - INOX SS - INOX	€	F.09 - RAME COPPER - CUIVRE	€	F.10 - NERO BLACK - NOIR	€	F.11 - COL. RAME COL.COPPER - COUL.CUIVRE	€	Ø	L1	L2	
J130FI20	**50,48**	R130FI20	**67,49**	PJ130FI20	**58,05**	RJ130FI20	**58,05**	130	550	650	1
J150FI20	**55,44**	R150FI20	**74,12**	PJ150FI20	**63,75**	RJ150FI20	**63,75**	150	550	650	1
J180FI20	**66,50**	R180FI20	**88,92**	PJ180FI20	**76,48**	RJ180FI20	**76,48**	180	650	750	1
J200FI20	**76,59**	R200FI20	**102,41**	PJ200FI20	**88,08**	RJ200FI20	**88,08**	200	650	750	1
J230FI20	**87,48**	R230FI20	**116,99**	PJ230FI20	**100,61**	RJ230FI20	**100,61**	230	650	750	1
J250FI20	**91,34**	R250FI20	**122,12**	PJ250FI20	**105,04**	RJ250FI20	**105,04**	250	650	750	1
J300FI20	**94,40**	R300FI20	**126,23**	PJ300FI20	**108,56**	RJ300FI20	**108,56**	300	750	850	1
J350FI20	**103,11**	R350FI20	**137,86**	PJ350FI20	**118,57**	RJ350FI20	**118,57**	350	750	850	1
J400FI20	**175,30**	R400FI20	**234,41**	PJ400FI20	**201,60**	RJ400FI20	**201,60**	400	1000	1000	1

PIOMBO LEAD PLOMB

F.08 - INOX SS - INOX	€	F.09 - RAME COPPER - CUIVRE	€	F.10 - NERO BLACK - NOIR	€	F.11 - COL. RAME COL.COPPER - COUL.CUIVRE	€	Ø	L1	L2	
J130FI21	**159,63**	R130FI21	**245,96**	PJ130FI21	**183,57**	RJ130FI21	**183,57**	130	500	1000	1
J150FI21	**212,06**	R150FI21	**274,18**	PJ150FI21	**243,87**	RJ150FI21	**243,87**	150	700	1000	1
J180FI21	**222,77**	R180FI21	**278,46**	PJ180FI21	**256,18**	RJ180FI21	**256,18**	180	700	1000	1
J200FI21	**239,91**	R200FI21	**282,75**	PJ200FI21	**275,89**	RJ200FI21	**275,89**	200	800	1000	1
J230FI21	**269,90**	R230FI21	**321,30**	PJ230FI21	**310,38**	RJ230FI21	**310,38**	230	800	1000	1
J250FI21	**278,46**	R250FI21	**329,87**	PJ250FI21	**320,23**	RJ250FI21	**320,23**	250	800	1000	1
J300FI21	**338,44**	R300FI21	**406,98**	PJ300FI21	**389,21**	RJ300FI21	**389,21**	300	1000	1000	1
J350FI21	**399,06**	R350FI21	**419,84**	PJ350FI21	**458,92**	RJ350FI21	**458,92**	350	1000	1000	1

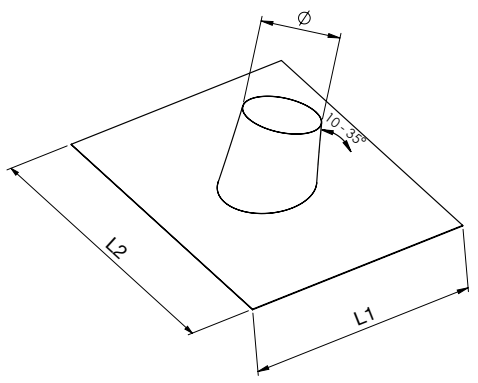

FI30/31

Faldale con base in gomma per tetti inclinati da 5° a 32°

Flashing with rubber base for sloped roofs from 5° to 32°

Solin avec base en gomme pour toits inclinés de 5° à 32°



Finiture disponibili - Available finishes - Finitions disponibles

F.08 - INOX SS - INOX	€	F.09 - RAME COPPER - CUIVRE	€	F.10 - NERO BLACK - NOIR	€	F.11 - COL. RAME COL.COPPER - COUL.CUIVRE	€	Ø	L1	L2	
J130FI30	**108,05**	-	-	PJ130FI30	**124,25**	RJ130FI30	**124,25**	130	560	688	1
J150FI30	**119,62**	-	-	PJ150FI30	**137,58**	RJ150FI30	**137,58**	150	560	715	1
J180FI30	**155,52**	-	-	PJ180FI30	**178,85**	RJ180FI30	**178,85**	180	625	1006	1
J200FI30	**159,62**	-	-	PJ200FI30	**183,57**	RJ200FI30	**183,57**	200	625	1006	1
J230FI30	**184,28**	-	-	PJ230FI30	**211,93**	RJ230FI30	**211,93**	230	688	1006	1
J250FI30	**192,35**	-	-	PJ250FI30	**221,21**	RJ250FI30	**221,21**	250	715	1006	1
J300FI30	**200,53**	-	-	PJ300FI30	**230,63**	RJ300FI30	**230,63**	300	715	1006	1
J350FI30	**216,91**	-	-	PJ350FI30	**249,45**	RJ350FI30	**249,45**	350	800	1006	1
J400FI30	**233,28**	-	-	PJ400FI30	**268,28**	RJ400FI30	**268,28**	400	800	1006	1

Base in gomma rossa – Base in red rubber – Base en gomme rouge

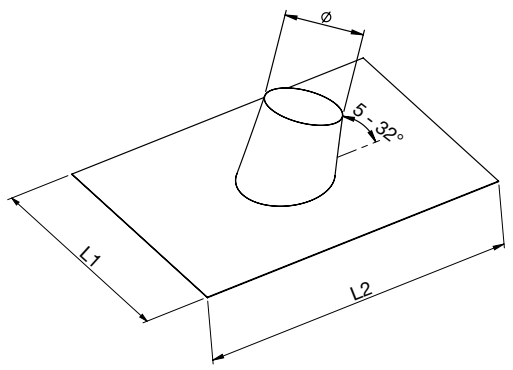

Finiture disponibili - Available finishes - Finitions disponibles

F.08 - INOX SS - INOX	€	F.09 - RAME COPPER - CUIVRE	€	F.10 - NERO BLACK - NOIR	€	F.11 - COL. RAME COL.COPPER - COUL.CUIVRE	€	Ø	L1	L2	
J130FI31	**108,05**	-	-	PJ130FI31	**124,25**	RJ130FI31	**124,25**	130	560	688	1
J150FI31	**119,62**	-	-	PJ150FI31	**137,58**	RJ150FI31	**137,58**	150	560	715	1
J180FI31	**155,52**	-	-	PJ180FI31	**178,85**	RJ180FI31	**178,85**	180	625	1006	1
J200FI31	**159,62**	-	-	PJ200FI31	**183,57**	RJ200FI31	**183,57**	200	625	1006	1
J230FI31	**184,28**	-	-	PJ230FI31	**211,93**	RJ230FI31	**211,93**	230	688	1006	1
J250FI31	**192,35**	-	-	PJ250FI31	**221,21**	RJ250FI31	**221,21**	250	715	1006	1
J300FI31	**200,53**	-	-	PJ300FI31	**230,63**	RJ300FI31	**230,63**	300	715	1006	1
J350FI31	**216,91**	-	-	PJ350FI31	**249,45**	RJ350FI31	**249,45**	350	800	1006	1
J400FI31	**233,28**	-	-	PJ400FI31	**268,28**	RJ400FI31	**268,28**	400	800	1006	1

Base in gomma nera – Base in black rubber – Base en gomme noir

Faldale in gomma extra-flex con base adesiva, molto malleabile e adattabile ad ogni tipologia di tetto inclinato da 5° a 32°.
Flashing in extra-flex rubber with adhesive base, which is very malleable and adaptable to any type of sloped roof from 5° to 32°.
Solin en extra-flex gomme avec base adhésive, qui est très malléable et adaptable à chaque typologie de toit en pente de 5° à 32°.

FI35/36

Faldale con base in gomma per tetti inclinati da 33° a 45°

Flashing with rubber base for sloped roofs from 33° to 45°

Solin avec base en gomme pour toits inclinés de 33° à 45°



Finiture disponibili - Available finishes - Finitions disponibles

F.08 - INOX SS - INOX	€	F.09 - RAME COPPER - CUIVRE	€	F.10 - NERO BLACK - NOIR	€	F.11 - COL. RAME COL.COPPER - COUL.CUIVRE	€	Ø	L1	L2	
J130FI35	**140,33**	–	–	PJ130FI35	**161,37**	RJ130FI35	**161,37**	130	560	685	1
J150FI35	**159,03**	–	–	PJ150FI35	**182,89**	RJ150FI35	**182,89**	150	560	715	1
J180FI35	**196,45**	–	–	PJ180FI35	**225,92**	RJ180FI35	**225,92**	180	625	1080	1
J200FI35	**201,13**	–	–	PJ200FI35	**231,30**	RJ200FI35	**231,30**	200	625	1080	1
J230FI35	**230,33**	–	–	PJ230FI35	**264,89**	RJ230FI35	**264,89**	230	685	1080	1
J250FI35	**243,22**	–	–	PJ250FI35	**279,70**	RJ250FI35	**279,70**	250	715	1080	1
J300FI35	**257,25**	–	–	PJ300FI35	**295,84**	RJ300FI35	**295,84**	300	715	1080	1
J350FI35	**275,96**	–	–	PJ350FI35	**317,36**	RJ350FI35	**317,36**	350	833	1080	1
J400FI35	**299,35**	–	–	PJ400FI35	**344,26**	RJ400FI35	**344,26**	400	833	1080	1

Base in gomma rossa – Base in red rubber – Base en gomme rouge

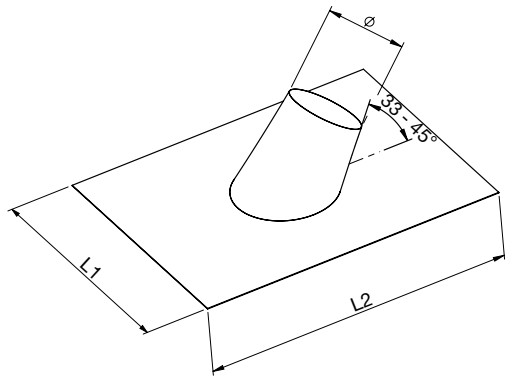

Finiture disponibili - Available finishes - Finitions disponibles

F.08 - INOX SS - INOX	€	F.09 - RAME COPPER - CUIVRE	€	F.10 - NERO BLACK - NOIR	€	F.11 - COL. RAME COL.COPPER - COUL.CUIVRE	€	Ø	L1	L2	
J130FI36	**140,33**	-	-	PJ130FI36	**161,37**	RJ130FI36	**161,37**	130	560	685	1
J150FI36	**159,03**	-	-	PJ150FI36	**182,89**	RJ150FI36	**182,89**	150	560	715	1
J180FI36	**196,45**	-	-	PJ180FI36	**225,92**	RJ180FI36	**225,92**	180	625	1080	1
J200FI36	**201,13**	-	-	PJ200FI36	**231,30**	RJ200FI36	**231,30**	200	625	1080	1
J230FI36	**230,33**	-	-	PJ230FI36	**264,89**	RJ230FI36	**264,89**	230	715	1080	1
J250FI36	**243,22**	-	-	PJ250FI36	**279,70**	RJ250FI36	**279,70**	250	715	1080	1
J300FI36	**257,25**	-	-	PJ300FI36	**295,84**	RJ300FI36	**295,84**	300	715	1080	1
J350FI36	**275,96**	-	-	PJ350FI36	**317,36**	RJ350FI36	**317,36**	350	833	1080	1
J400FI36	**299,35**	-	-	PJ400FI36	**344,26**	RJ400FI36	**344,26**	400	833	1080	1

Base in gomma nera – Base in black rubber – Base en gomme noir

Faldale in gomma extra-flex con base adesiva, molto malleabile e adattabile ad ogni tipologia di tetto inclinato da 33° a 45°.
Flashing in extra-flex rubber with adhesive base, which is very malleable and adaptable to any type of sloped roof from 33° to 45°.
Solin en extra-flex gomme avec base adhésive, qui est très malléable et adaptable à chaque typologie de toit en pente de 33° à 45°.

SS20

Scossalina

Collar – Collerette de solin

Finiture disponibili - Available finishes - Finitions disponibles

F.08 - INOX SS - INOX	€	F.09 - RAME COPPER - CUIVRE	€	F.10 - NERO BLACK - NOIR	€	F.11 - COL. RAME COL.COPPER - COUL.CUIVRE	€	Ø1	Ø2	
J130SS20	**32,04**	R130SS20	**64,08**	PJ130SS20	**31,48**	RJ130SS20	**31,48**	130	330	1
J150SS20	**32,81**	R150SS20	**67,77**	PJ150SS20	**33,67**	RJ150SS20	**33,67**	150	350	1
J180SS20	**38,66**	R180SS20	**81,39**	PJ180SS20	**41,28**	RJ180SS20	**41,28**	180	410	1
J200SS20	**43,05**	R200SS20	**85,47**	PJ200SS20	**41,57**	RJ200SS20	**41,57**	200	410	1
J230SS20	**51,80**	R230SS20	**91,25**	PJ230SS20	**51,03**	RJ230SS20	**51,03**	230	460	1
J250SS20	**51,19**	R250SS20	**89,52**	PJ250SS20	**55,54**	RJ250SS20	**55,54**	250	460	1
J300SS20	**57,65**	R300SS20	**97,10**	PJ300SS20	**58,46**	RJ300SS20	**58,46**	300	500	1

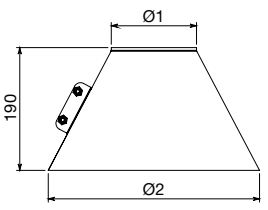



SS22

Scossalina

Collar – Collerette de solin

Finiture disponibili - Available finishes - Finitions disponibles

F.08 - INOX SS - INOX	€	F.09 - RAME COPPER - CUIVRE	€	F.10 - NERO BLACK - NOIR	€	F.11 - COL. RAME COL.COPPER - COUL.CUIVRE	€	Ø1	Ø2	
J130SS22	**19,99**	R130SS22	**26,73**	PJ130SS22	**22,99**	RJ130SS22	**22,99**	130	230	1
J150SS22	**21,42**	R150SS22	**28,63**	PJ150SS22	**24,64**	RJ150SS22	**24,64**	150	250	1
J180SS22	**28,28**	R180SS22	**37,82**	PJ180SS22	**32,52**	RJ180SS22	**32,52**	180	280	1
J200SS22	**28,28**	R200SS22	**37,82**	PJ200SS22	**32,52**	RJ200SS22	**32,52**	200	300	1
J230SS22	**31,97**	R230SS22	**42,73**	PJ230SS22	**36,75**	RJ230SS22	**36,75**	230	330	1
J250SS22	**35,36**	R250SS22	**47,27**	PJ250SS22	**40,66**	RJ250SS22	**40,66**	250	350	1
J300SS22	**39,48**	R300SS22	**52,80**	PJ300SS22	**45,41**	RJ300SS22	**45,41**	300	400	1
J350SS22	**67,54**	R350SS22	**90,32**	PJ350SS22	**77,67**	RJ350SS22	**77,67**	350	450	1
J400SS22	**96,56**	R400SS22	**129,11**	PJ400SS22	**111,05**	RJ400SS22	**111,05**	400	600	1

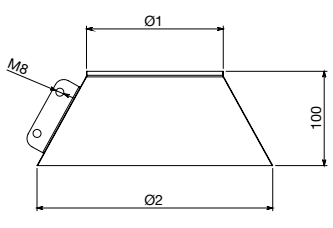



SS24

Rosone conico di finitura

Finishing conic ring – Rosace conique de finition

Finiture disponibili - Available finishes - Finitions disponibles

F.08 - INOX SS - INOX	€	F.09 - RAME COPPER - CUIVRE	€	F.10 - NERO BLACK - NOIR	€	F.11 - COL. RAME COL.COPPER - COUL.CUIVRE	€	Ø1	Ø2	
J130SS24	**24,64**	-	**-**	PJ130SS24	**28,33**	RJ130SS24	**28,33**	130	230	1
J150SS24	**24,64**	-	**-**	PJ150SS24	**28,33**	RJ150SS24	**28,33**	150	250	1
J180SS24	**32,52**	-	**-**	PJ180SS24	**37,40**	RJ180SS24	**37,40**	180	280	1
J200SS24	**32,52**	-	**-**	PJ200SS24	**37,40**	RJ200SS24	**37,40**	200	300	1
J230SS24	**37,49**	-	**-**	PJ230SS24	**43,12**	RJ230SS24	**43,12**	230	330	1
J250SS24	**40,56**	-	**-**	PJ250SS24	**46,64**	RJ250SS24	**46,64**	250	350	1
J300SS24	**49,12**	-	**-**	PJ300SS24	**56,48**	RJ300SS24	**56,48**	300	400	1

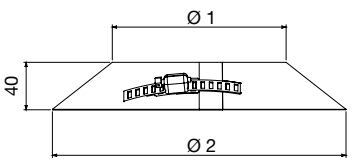



DYNAMIC TWO

FM14

Fascetta murale

Wall clamp – Bride murale

Finiture disponibili - Available finishes - Finitions disponibles

F.08 - INOX SS - INOX	€	F.09 - RAME COPPER - CUIVRE	€	F.10 - NERO BLACK - NOIR	€	F.11 - COL. RAME COL.COPPER - COUL.CUIVRE	€	Ø	L	
J130FM14	**19,06**	R130FM14	**25,49**	PJ130FM14	**21,92**	RJ130FM14	**21,92**	130	130	1
J150FM14	**20,16**	R150FM14	**26,96**	PJ150FM14	**23,19**	RJ150FM14	**23,19**	150	145	1
J180FM14	**24,84**	R180FM14	**33,21**	PJ180FM14	**28,56**	RJ180FM14	**28,56**	180	165	1
J200FM14	**26,32**	R200FM14	**35,20**	PJ200FM14	**30,27**	RJ200FM14	**30,27**	200	180	1
J230FM14	**29,69**	R230FM14	**39,71**	PJ230FM14	**34,15**	RJ230FM14	**34,15**	230	200	1
J250FM14	**30,47**	R250FM14	**40,72**	PJ250FM14	**35,03**	RJ250FM14	**35,03**	250	220	1
J300FM14	**36,53**	R300FM14	**48,84**	PJ300FM14	**42,02**	RJ300FM14	**42,02**	300	250	1
J350FM14	**41,93**	R350FM14	**56,06**	PJ350FM14	**48,22**	RJ350FM14	**48,22**	350	290	1
J400FM14	**49,02**	R400FM14	**65,54**	PJ400FM14	**56,37**	RJ400FM14	**56,37**	400	350	1

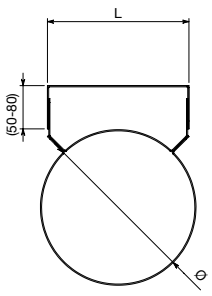

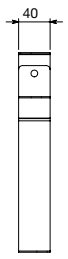



FM15

Prolunga telescopica per FM14

Telescopic extension for FM14 - Extension télescopique pour FM14

Finiture disponibili - Available finishes - Finitions disponibles

F.08 - INOX SS - INOX	€	F.09 - RAME COPPER - CUIVRE	€	F.10 - NERO BLACK - NOIR	€	F.11 - COL. RAME COL.COPPER - COUL.CUIVRE	€	
JUNVFM15	**80,24**	-	**-**	PJUNVFM15	**92,27**	RJUNVFM15	**92,27**	1

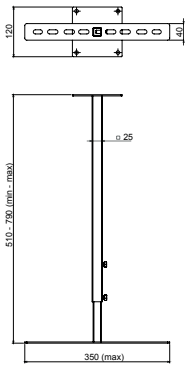



PSF1/2/3

Prolunga per fissaggio staffa

Extension mounting bracket – Extension du support de montage

Finiture disponibili - Available finishes - Finitions disponibles

F.08 - INOX SS - INOX	€	F.09 - RAME COPPER - CUIVRE	€	F.10 - NERO BLACK - NOIR	€	F.11 - COL. RAME COL.COPPER - COUL.CUIVRE	€	L	
JUNVPSF1	**12,86**	RUNVPSF1	**16,71**	PJUNVPSF1	**14,79**	RJUNVPSF1	**14,79**	100	1
JUNVPSF2	**16,07**	RUNVPSF2	**20,89**	PJUNVPSF2	**18,48**	RJUNVPSF2	**18,48**	200	1
JUNVPSF3	**20,43**	-	**-**	PJUNVPSF3	**23,49**	RJUNVPSF3	**23,49**	320	1

Si può tagliare a misura – It is possible to custom-cut – On peut la couper sur mesure

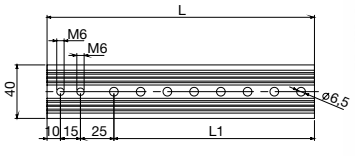



FB19

Fascetta di bloccaggio

Locking band – Bride de sécurité

Finiture disponibili - Available finishes - Finitions disponibles

F.08 - INOX SS - INOX	€	F.09 - RAME COPPER - CUIVRE	€	F.10 - NERO BLACK - NOIR	€	F.11 - COL. RAME COL.COPPER - COUL.CUIVRE	€	Ø	
J130FB19	**4,41**	R130FB19	**6,33**	PJ130FB19	**5,08**	RJ130FB19	**5,08**	130	1
J150FB19	**4,46**	R150FB19	**6,50**	PJ150FB19	**5,13**	RJ150FB19	**5,13**	150	1
J180FB19	**4,56**	R180FB19	**6,64**	PJ180FB19	**5,24**	RJ180FB19	**5,24**	180	1
J200FB19	**5,85**	R200FB19	**7,84**	PJ200FB19	**6,72**	RJ200FB19	**6,72**	200	1
J230FB19	**6,30**	R230FB19	**8,44**	PJ230FB19	**7,25**	RJ230FB19	**7,25**	230	1
J250FB19	**6,37**	R250FB19	**8,51**	PJ250FB19	**7,32**	RJ250FB19	**7,32**	250	1
J300FB19	**6,87**	R300FB19	**9,18**	PJ300FB19	**7,90**	RJ300FB19	**7,90**	300	1
J350FB19	**9,12**	R350FB19	**12,20**	PJ350FB19	**10,48**	RJ350FB19	**10,48**	350	1
J400FB19	**10,26**	R400FB19	**13,73**	PJ400FB19	**11,81**	RJ400FB19	**11,81**	400	1

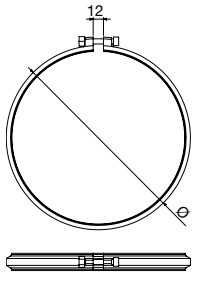

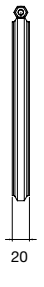



FB36

Fascetta di bloccaggio

Locking band – Bride de sécurité

Finiture disponibili - Available finishes - Finitions disponibles

F.08 - INOX SS - INOX	€	F.09 - RAME COPPER - CUIVRE	€	F.10 - NERO BLACK - NOIR	€	F.11 - COL. RAME COL.COPPER - COUL.CUIVRE	€	Ø	
J130FB36	**7,69**	R130FB36	**9,99**	PJ130FB36	**8,84**	RJ130FB36	**8,84**	130	1
J150FB36	**7,90**	R150FB36	**10,26**	PJ150FB36	**9,08**	RJ150FB36	**9,08**	150	1
J180FB36	**8,17**	R180FB36	**10,62**	PJ180FB36	**9,39**	RJ180FB36	**9,39**	180	1
J200FB36	**8,68**	R200FB36	**11,28**	PJ200FB36	**9,98**	RJ200FB36	**9,98**	200	1
J230FB36	**9,22**	R230FB36	**12,00**	PJ230FB36	**10,61**	RJ230FB36	**10,61**	230	1
J250FB36	**9,70**	R250FB36	**12,60**	PJ250FB36	**11,16**	RJ250FB36	**11,16**	250	1
J300FB36	**10,36**	R300FB36	**13,47**	PJ300FB36	**11,91**	RJ300FB36	**11,91**	300	1
J350FB36	**12,58**	R350FB36	**16,35**	PJ350FB36	**14,46**	RJ350FB36	**14,46**	350	1
J400FB36	**13,59**	R400FB36	**17,67**	PJ400FB36	**15,63**	RJ400FB36	**15,63**	400	1

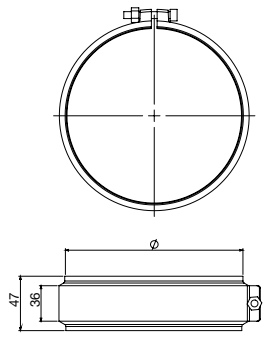



GUAR

Guarnizione in silicone

Silicone gasket – Joint silicone

CODICE CODE - CODE	€	Ø	h	
I080GUAR	**0,95**	80	11,5	1
I100GUAR	**1,30**	100	11,5	1
I130GUAR	**1,95**	130	11,5	1
I150GUAR	**2,50**	150	11,5	1
I180GUAR	**3,01**	180	11,5	1
I200GUAR	**3,83**	200	11,5	1
I230GUAR	**5,96**	230	11,5	1
I250GUAR	**6,46**	250	11,5	1
I300GUAR	**7,04**	300	11,5	1
I350GUAR	**7,87**	350	11,5	1
I400GUAR	**9,38**	400	11,5	1

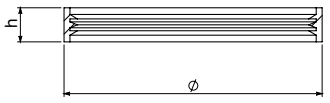



Silicone nero resistente fino a 200° – Black silicone resistant up to 200° – Silicone noir résistant jusqu'à 200°

FC71

Fascetta di centraggio

Centering clamp – Collier de centrage

Finiture disponibili - Available finishes - Finitions disponibles

F.08 - INOX SS - INOX	€	F.09 - RAME COPPER - CUIVRE	€	F.10 - NERO BLACK - NOIR	€	F.11 - COL. RAME COL.COPPER - COUL.CUIVRE	€	Ø	
J130FC71	**37,49**	–	–	–	–	–	–	130	1
J150FC71	**38,77**	–	–	–	–	–	–	150	1
J180FC71	**39,84**	–	–	–	–	–	–	180	1
J200FC71	**40,49**	–	–	–	–	–	–	200	1
J230FC71	**41,98**	–	–	–	–	–	–	230	1
J250FC71	**42,63**	–	–	–	–	–	–	250	1
J300FC71	**42,84**	–	–	–	–	–	–	300	1
J350FC71	**43,49**	–	–	–	–	–	–	350	1
J400FC71	**49,06**	–	–	–	–	–	–	400	1

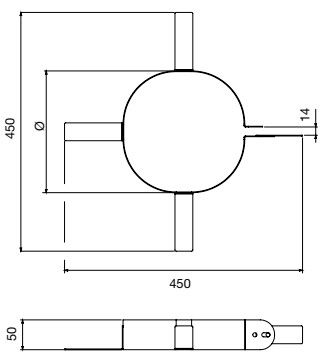



CT25

Fascia cavi tiranti e discesa

Guy wire bracket – Bride pour haubanage et descente

Finiture disponibili - Available finishes - Finitions disponibles

F.08 - INOX SS - INOX	€	F.09 - RAME COPPER - CUIVRE	€	F.10 - NERO BLACK - NOIR	€	F.11 - COL. RAME COL.COPPER - COUL.CUIVRE	€	Ø	
J130CT25	**36,89**	-	**-**	PJ130CT25	**42,42**	RJ130CT25	**42,42**	130	1
J150CT25	**36,89**	-	**-**	PJ150CT25	**42,42**	RJ150CT25	**42,42**	150	1
J180CT25	**43,59**	-	**-**	PJ180CT25	**50,13**	RJ180CT25	**50,13**	180	1
J200CT25	**43,59**	-	**-**	PJ200CT25	**50,13**	RJ200CT25	**50,13**	200	1
J230CT25	**43,59**	-	**-**	PJ230CT25	**50,13**	RJ230CT25	**50,13**	230	1
J250CT25	**43,59**	-	**-**	PJ250CT25	**50,13**	RJ250CT25	**50,13**	250	1
J300CT25	**43,59**	-	**-**	PJ300CT25	**50,13**	RJ300CT25	**50,13**	300	1
J350CT25	**57,16**	-	**-**	PJ350CT25	**65,72**	RJ350CT25	**65,72**	350	1
J400CT25	**74,71**	-	**-**	PJ400CT25	**85,92**	RJ400CT25	**85,92**	400	1

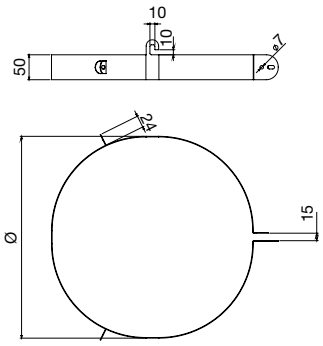



FIN1

Piastra quadrata di finitura da 0° a 30°

Square finishing plate from 0° to 30° – Plaque carrée de finition de 0° à 30°

Finiture disponibili - Available finishes - Finitions disponibles

F.08 - INOX SS - INOX	€	F.09 - RAME COPPER - CUIVRE	€	F.10 - NERO BLACK - NOIR	€	F.11 - COL. RAME COL.COPPER - COUL.CUIVRE	€	Ø	L1	L2	
J130FIN1	**37,49**	-	**-**	PJ130FIN1	**43,12**	RJ130FIN1	**43,12**	130	400	380	1
J150FIN1	**37,49**	-	**-**	PJ150FIN1	**43,12**	RJ150FIN1	**43,12**	150	400	400	1
J180FIN1	**46,06**	-	**-**	PJ180FIN1	**52,97**	RJ180FIN1	**52,97**	180	440	430	1
J200FIN1	**46,06**	-	**-**	PJ200FIN1	**52,97**	RJ200FIN1	**52,97**	200	460	430	1
J230FIN1	**51,41**	-	**-**	PJ230FIN1	**59,12**	RJ230FIN1	**59,12**	230	500	430	1
J250FIN1	**51,41**	-	**-**	PJ250FIN1	**59,12**	RJ250FIN1	**59,12**	250	525	430	1

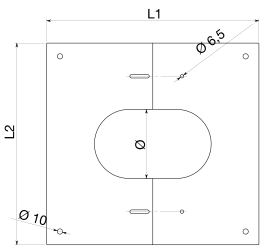



FIN2

Piastra quadrata di finitura da 30° a 45°

Square finishing plate from 30° to 45° – Plaque carrée de finition de 30° à 45°

Finiture disponibili - Available finishes - Finitions disponibles

F.08 - INOX SS - INOX	€	F.09 - RAME COPPER - CUIVRE	€	F.10 - NERO BLACK - NOIR	€	F.11 - COL. RAME COL.COPPER - COUL.CUIVRE	€	Ø	L1	L2	
J130FIN2	**37,49**	-	**-**	PJ130FIN2	**43,12**	RJ130FIN2	**43,12**	130	405	380	1
J150FIN2	**37,49**	-	**-**	PJ150FIN2	**43,12**	RJ150FIN2	**43,12**	150	430	400	1
J180FIN2	**46,06**	-	**-**	PJ180FIN2	**52,97**	RJ180FIN2	**52,97**	180	500	430	1
J200FIN2	**46,06**	-	**-**	PJ200FIN2	**52,97**	RJ200FIN2	**52,97**	200	530	430	1
J230FIN2	**51,41**	-	**-**	PJ230FIN2	**59,12**	RJ230FIN2	**59,12**	230	560	440	1
J250FIN2	**51,41**	-	**-**	PJ250FIN2	**59,12**	RJ250FIN2	**59,12**	250	620	440	1

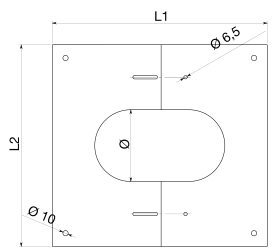



FIN3

Piastra tonda di finitura regolabile

Adjustable finishing plate – Plaque ronde de finition réglable

Finiture disponibili - Available finishes - Finitions disponibles

F.08 - INOX SS - INOX	€	F.09 - RAME COPPER - CUIVRE	€	F.10 - NERO BLACK - NOIR	€	F.11 - COL. RAME COL.COPPER - COUL.CUIVRE	€	Ø1	Ø2	
J130FIN3	**37,49**	-	-	PJ130FIN3	**43,12**	RJ130FIN3	**43,12**	130	300	1
J150FIN3	**37,49**	-	-	PJ150FIN3	**43,12**	RJ150FIN3	**43,12**	150	320	1
J180FIN3	**46,06**	-	-	PJ180FIN3	**52,97**	RJ180FIN3	**52,97**	180	350	1
J200FIN3	**46,06**	-	-	PJ200FIN3	**52,97**	RJ200FIN3	**52,97**	200	450	1
J230FIN3	**51,41**	-	-	PJ230FIN3	**59,12**	RJ230FIN3	**59,12**	230	450	1
J250FIN3	**51,41**	-	-	PJ250FIN3	**59,12**	RJ250FIN3	**59,12**	250	450	1

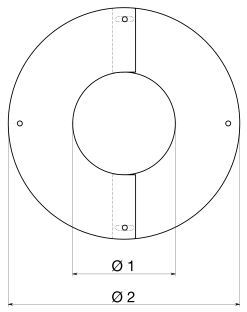



FINZ

Piastra tonda di finitura

Round finishing plate – Plaque ronde de finition

Finiture disponibili - Available finishes - Finitions disponibles

F.08 - INOX SS - INOX	€	F.09 - RAME COPPER - CUIVRE	€	F.10 - NERO BLACK - NOIR	€	F.11 - COL. RAME COL.COPPER - COUL.CUIVRE	€	Ø1	Ø2	
J130FINZ	**37,80**	R130FINZ	**49,14**	PJ130FINZ	**43,47**	RJ130FINZ	**43,47**	240	133	1
J150FINZ	**41,58**	R150FINZ	**54,06**	PJ150FINZ	**47,82**	RJ150FINZ	**47,82**	260	153	1
J180FINZ	**59,72**	R180FINZ	**77,63**	PJ180FINZ	**68,67**	RJ180FINZ	**68,67**	290	183	1
J200FINZ	**62,26**	R200FINZ	**80,94**	PJ200FINZ	**71,59**	RJ200FINZ	**71,59**	310	203	1
J230FINZ	**63,53**	R230FINZ	**82,59**	PJ230FINZ	**73,06**	RJ230FINZ	**73,06**	340	233	1
J250FINZ	**64,80**	R250FINZ	**84,24**	PJ250FINZ	**74,52**	RJ250FINZ	**74,52**	360	253	1

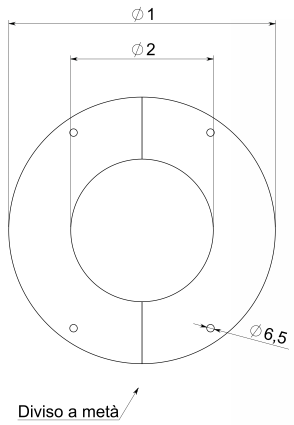



PIRO

Pirometro

Pyrometer – Pyromètre

CODICE CODE - CODE	€	
IUNVPIRO	**14,35**	1



SUPS

Supporto solaio

Floor support – Support plancher

Finiture disponibili - Available finishes - Finitions disponibles

F.08 - INOX SS - INOX	€	F.09 - RAME COPPER - CUIVRE	€	F.10 - NERO BLACK - NOIR	€	F.11 - COL. RAME COL.COPPER - COUL.CUIVRE	€	Ø1	Ø2	Ø3	
-	-	-	-	D130SUPS	**117,81**	-	-	130	300	240	1
-	-	-	-	D150SUPS	**123,17**	-	-	150	330	260	1
-	-	-	-	D180SUPS	**128,52**	-	-	180	360	280	1
-	-	-	-	D200SUPS	**133,88**	-	-	200	380	300	1
-	-	-	-	D230SUPS	**139,23**	-	-	230	410	330	1
-	-	-	-	D250SUPS	**144,59**	-	-	250	430	350	1
-	-	-	-	D300SUPS	**155,30**	-	-	300	500	400	1

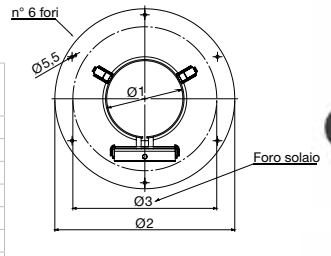



"SUPS" è un supporto a solaio costruito per l'installazione di canne fumarie. È un sistema solido e veloce che consente di fissare la canna fumaria ad una altezza definita dall'installatore: la fascetta di acciaio consente di sostenere la canna fumaria impedendo che gli elementi si sgancino tra di loro (vedi schema A-1). Per installare "SUPS" è sufficiente eseguire un foro nel solaio, fissarlo con sei semplici viti, ed infine far passare l'elemento lineare, bloccandolo all'altezza utile, mediante una chiave esagonale (vedi schema A-2).

"SUPS" is a floor support that is destined for the installation of chimneys.
It is a solid and fast system, that allows to fix the chimney to a height defined by the installer: the clamp in steel allows to support the flue chimney, preventing elements to unhook between them (see Scheme A-1).
To install "SUPS" simply drill a hole in the floor, fix the element with six simple screws and finally pass the linear element, blocking it at the suitable height by a hexagonal spanner (see scheme A-2).

"SUPS" est un support au plancher construit pour l'installation des cheminées.
Il est un système solide et rapide, qui permet de fixer la cheminée à une hauteur définie par l'installateur: le collier en acier apporte son soutien à la cheminée, en empêchant que les éléments se décrochent entre eux (voir schéma A-1).
Pour installer "SUPS" il suffit de percer un trou dans le plancher, le fixer par six vis simples, et puis faire passer l'élément linéaire, en le bloquant à la hauteur convenable, par une clé hexagonale (voir schéma A-2).

Schema B-1

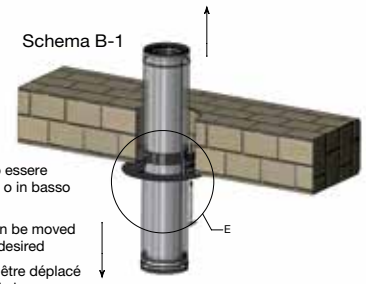

L'elemento puo essere spostato in alto o in basso a piacere

The element can be moved up or down as desired

L'élément peut être déplacé vers le haut au le bas à souhait

FORXS

Fascetta con ali per supporto a tetto

Roof support with wings – Support au toit avec ailes

Finiture disponibili - Available finishes - Finitions disponibles

F.08 - INOX SS - INOX	€	F.09 - RAME COPPER - CUIVRE	€	F.10 - NERO BLACK - NOIR	€	F.11 - COL. RAME COL.COPPER - COUL.CUIVRE	€	Ø	
J130FORXS	**41,67**	-	-	-	-	-	-	130	1
J150FORXS	**43,38**	-	-	-	-	-	-	150	1
J180FORXS	**44,56**	-	-	-	-	-	-	180	1
J200FORXS	**46,34**	-	-	-	-	-	-	200	1
J230FORXS	**48,72**	-	-	-	-	-	-	230	1
J250FORXS	**50,21**	-	-	-	-	-	-	250	1
J300FORXS	**56,77**	-	-	-	-	-	-	300	1

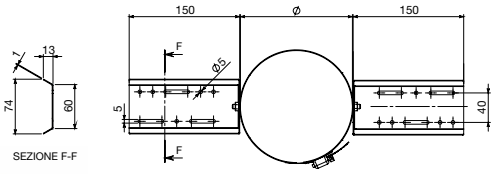





FORX2

Fascetta con staffe L1000 mm per supporto a tetto

Clamp with brackets L1000 mm for roof support – Bride avec traversés L1000 mm pour support au toit

Finiture disponibili - Available finishes - Finitions disponibles

F.08 - INOX SS - INOX	€	F.09 - RAME COPPER - CUIVRE	€	F.10 - NERO BLACK - NOIR	€	F.11 - COL. RAME COL.COPPER - COUL.CUIVRE	€	Ø	
Z130FORX2	**41,67**	-	-	-	-	-	-	130	1
Z150FORX2	**43,38**	-	-	-	-	-	-	150	1
Z180FORX2	**44,56**	-	-	-	-	-	-	180	1
Z200FORX2	**46,34**	-	-	-	-	-	-	200	1
Z230FORX2	**48,72**	-	-	-	-	-	-	230	1
Z250FORX2	**50,21**	-	-	-	-	-	-	250	1

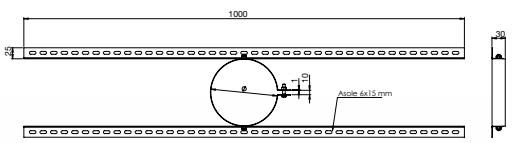





CE **EN 1856-1;14989-2**
No. 0432-CPR-00095-320

TRIO

Il sistema TRIO è un tubo in tripla parete isolato per l'evacuazione dei fumi e apporto d'aria comburente per gli apparecchi in camera stagna, alimentati con combustibile legna e pellet.
È ideale per le case passive.
Il sistema TRIO è composto da 3 tubi:
– Il tubo interno inox 316L spessore 0,5 mm che viene utilizzato per l'evacuazione dei fumi della combustione.
  Isolante in lana minerale spessore 30 mm tra il tubo interno e quello intermedio.
– Il tubo intermedio inox assicura la protezione del materiale isolante.
  Lama d'aria spessore 30 mm tra il tubo intermedio e quello esterno.
– Il tubo esterno inox assicura l'entrata dell'aria necessaria alla combustione per il generatore raccordato.

Disponibile nei diametri da 80 a 180 mm (interno) e da 200 a 300 mm (esterno).

Perché utilizzare TRIO?
– Migliora il rendimento della stufa.
  Possiamo dimostrare che il rendimento della stufa a legna passa da 80% con un doppia parete a 90% con un tripla parete. Ovviamente, dipende dalla stufa, ma in ogni caso c'è un aumento notevole del rendimento e di conseguenza un risparmio energetico importante.
– Massima sicurezza nel locale dove si trova la stufa.
  La temperatura della superficie esterna di TRIO rimane molto bassa, non ci sono così rischi che qualcuno appoggiandosi accidentalmente si procuri delle scottature.
– Massima sicurezza in caso di fuoco di fuliggine.
  Una caratteristica di TRIO è la sicurezza:
  qualora al suo interno si verificasse un incendio di fuliggine, dove si raggiungono i 1000°C per 30 minuti, la temperatura massima della parete esterna sarà solo di 100°C, quindi tre volte inferiore rispetto alla temperatura esterna di una canna fumaria in doppia parete.
– Un sistema per il futuro.
  Il sistema è certificato W, idoneo quindi per le condizioni ad umido e V2, resistente alla corrosione.
  Tali caratteristiche sono fondamentali per un ottimo funzionamento, anche per le stufe più performanti con temperature fumi molto basse.
– Massima sicurezza in caso di ritorno dei fumi.
  Qualora ci fossero casi di ritorno dei fumi per vento forte, canna fumaria installata sotto il colmo del tetto, funzionamento anomalo della stufa, i fumi non raggiungeranno mai il locale ma rimarranno nel sistema e verranno evacuati tramite la lama d'aria presente tra la parete intermedia e la parete esterna del tubo.

The TRIO system is an insulated triple wall chimney for smoke extraction and combustive air intake for appliances with sealed chamber, fueled by wood and pellet.
It is ideal for passive houses.
The TRIO system is a 3-pipes-system:
– The stainless steel 316L internal pipe 0,5 mm thickness is used for combustion smoke extraction.
  The insulation is mineral wool 30 mm thickness between inner and intermediate pipe.
– The stainless steel of the intermediate pipe serves as a protection of the insulating material.
  The air gap between the intermediate and the outer pipe is of 30 mm thickness.
– The stainless steel of outer pipe ensures the air inlet, which is necessary for the combustion of the appliance.

It is available from diameter 80 to 180 mm (inner wall) and from 200 to 300 mm (outer wall).

Why should you use TRIO?
– To improve the performance of the stove.
  It is proven that the performance of the wood stove changes from 80% with a double wall chimney to 90% with a triple wall chimney. It depends on the stove of course, but in any case there is a considerable increase of the efficiency and, thus, a significant energy saving potential.
– Maximum safety in the room where the stove is.
  The temperature of the outer wall of TRIO remains very low, so there is no risk to get burnt if someone accidentally leans on it.
– Maximum safety in case of soot fire.
  TRIO strong point is safety: should a soot fire occur inside the system, with an inner temperature of 1000°C for a period of 30 minutes, the maximum temperature of the outer wall will only be 100 °C, that is three times lower than the external temperature of a double wall chimney.
– A system for the future.
  The system is W and V2certified, therefore suitable for wet conditions and resistant to corrosion.
  These features are very important to make even the most efficient stoves functioning at low temperatures work perfectly.
– Maximum safety in case of backdraught.
  In case of backdraught due to strong wind, or in case of chimney systems installed under the roof ridge, or irregularly working stove, the fumes will never reach the house but will remain inside the chimney system to be evacuated through the air gap between the intermediate and the outer wall of the pipe.

Le système TRIO est un tuyau en triple paroi isolé avec évacuation des fumées et amenée d'air comburant pour les appareils étanches à bois et granulés de bois.
Il est idéal pour les maisons étanches.
Le système TRIO est composé de 3 conduits:
– Le conduit intérieur inox 316L épaisseur 0,5 mm qui évacue les produits de combustion.
  Isolant laine minérale épaisseur 30 mm entre le conduit intérieur et intermédiaire.
– Le conduit intermédiaire inox assure le maintien de l'isolant.
  Lame d'air épaisseur 30 mm entre le conduit intermédiaire et extérieur.
– Le conduit extérieur inox assure l'entrée de l'air nécessaire à la combustion du générateur raccordé.

Il est disponible du diamètre 80 au 180 mm (paroi intérieure) et du 200 au 300 mm (paroi extérieure).

Pourquoi utiliser TRIO?
– Il améliore les performances du poêle.
  Nous pouvons démontrer que la performance du poêle à bois passe de 80% avec une cheminée en double paroi à 90% avec une cheminée en triple paroi. Bien sûr, cela dépend du poêle, mais en tout cas il y a une augmentation considérable des performances et donc une remarquable économie d'énergie.
– Sécurité totale où il y a le poêle.
  La température de la paroi extérieure de TRIO reste très basse, donc il n'y a aucun risque de se bruler si on s'appuie accidentellement.
– Sécurité totale en cas de feu de suie.
  Une caractéristique de TRIO est la sécurité: si à l'intérieur du conduit un feu de suie se développe, où on arrive à 1000° C pour 30 minutes, la température maximale de la paroi extérieure ne sera que de 100° C, donc trois fois inférieure par rapport à la température externe d'un conduit de cheminée en double paroi.
– Un système pour le futur.
  Le système est certifié W, donc convenable pour les conditions humides et V2, résistant à la corrosion.
  Ces caractéristiques sont très importantes pour un fonctionnement optimale, même pour les poêles les plus performants avec des températures de fumées très basses.
– Sécurité totale en cas de retour des fumées.
  En cas de retour des fumées à cause du vent fort, ou un conduit de cheminée installé sous le faîtage du toit, ou un mauvais fonctionnement du poêle, les fumées n'arriveront jamais dans la maison, mais resteront dans le système et seront évacuées à travers la lame d'air qui se trouve entre la paroi intermédiaire et la paroi extérieure du tuyau.

Finiture disponibili
Available finishes
Finitions disponibles

F.08



INOX
STAINLESS STEEL - ACIER INOX

F.10



NERO
BLACK - NOIR

T250

Elemento lineare

Linear element – Elément droit

Finiture disponibili - Available finishes - Finitions disponibles

F.08 - INOX SS - INOX	€	F.10 - NERO BLACK - NOIR	€	Øi	Øe	L	
TK080T250	**94,90**	TNY080T250	**109,13**	80	200	250	1
TK100T250	**111,18**	TNY100T250	**127,85**	100	220	250	1
TK130T250	**120,08**	TNY130T250	**138,09**	130	250	250	1
TK150T250	**144,03**	TNY150T250	**165,63**	150	270	250	1
TK180T250	**154,87**	TNY180T250	**178,10**	180	300	250	1

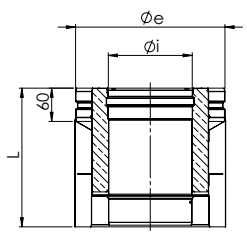



T500

Elemento lineare

Linear element – Elément droit

Finiture disponibili - Available finishes - Finitions disponibles

F.08 - INOX SS - INOX	€	F.10 - NERO BLACK - NOIR	€	Øi	Øe	L	
TK080T500	**132,65**	TNY080T500	**152,55**	80	200	500	1
TK100T500	**136,41**	TNY100T500	**156,87**	100	220	500	1
TK130T500	**155,16**	TNY130T500	**178,43**	130	250	500	1
TK150T500	**184,41**	TNY150T500	**212,06**	150	270	500	1
TK180T500	**199,59**	TNY180T500	**229,52**	180	300	500	1

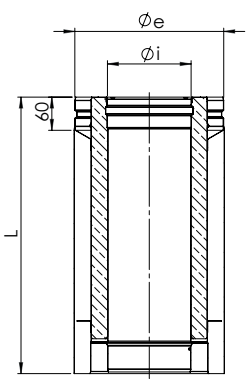



T100

Elemento lineare

Linear element – Elément droit

Finiture disponibili - Available finishes - Finitions disponibles

F.08 - INOX SS - INOX	€	F.10 - NERO BLACK - NOIR	€	Øi	Øe	L	
TK080T100	**191,38**	TNY080T100	**220,08**	80	200	1000	1
TK100T100	**209,04**	TNY100T100	**240,39**	100	220	1000	1
TK130T100	**239,72**	TNY130T100	**275,67**	130	250	1000	1
TK150T100	**270,30**	TNY150T100	**310,84**	150	270	1000	1
TK180T100	**298,45**	TNY180T100	**343,21**	180	300	1000	1

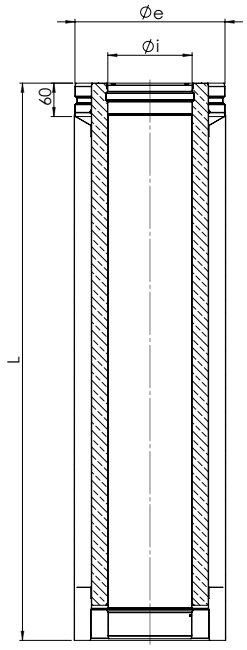



TELE

Elemento telescopico

Telescopic element - Elément télescopique

Finiture disponibili - Available finishes - Finitions disponibles

F.08 - INOX SS - INOX	€	F.10 - NERO BLACK - NOIR	€	Øi	Øe	
TK080TELE	**238,19**	TNY080TELE	**273,91**	80	200	1
TK100TELE	**254,31**	TNY100TELE	**292,46**	100	220	1
TK130TELE	**279,75**	TNY130TELE	**321,70**	130	250	1
TK150TELE	**303,59**	TNY150TELE	**349,13**	150	270	1
TK180TELE	**331,59**	TNY180TELE	**381,33**	180	300	1

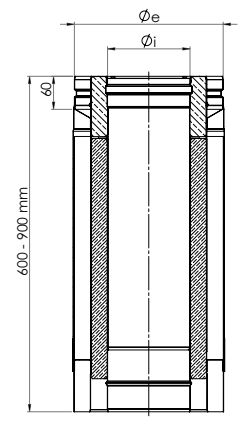



C045

Curva a 45°

45° Bend - Coude 45°

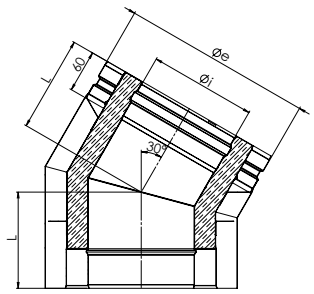



Finiture disponibili - Available finishes - Finitions disponibles

F.08 - INOX SS - INOX	€	F.10 - NERO BLACK - NOIR	€	Øi	Øe	L	
TK080C045	**148,29**	TNY080C045	**170,52**	80	200	141	1
TK100C045	**155,40**	TNY100C045	**178,71**	100	220	146	1
TK130C045	**168,67**	TNY130C045	**193,97**	130	250	152	1
TK150C045	**197,91**	TNY150C045	**227,59**	150	270	156	1
TK180C045	**209,64**	TNY180C045	**241,07**	180	300	162	1

C030

Curva a 30°

30° Bend - Coude 30°

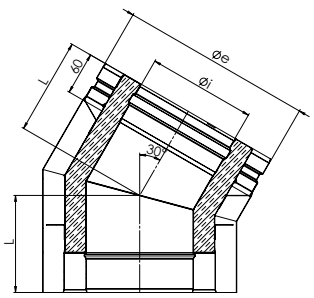



Finiture disponibili - Available finishes - Finitions disponibles

F.08 - INOX SS - INOX	€	F.10 - NERO BLACK - NOIR	€	Øi	Øe	L	
TK080C030	**139,73**	TNY080C030	**160,69**	80	200	127	1
TK100C030	**144,73**	TNY100C030	**166,43**	100	220	130	1
TK130C030	**158,08**	TNY130C030	**181,79**	130	250	134	1
TK150C030	**192,22**	TNY150C030	**221,05**	150	270	136	1
TK180C030	**201,67**	TNY180C030	**231,92**	180	300	140	1

T090

Raccordo a "T" 90° maschio-femmina

90° Tee Pipe fitting male-female - Té 90° mâle-femelle

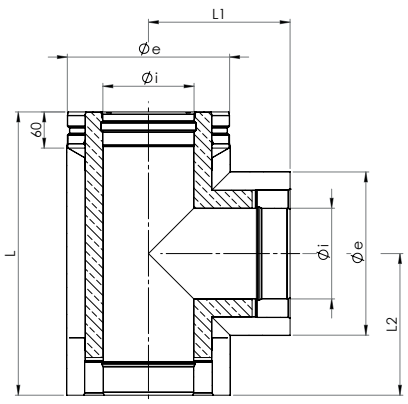



Finiture disponibili - Available finishes - Finitions disponibles

F.08 - INOX SS - INOX	€	F.10 - NERO BLACK - NOIR	€	Øi	Øe	L	L1	L2	
TK080T090	**204,56**	TNY080T090	**235,25**	80	200	400	200	200	1
TK100T090	**217,05**	TNY100T090	**249,61**	100	220	420	210	210	1
TK130T090	**246,06**	TNY130T090	**282,97**	130	250	450	225	225	1
TK150T090	**273,28**	TNY150T090	**314,26**	150	270	470	235	235	1
TK180T090	**296,14**	TNY180T090	**340,56**	180	300	500	250	250	1

RAC4

Raccordo a "T" 90° partenza da terra telescopico con ispezione

Telescopic 90° tee pipe fitting from the ground with inspection

Té 90° télescopique départ au sol avec trappe de visite

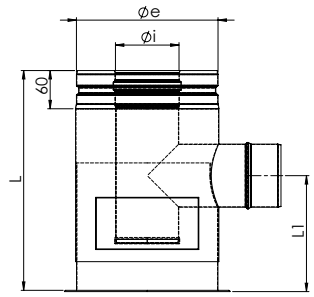



Finiture disponibili - Available finishes - Finitions disponibles

F.08 - INOX SS - INOX	€	F.10 - NERO BLACK - NOIR	€	Øi	Øe	L	L1	
TK080RAC4	**219,43**	TNY080RAC4	**252,34**	80	200	325-375	170-220	1
TK100RAC4	**252,18**	TNY100RAC4	**290,01**	100	220	345-395	180-230	1

T27A

Raccordo a 135° per ingresso aria

135° Pipe fitting for air intake - Raccord à 135° pour entrée d'air

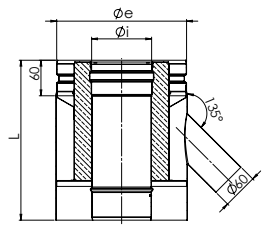



Finiture disponibili - Available finishes - Finitions disponibles

F.08 - INOX SS - INOX	€	F.10 - NERO BLACK - NOIR	€	Øi	Øe	L	
TK080T27A	**154,91**	TNY080T27A	**178,15**	80	200	270	1
TK100T27A	**168,57**	TNY100T27A	**193,86**	100	220	270	1

T10A

Raccordo di partenza per ingresso aria

Initial pipe fitting for air intake - Raccord initial pour entrée d'air

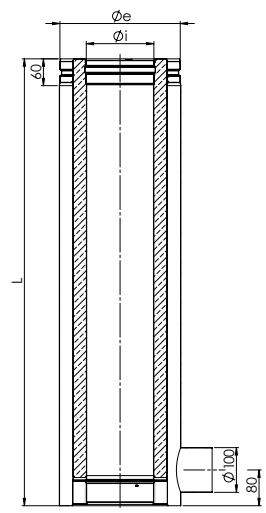



Finiture disponibili - Available finishes - Finitions disponibles

F.08 - INOX SS - INOX	€	F.10 - NERO BLACK - NOIR	€	Øi	Øe	L	
TK130T10A	**286,02**	TNY130T10A	**328,93**	130	250	1000	1
TK150T10A	**302,99**	TNY150T10A	**348,45**	150	270	1000	1
TK180T10A	**344,21**	TNY180T10A	**395,84**	180	300	1000	1

T50A

Raccordo di partenza per ingresso aria

Initial pipe fitting for air intake - Elément initial pour entrée d'air

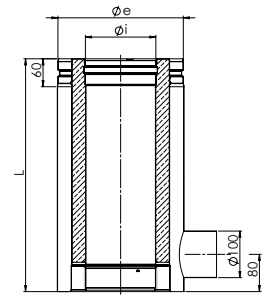



Finiture disponibili - Available finishes - Finitions disponibles

F.08 - INOX SS - INOX	€	F.10 - NERO BLACK - NOIR	€	Øi	Øe	L	
TK130T50A	**221,51**	TNY130T50A	**254,73**	130	250	500	1
TK150T50A	**225,57**	TNY150T50A	**259,40**	150	270	500	1
TK180T50A	**237,74**	TNY180T50A	**273,39**	180	300	500	1

T90A

Raccordo telescopico con presa d'aria

Telescopic pipe fitting with air intake - Elément télescopique avec prise d'air

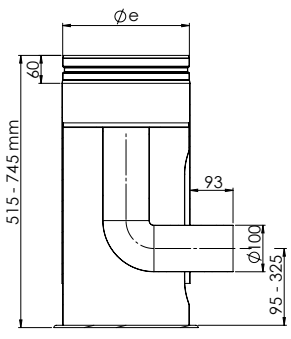



Finiture disponibili - Available finishes - Finitions disponibles

F.08 - INOX SS - INOX	€	F.10 - NERO BLACK - NOIR	€	Øi	Øe	
TK130T90A	**160,01**	TNY130T90A	**184,01**	130	250	1
TK150T90A	**167,33**	TNY150T90A	**192,43**	150	270	1
TK180T90A	**175,54**	TNY180T90A	**201,88**	180	300	1

RAC5

Raccordo a "T" 90° con ispezione laterale

90° Tee pipe fitting with lateral inspection - Té 90° avec trappe de visite laterale

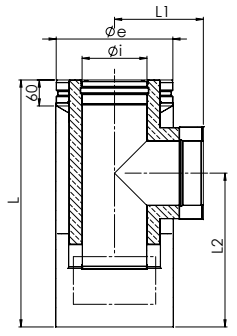



Finiture disponibili - Available finishes - Finitions disponibles

F.08 - INOX SS - INOX	€	F.10 - NERO BLACK - NOIR	€	Øi	Øe	L	L1	L2	
TK130RAC5	**316,55**	TNY130RAC5	**364,03**	130	250	550	195	345	1
TK150RAC5	**340,70**	TNY150RAC5	**391,80**	150	270	570	205	355	1
TK180RAC5	**382,26**	TNY180RAC5	**439,60**	180	300	600	220	370	1

AIRT

Terminale per tripla parete

Triple wall cowl - Chapeau pour triple paroi

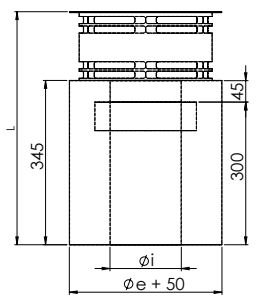



Finiture disponibili - Available finishes - Finitions disponibles

F.08 - INOX SS - INOX	€	F.10 - NERO BLACK - NOIR	€	Øi	Øe	L	
TK080AIRT	**123,89**	TNY080AIRT	**142,48**	80	200	490	1
TK100AIRT	**130,03**	TNY100AIRT	**149,54**	100	220	490	1
TK130AIRT	**142,05**	TNY130AIRT	**163,35**	130	250	490	1
TK150AIRT	**157,54**	TNY150AIRT	**181,16**	150	270	490	1
TK180AIRT	**170,85**	TNY180AIRT	**196,47**	180	300	490	1

FP23/24

Faldale per tetti piani

Flashing for flat roofs – Solin pour toits plats

ALLUMINIO ALUMINIUM ALUMINIUM

F.08 - INOX SS - INOX	€	F.10 - NERO BLACK - NOIR	€	Ø	L1	L2	
J200FP23	**82,43**	PJ200FP23	**94,79**	200	650	750	1
J220FP23	**90,07**	PJ220FP23	**103,59**	220	650	750	1
J250FP23	**101,56**	PJ250FP23	**116,79**	250	650	750	1
J270FP23	**102,93**	PJ270FP23	**118,36**	270	750	850	1
J300FP23	**104,29**	PJ300FP23	**119,94**	300	750	850	1



PIOMBO LEAD PLOMB

F.08 - INOX SS - INOX	€	F.10 - NERO BLACK - NOIR	€	Ø	L1	L2	
J200FP24	**239,91**	PJ200FP24	**275,89**	200	800	1000	1
J220FP24	**268,95**	PJ220FP24	**309,29**	220	800	1000	1
J250FP24	**278,46**	PJ250FP24	**320,23**	250	800	1000	1
J270FP24	**308,45**	PJ270FP24	**354,73**	270	1000	1000	1
J300FP24	**338,44**	PJ300FP24	**389,21**	300	1000	1000	1

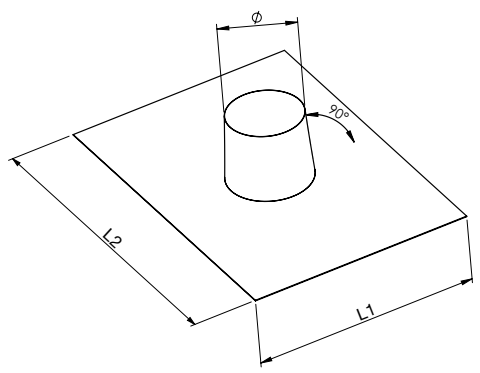

FI20/21

Faldale per tetti inclinati da 10° a 35°

Flashing for sloped roofs from 10° to 35° – Solin pour toits inclinés de 10° à 35°

ALLUMINIO ALUMINIUM ALUMINIUM

F.08 - INOX SS - INOX	€	F.10 - NERO BLACK - NOIR	€	Ø	L1	L2	
J200FI20	**76,59**	PJ200FI20	**88,08**	200	650	750	1
J220FI20	**82,48**	PJ220FI20	**94,85**	220	650	750	1
J250FI20	**91,34**	PJ250FI20	**105,04**	250	650	750	1
J270FI20	**92,88**	PJ270FI20	**106,80**	270	750	850	1
J300FI20	**94,40**	PJ300FI20	**108,56**	300	750	850	1



PIOMBO LEAD PLOMB

F.08 - INOX SS - INOX	€	F.10 - NERO BLACK - NOIR	€	Ø	L1	L2	
J200FI21	**239,91**	PJ200FI21	**275,89**	200	800	1000	1
J220FI21	**268,95**	PJ220FI21	**309,29**	220	800	1000	1
J250FI21	**278,46**	PJ250FI21	**320,23**	250	800	1000	1
J270FI21	**308,45**	PJ270FI21	**354,73**	270	1000	1000	1
J300FI21	**338,44**	PJ300FI21	**389,21**	300	1000	1000	1

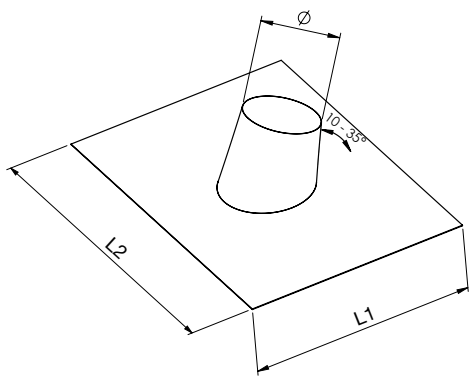

FI30/31

Faldale con base in gomma per tetti inclinati da 5° a 32°

Flashing with rubber base for sloped roofs from 5° to 32°

Solin avec base en gomme pour toits inclinés de 5° à 32°



Finiture disponibili - Available finishes - Finitions disponibles

F.08 - INOX SS - INOX	€	F.10 - NERO BLACK - NOIR	€	Ø	L1	L2	
J200FI30	**159,62**	PJ200FI30	**183,57**	200	625	1006	1
J220FI30	**176,00**	PJ220FI30	**202,39**	220	688	1006	1
J250FI30	**192,35**	PJ250FI30	**221,21**	250	715	1006	1
J270FI30	**196,45**	PJ270FI30	**225,92**	270	715	1006	1
J300FI30	**200,53**	PJ300FI30	**230,63**	300	715	1006	1
Base in gomma rossa Base in red rubber - Base en gomme rouge							

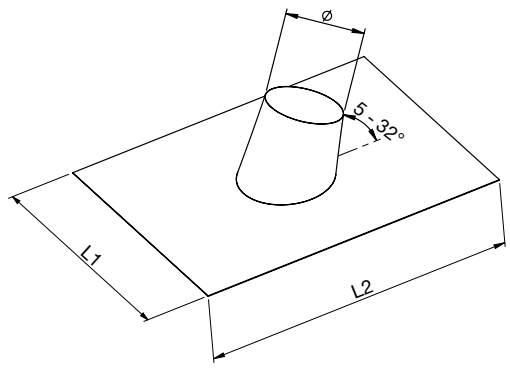

Finiture disponibili - Available finishes - Finitions disponibles

F.08 - INOX SS - INOX	€	F.10 - NERO BLACK - NOIR	€	Ø	L1	L2	
J200FI31	**159,62**	PJ200FI31	**183,57**	200	625	1006	1
J220FI31	**176,00**	PJ220FI31	**202,39**	220	688	1006	1
J250FI31	**192,35**	PJ250FI31	**221,21**	250	715	1006	1
J270FI31	**196,45**	PJ270FI31	**225,92**	270	715	1006	1
J300FI31	**200,53**	PJ300FI31	**230,63**	300	715	1006	1
Base in gomma nera Base in black rubber - Base en gomme noir							

Faldale in gomma extra-flex con base adesiva, molto malleabile e adattabile ad ogni tipologia di tetto inclinato da 5° a 32°.
Flashing in extra-flex rubber with adhesive base, which is very malleable and adaptable to any type of sloped roof from 5° to 32°.
Solin en extra-flex gomme avec base adhésive, qui est très malléable et adaptable à chaque typologie de toit en pente de 5° à 32°.

FI35/36

Faldale con base in gomma per tetti inclinati da 33° a 45°

Flashing with rubber base for sloped roofs from 33° to 45°

Solin avec base en gomme pour toits inclinés de 33° à 45°



Finiture disponibili - Available finishes - Finitions disponibles

F.08 - INOX SS - INOX	€	F.10 - NERO BLACK - NOIR	€	Ø	L1	L2	
J200FI35	**201,13**	PJ200FI35	**231,30**	200	625	1080	1
J220FI35	**224,52**	PJ220FI35	**258,19**	220	685	1080	1
J250FI35	**243,22**	PJ250FI35	**279,70**	250	715	1080	1
J270FI35	**250,24**	PJ270FI35	**287,78**	270	715	1080	1
J300FI35	**257,25**	PJ300FI35	**295,84**	300	715	1080	1

Base in gomma nera
Base in black rubber - Base en gomme noir

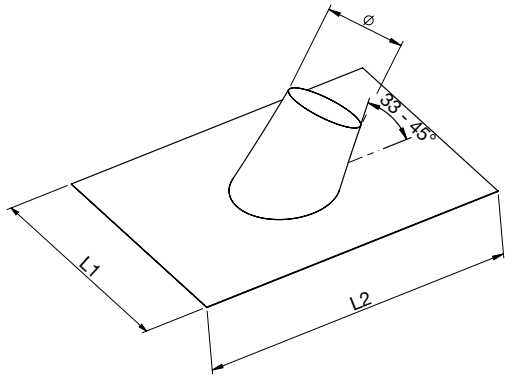

Faldale in gomma extra-flex con base adesiva, molto malleabile e adattabile ad ogni tipologia di tetto inclinato da 33° a 45°.
Flashing in extra-flex rubber with adhesive base, which is very malleable and adaptable to any type of sloped roof from 33° to 45°.
Solin en extra-flex gomme avec base adhésive, qui est très malléable et adaptable à chaque typologie de toit en pente de 33° à 45°.

Finiture disponibili - Available finishes - Finitions disponibles

F.08 - INOX SS - INOX	€	F.10 - NERO BLACK - NOIR	€	Ø	L1	L2	
J200FI36	**201,13**	PJ200FI36	**231,30**	200	625	1080	1
J220FI36	**224,52**	PJ220FI36	**258,19**	220	685	1080	1
J250FI36	**243,22**	PJ250FI36	**279,70**	250	715	1080	1
J270FI36	**250,24**	PJ270FI36	**287,78**	270	715	1080	1
J300FI36	**257,25**	PJ300FI36	**295,84**	300	715	1080	1

Base in gomma nera
Base in black rubber - Base en gomme noir

SS22

Scossalina

Collar – Collerette de solin

Finiture disponibili - Available finishes - Finitions disponibles

F.08 - INOX SS - INOX	€	F.10 - NERO BLACK - NOIR	€	Ø1	Ø2	
J200SS22	**28,28**	PJ200SS22	**32,52**	200	300	1
J220SS22	**35,36**	PJ220SS22	**40,66**	220	320	1
J250SS22	**35,36**	PJ250SS22	**40,66**	250	350	1
J270SS22	**37,43**	PJ270SS22	**43,03**	270	400	1
J300SS22	**39,48**	PJ300SS22	**45,41**	300	400	1

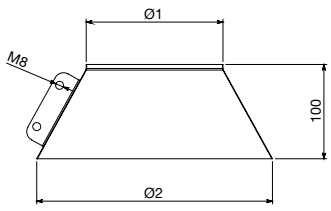



FM14

Fascetta murale

Wall clamp – Bride murale

Finiture disponibili - Available finishes - Finitions disponibles

F.08 - INOX SS - INOX	€	F.10 - NERO BLACK - NOIR	€	Ø	L	
J200FM14	**26,32**	PJ200FM14	**30,27**	200	180	1
J220FM14	**27,97**	PJ220FM14	**32,16**	220	200	1
J250FM14	**30,47**	PJ250FM14	**35,03**	250	220	1
J270FM14	**33,50**	PJ270FM14	**38,53**	270	250	1
J300FM14	**36,53**	PJ300FM14	**42,02**	300	250	1

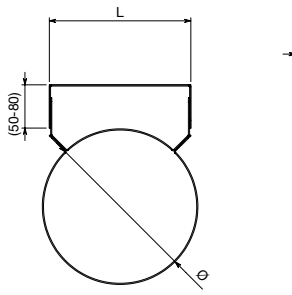



FB60

Fascetta di bloccaggio

Locking band - Bride de sécurité

Finiture disponibili - Available finishes - Finitions disponibles

F.08 - INOX SS - INOX	€	F.10 - NERO BLACK - NOIR	€	Ø	
TJ200FB60	**11,73**	TNJ200FB60	**13,49**	200	1
TJ220FB60	**11,97**	TNJ220FB60	**13,77**	220	1
TJ250FB60	**12,37**	TNJ250FB60	**14,23**	250	1
TJ270FB60	**12,63**	TNJ270FB60	**14,52**	270	1
TJ300FB60	**12,97**	TNJ300FB60	**14,91**	300	1

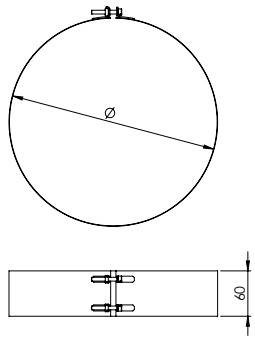



GUAN

Guarnizione in viton

Viton gasket – Joint viton

Finiture disponibili - Available finishes - Finitions disponibles

CODICE CODE - CODE	€	Ø	h	
D080GUAN	**2,20**	80	9	1
D100GUAN	**2,56**	100	9	1

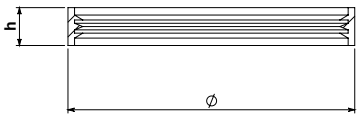



GUAR

Guarnizione in silicone

Silicone gasket - Joint silicone

Finiture disponibili - Available finishes - Finitions disponibles

CODICE CODE - CODE	€	Ø	
TJ200GUAR	**8,64**	200	1
TJ220GUAR	**8,64**	220	1
TJ250GUAR	**10,53**	250	1
TJ270GUAR	**10,53**	270	1

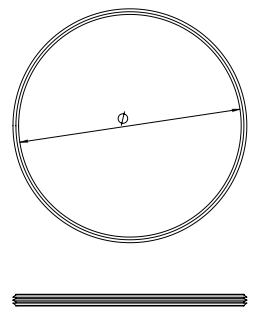



FIN1

Piastra quadrata di finitura da 0° a 30°

Square finishing plate from 0° to 30° – Plaque carrée de finition de 0° à 30°

Finiture disponibili - Available finishes - Finitions disponibles

F.08 - INOX SS - INOX	€	F.10 - NERO BLACK - NOIR	€	Ø	L1	L2	
J200FIN1	**46,06**	PJ200FIN1	**52,97**	200	460	430	1
J220FIN1	**48,74**	PJ220FIN1	**56,04**	220	500	430	1
J250FIN1	**51,41**	PJ250FIN1	**59,12**	250	525	430	1
J270FIN1	**53,30**	PJ270FIN1	**61,29**	270	570	460	1
J300FIN1	**55,18**	PJ300FIN1	**63,46**	300	570	460	1

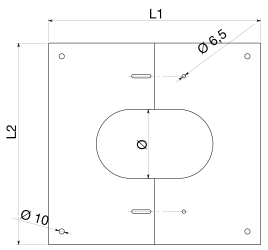



FIN2

Piastra quadrata di finitura da 30° a 45°

Square finishing plate from 30° to 45° – Plaque carrée de finition de 30° à 45°

Finiture disponibili - Available finishes - Finitions disponibles

F.08 - INOX SS - INOX	€	F.10 - NERO BLACK - NOIR	€	Ø	L1	L2	
J200FIN2	**46,06**	PJ200FIN2	**52,97**	200	530	430	1
J220FIN2	**48,74**	PJ220FIN2	**56,04**	220	580	430	1
J250FIN2	**51,41**	PJ250FIN2	**59,12**	250	620	440	1
J270FIN2	**53,30**	PJ270FIN2	**61,29**	270	890	560	1
J300FIN2	**55,18**	PJ300FIN2	**63,46**	300	890	560	1

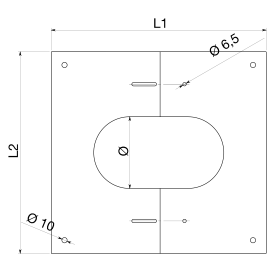



FIN3

Piastra tonda di finitura

Round finishing plate – Plaque ronde de finition

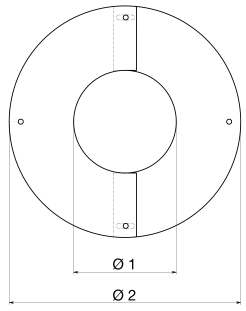



Finiture disponibili - Available finishes - Finitions disponibles

F.08 - INOX SS - INOX	€	F.10 - NERO BLACK - NOIR	€	Ø1	Ø2	
J200FIN3	**46,06**	PJ200FIN3	**52,97**	200	450	1
J220FIN3	**48,74**	PJ220FIN3	**56,04**	220	450	1
J250FIN3	**51,41**	PJ250FIN3	**59,12**	250	450	1
J270FIN3	**53,30**	PJ270FIN3	**61,29**	270	500	1
J300FIN3	**55,18**	PJ300FIN3	**63,46**	300	500	1

FORXS

Fascetta con ali per supporto a tetto

Roof support with wings – Support au toit avec ailes

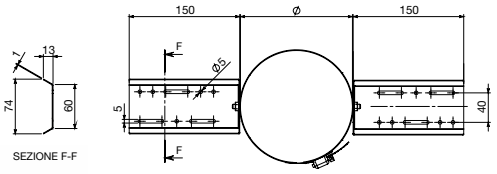





Finiture disponibili - Available finishes - Finitions disponibles

F.08 - INOX SS - INOX	€	F.10 - NERO BLACK - NOIR	€	Ø	
J200FORXS	**46,34**	-	-	200	1
J220FORXS	**48,27**	-	-	220	1
J250FORXS	**50,21**	-	-	250	1
J270FORXS	**53,49**	-	-	270	1
J300FORXS	**56,77**	-	-	300	1

FORX2

Fascetta con staffe L1000 mm per supporto a tetto

Clamp with bars L1000 mm for roof support – Bride avec traversés L1000 mm pour support au toit

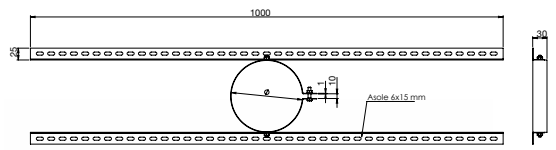



Finiture disponibili - Available finishes - Finitions disponibles

F.08 - INOX SS - INOX	€	F.10 - NERO BLACK - NOIR	€	Ø	
Z200FORX2	**46,34**	-	-	200	1
Z220FORX2	**48,27**	-	-	220	1
Z250FORX2	**50,21**	-	-	250	1
Z270FORX2	**71,73**	-	-	270	1
Z300FORX2	**93,24**	-	-	300	1

COPA

Coppella con rivestimento in alluminio

Thermal insulation with aluminium coating - Isolation thermique avec revêtement en aluminium

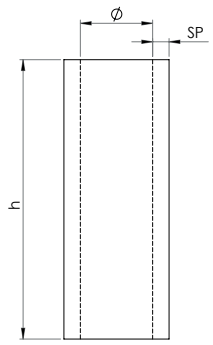



Finiture disponibili - Available finishes - Finitions disponibles

CODICE CODE - CODE	€	Ø	SP	h	
TK200COPA	**250,24**	200	50	850	1
TK220COPA	**250,24**	220	50	850	1
TK250COPA	**256,74**	250	50	850	1
TK270COPA	**281,66**	270	50	850	1
TK300COPA	**311,28**	300	50	850	1





CE No. 0071-CPR-23062

APOLLO

Canale da fumo in doppia parete (concentrico) coibentato aria per uso interno così composto:
- parete interna inox AISI 316 L spessore 0,4 mm
- parete esterna disponibile nelle seguenti finiture:
  - inox 304 BA spessore 0,4 mm
  - verniciata colore nero

Le canne fumarie per generatori a combustibile solido e/o liquido possono raggiungere una temperatura di esercizio fino a 450°C con l'utilizzo di guarnizioni in silicone (su richiesta).
Apollo viene utilizzato per l'evacuazione dei fumi in funzionamento a umido con pressione negativa N1 40 Pa (senza elastomero).
Tutta la linea è testata V2, quindi resistente alla corrosione.
Disponibile nei diametri 80 e 100 mm.

Double wall connecting flue pipe (concentric), insulated by air for indoor, made as follows:
- inner wall stainless steel AISI 316 L 0,4 mm thickness
- outer wall available with the following finishes:
  - stainless steel 304 BA thickness 0,4 mm
  - painted in black color

The chimney systems for appliances fuelled by solid and/or liquid fuels can reach a working temperature up to 450°C by using silicone gaskets (upon request).
Apollo is used for smoke extraction in wet working conditions with negative pressure N1 40 Pa (without gasket).
The whole range is V2 tested, therefore it is resistant to corrosion. It is available in diameters 80 and 100 mm.

Tuyau de raccordement pour utilisation intérieure en double paroi concentrique composé de:
- paroi intérieure acier inox AISI 316 L épaisseur 0,4 mm
- paroi extérieure disponible avec les finitions suivantes:
  - acier inox 304 BA épaisseur 0,4 mm
  - peinte couleur noir

Les conduits de cheminée pour générateurs à combustible solide et/ou liquide peuvent atteindre une température d'exercice jusqu'à 450°C. Utilisation des joints en silicone sur demande.
Apollo est utilisé pour l'évacuation des fumées, fonctionnement en condition humide avec pression négative N1 40 Pa (sans joint).
Toute la gamme est testée V2, donc elle est résistante à la corrosion. Il est disponible en diamètres 80 et 100 mm.

Finiture disponibili
Available finishes
Finitions disponibles

F.08



INOX
STAINLESS STEEL - ACIER INOX

F.01



NERO
BLACK - NOIR

T330

Elemento lineare

Linear element – Elément droit

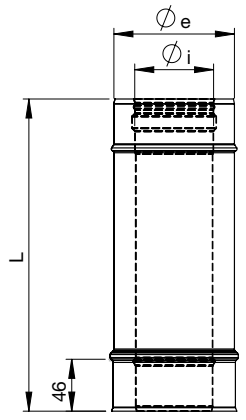



Finiture disponibili - Available finishes - Finitions disponibles

F.08 - ACCIAIO INOX STAINLESS STEEL - ACIER INOX	€	F.01 - NERO BLACK - NOIR	€	Øi	Øe	L	
AK080T330	**40,97**	PAK080T330	**49,16**	80	125	330	1
AK100T330	**49,40**	PAK100T330	**59,28**	100	150	330	1

T500

Elemento lineare

Linear element – Elément droit

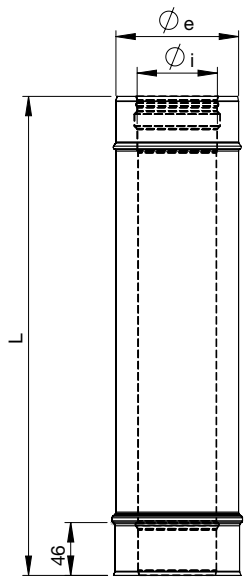



Finiture disponibili - Available finishes - Finitions disponibles

F.08 - ACCIAIO INOX STAINLESS STEEL - ACIER INOX	€	F.01 - NERO BLACK - NOIR	€	Øi	Øe	L	
AK080T500	**54,22**	PAK080T500	**65,05**	80	125	500	1
AK100T500	**59,03**	PAK100T500	**70,85**	100	150	500	1

T100

Elemento lineare

Linear element – Elément droit

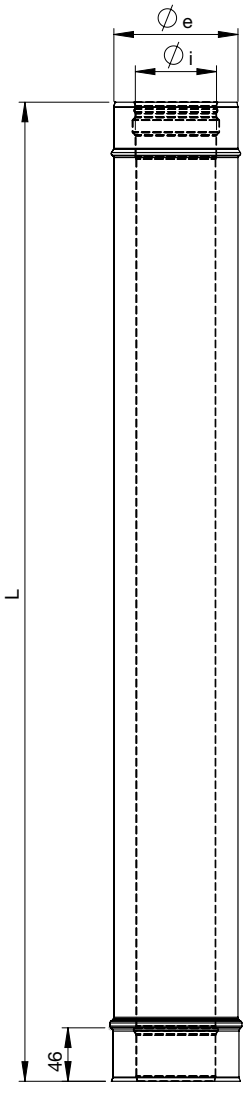



Finiture disponibili - Available finishes - Finitions disponibles

F.08 - ACCIAIO INOX STAINLESS STEEL - ACIER INOX	€	F.01 - NERO BLACK - NOIR	€	Øi	Øe	L	
AK080T100	**83,12**	PAK080T100	**99,75**	80	125	1000	1
AK100T100	**91,56**	PAK100T100	**109,87**	100	150	1000	1

TELE

Elemento telescopico

Telescopic element – Elément télescopique

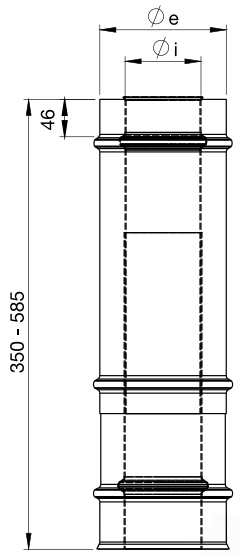



Finiture disponibili - Available finishes - Finitions disponibles

F.08 - ACCIAIO INOX STAINLESS STEEL - ACIER INOX	€	F.01 - NERO BLACK - NOIR	€	Øi	Øe	
AK080TELE	**72,29**	PAK080TELE	**86,76**	80	125	1
AK100TELE	**78,31**	PAK100TELE	**93,97**	100	150	1



T10T

Elemento coassiale telescopico

Telescopic coaxial element – Elément télescopique concentrique

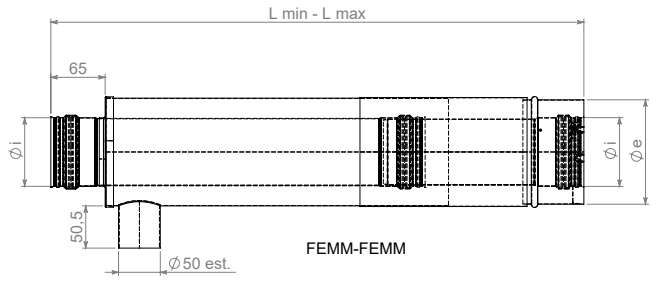

Finiture disponibili - Available finishes - Finitions disponibles

F.08 - ACCIAIO INOX STAINLESS STEEL - ACIER INOX	€	F.01 - NERO BLACK - NOIR	€	Øi	Øe	L min	L max	
K080T10T	**153,27**	SK080T10T	**176,26**	80	125	660	990	1
K100T10T	**182,01**	SK100T10T	**209,31**	100	150	660	990	1



T65T

Elemento coassiale telescopico per stufe a pellet

Telescopic concentric element for pellet stoves – Elément télescopique concentrique pour poêles à pellet

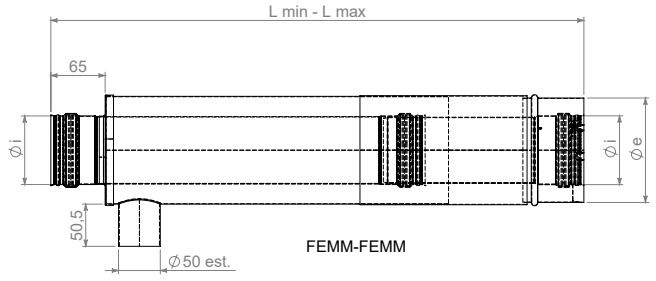

Finiture disponibili - Available finishes - Finitions disponibles

F.08 - ACCIAIO INOX STAINLESS STEEL - ACIER INOX	€	F.01 - NERO BLACK - NOIR	€	Øi	Øe	L min	L max	
K080T65T	**142,00**	SK080T65T	**163,30**	80	125	450	650	1
K100T65T	**170,74**	SK100T65T	**196,35**	100	150	450	650	1

C090

Curva a 90°

90° Bend– Coude 90°

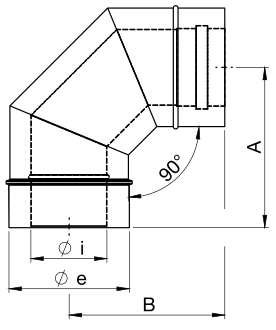



Finiture disponibili - Available finishes - Finitions disponibles

F.08 - ACCIAIO INOX STAINLESS STEEL - ACIER INOX	€	F.01 - NERO BLACK - NOIR	€	Øi	Øe	A	B	
AK080C090	**71,08**	PAK080C090	**85,30**	80	125	157	151	1
AK100C090	**77,11**	PAK100C090	**92,53**	100	150	165	173	1

C045

Curva a 45°

45° Bend– Coude 45°

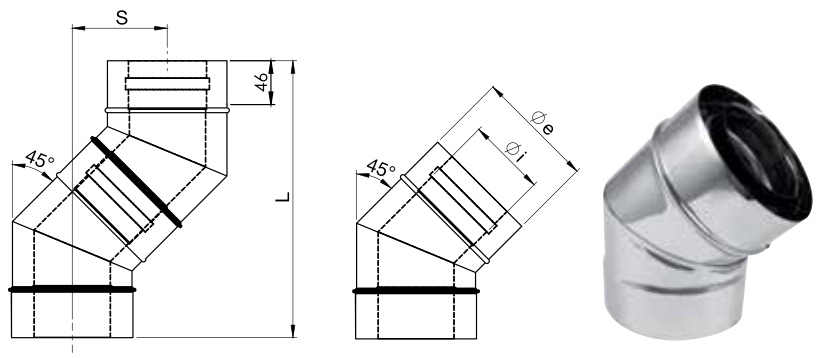

Finiture disponibili - Available finishes - Finitions disponibles

F.08 - ACCIAIO INOX STAINLESS STEEL - ACIER INOX	€	F.01 - NERO BLACK - NOIR	€	Øi	Øe	A	B	
AK080C045	**59,03**	PAK080C045	**70,85**	80	125	291	100	1
AK100C045	**66,26**	PAK100C045	**79,52**	100	150	286	100	1

T90F

Raccordo a "T" 90° con stacco femmina

Tee pipe fitting with female coupler – Té 90° avec débouchure femelle

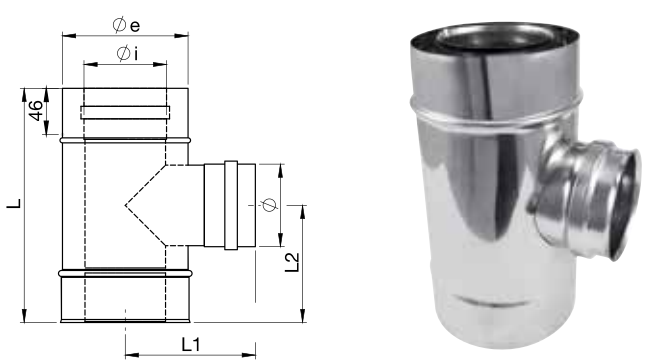

Finiture disponibili - Available finishes - Finitions disponibles

F.08 - ACCIAIO INOX STAINLESS STEEL - ACIER INOX	€	F.01 - NERO BLACK - NOIR	€	Øi	Øe	Ø	L	L1	L2	
AK080T90F	**45,78**	PAK080T90F	**54,95**	80	125	80	234	130	120	1
AK100T90F	**56,63**	PAK100T90F	**67,96**	100	150	80	260	130	130	1
AK100T90F_I100	**56,63**	PAK100T90F_I100	**67,96**	100	150	100	260	130	130	1

T90A

Raccordo a "T" 90° con stacco per tubo flessibile

Tee pipe fitting with coupler for flexible pipe

Té 90° avec débouchure pour tubage flexible

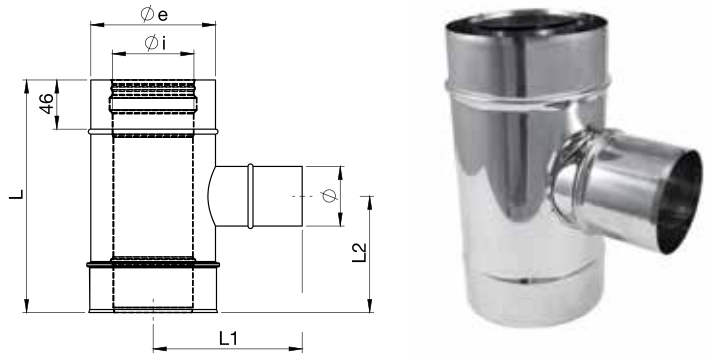

Finiture disponibili - Available finishes - Finitions disponibles

F.08 - ACCIAIO INOX STAINLESS STEEL - ACIER INOX	€	F.01 - NERO BLACK - NOIR	€	Øi	Øe	Ø	L	L1	L2	
AK080T90A	**36,16**	PAK080T90A	**43,37**	80	125	60	234	150	116	1
AK100T90A	**49,40**	PAK100T90A	**59,28**	100	150	60	256	160	130	1

T90A2

Raccordo a "T" 90° aerato ridotto Ø 100 maschio

Tee pipe fitting reduced Ø male with air intake

Té 90° réduit Ø mâle avec prise d'air

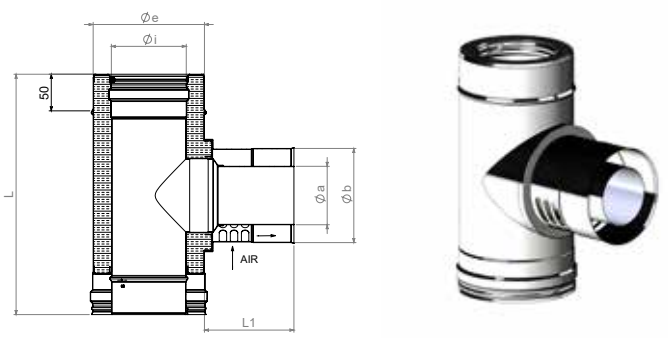

Finiture disponibili - Available finishes - Finitions disponibles

F.08 - ACCIAIO INOX STAINLESS STEEL - ACIER INOX	€	F.01 - NERO BLACK - NOIR	€	Øi	Øe	Øa	Øb	L1	L2	
K100T90A2	**161,86**	PY100T90A2	**186,14**	100	150	100	150	121	325	1

T9RA2

Raccordo a "T" 90° aerato ridotto Ø 80 maschio

Tee pipe fitting reduced Ø 80 male with air intake

Té 90° réduit Ø 80 mâle avec prise d'air

Finiture disponibili - Available finishes - Finitions disponibles

F.08 - ACCIAIO INOX STAINLESS STEEL - ACIER INOX	€	F.01 - NERO BLACK - NOIR	€	Øi	Øe	Øa	Øb	L1	L2	
K100T9RA2	**161,86**	PY100T9RA2	**186,14**	100	150	80	125	121	325	1

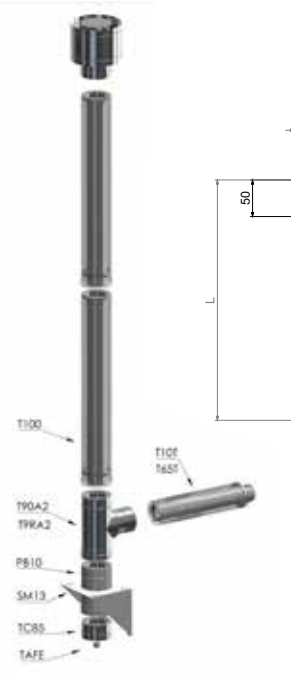

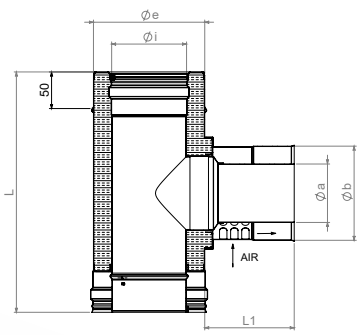



TC86

Tappo cieco raccogli condensa

Blind Tee cap – Tampon sans purge

Finiture disponibili - Available finishes - Finitions disponibles

F.08 - ACCIAIO INOX STAINLESS STEEL - ACIER INOX	€	F.01 - NERO BLACK - NOIR	€	Øi	
AK080TC86	**10,84**	PAK080TC86	**13,01**	125	1
AK100TC86	**13,27**	PAK100TC86	**15,91**	150	1

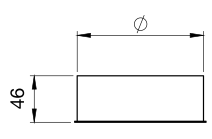



RID/AR

Riduzione

Reducer – Réduction

CODICE CODE - CODE	€	Ø1	Ø2		
RID080F060M	**27,64**	80F	60M	1	
AR60F40F	**18,03**	60F	40F	1	in EPDM
AR60F50F	**18,03**	60F	50F	1	in EPDM

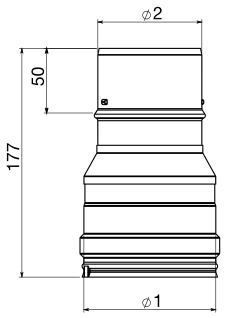







AIRP

Terminale orizzontale

Horizontal cowl – Terminal horizontal

Finiture disponibili - Available finishes - Finitions disponibles

F.08 - ACCIAIO INOX STAINLESS STEEL - ACIER INOX	€	F.01 - NERO BLACK - NOIR	€	Øi	Øe	L	L1	
AK080AIRP	**113,25**	PAK080AIRP	**135,90**	80	125	875	800	1
AK100AIRP	**124,08**	PAK100AIRP	**148,91**	100	150	875	800	1





CAP2

Griglia di scarico orizzontale

Horizontal grill cowl – Chapeau horizontal avec grille de décharge

Finiture disponibili - Available finishes - Finitions disponibles

F.08 - ACCIAIO INOX STAINLESS STEEL - ACIER INOX	€	F.01 - NERO BLACK - NOIR	€	Øi	Øe	L	L1	
AK080CAP2	**22,72**	PAK080CAP2	**28,40**	80	150	140	60	1
AK100CAP2	**23,90**	PAK100CAP2	**29,87**	100	175	140	60	1

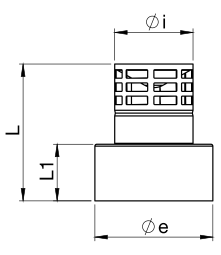



AIRT

Terminale concentrico

Concentric cowl – Terminal concentrique

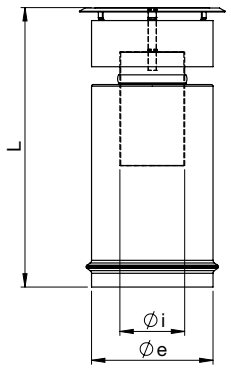



Finiture disponibili - Available finishes - Finitions disponibles

F.08 - ACCIAIO INOX STAINLESS STEEL - ACIER INOX	€	F.01 - NERO BLACK - NOIR	€	Øi	Øe	L	
AK080AIRT	**50,36**	PAK080AIRT	**58,17**	80	150	340	1
AK100AIRT	**60,95**	PAK100AIRT	**69,09**	100	175	340	1

FP23/24

Faldale per tetti piani

Flashing for flat roofs – Solin pour toits plats



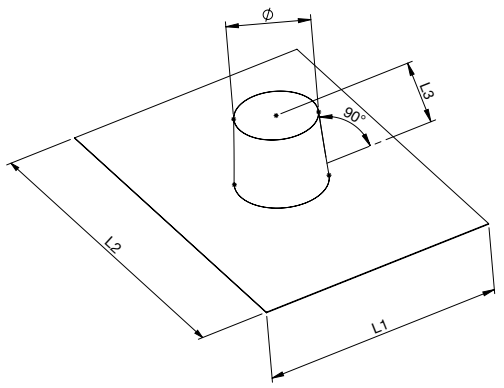

ALLUMINIO ALUMINIUM ALUMINIUM

F.08 - ACCIAIO INOX STAINLESS STEEL - ACIER INOX	€	F.01 - NERO BLACK - NOIR	€	Ø	L1	L2	
J130FP23	**53,45**	PJ130FP23	**61,46**	130	550	650	1
J150FP23	**57,64**	PJ150FP23	**66,28**	150	550	650	1

PIOMBO LEAD PLOMB

F.08 - ACCIAIO INOX STAINLESS STEEL - ACIER INOX	€	F.01 - NERO BLACK - NOIR	€	Ø	L1	L2	
J130FP24	**159,63**	PJ130FP24	**183,57**	130	500	1000	1
J150FP24	**212,06**	PJ150FP24	**243,87**	150	700	1000	1

FI20/21

Faldale per tetti inclinati da 10° a 35°

Flashing for sloped roofs from 10° to 35° – Solin pour toits inclinés de 10° à 35°



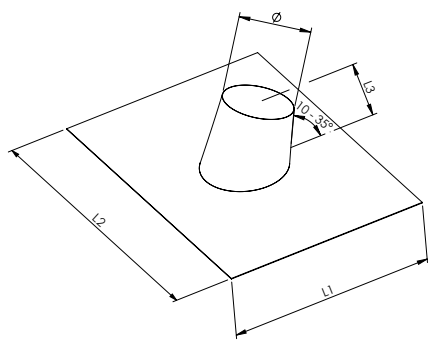

ALLUMINIO ALUMINIUM ALUMINIUM

F.08 - ACCIAIO INOX STAINLESS STEEL - ACIER INOX	€	F.01 - NERO BLACK - NOIR	€	Ø	L1	L2	
J130FI20	**50,48**	PJ130FI20	**58,05**	130	550	650	1
J150FI20	**55,44**	PJ150FI20	**63,75**	150	550	650	1

PIOMBO LEAD PLOMB

F.08 - ACCIAIO INOX STAINLESS STEEL - ACIER INOX	€	F.01 - NERO BLACK - NOIR	€	Ø	L1	L2	
J130FI21	**159,63**	PJ130FI21	**183,57**	130	500	1000	1
J150FI21	**212,06**	PJ150FI21	**243,87**	150	700	1000	1

FI30/31

Faldale con base in gomma per tetti inclinati da 5° a 32°

Flashing with rubber base for sloped roofs from 5° to 32° – Solin avec base en gomme pour toits inclinés de 5° à 32°

Finiture disponibili - Available finishes - Finitions disponibles

F.08 - ACCIAIO INOX STAINLESS STEEL - ACIER INOX	€	F.01 - NERO BLACK - NOIR	€	Ø	L1	L2	
J130FI30	**108,05**	PJ130FI30	**124,25**	130	560	688	1
J150FI30	**119,62**	PJ150FI30	**137,58**	150	560	715	1

Base in gomma rossa – Base in red rubber – Base en gomme rouge

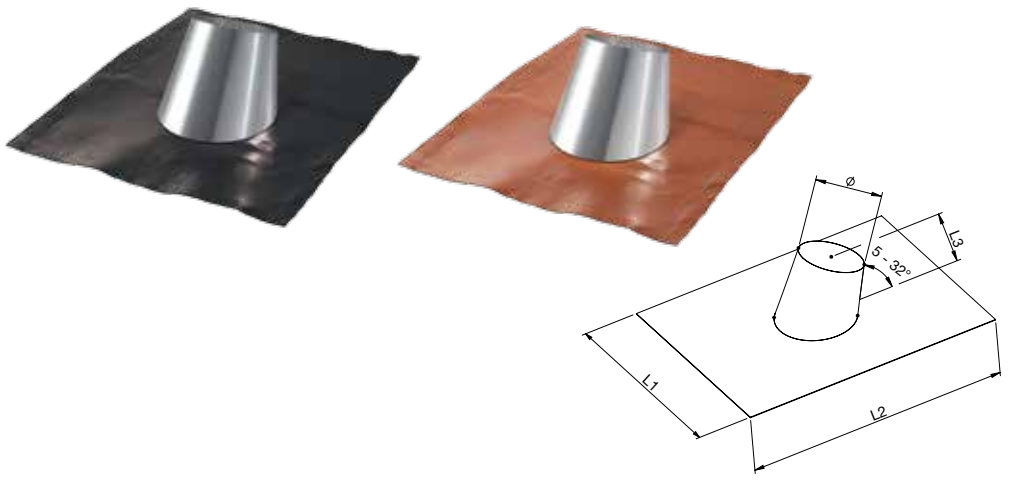

Finiture disponibili - Available finishes - Finitions disponibles

F.08 - ACCIAIO INOX STAINLESS STEEL - ACIER INOX	€	F.01 - NERO BLACK - NOIR	€	Ø	L1	L2	
J130FI31	**108,05**	PJ130FI31	**124,25**	130	560	688	1
J150FI31	**119,62**	PJ150FI31	**137,58**	150	560	715	1

Base in gomma nera – Base in black rubber – Base en gomme noir

Faldale extra-flex con base adesiva, molto malleabile adattabile ad ogni tipologia di tetto.
Flashing in extra-flex rubber with adhesive base, very malleable and adaptable to any type of sloped roof.
Solin en extra-flex gomme avec base adhésive, trés malléable et adaptable à chaque typologie de toit.

FI35/36

Faldale con base in gomma per tetti inclinati da 33° a 45°

Flashing with rubber base for sloped roofs from 33° to 45° – Solin avec base en gomme pour toits inclinés de 33° à 45°

Finiture disponibili - Available finishes - Finitions disponibles

F.08 - ACCIAIO INOX STAINLESS STEEL - ACIER INOX	€	F.01 - NERO BLACK - NOIR	€	Ø	L1	L2	
J130FI35	**140,33**	PJ130FI35	**161,37**	130	560	685	1
J150FI35	**159,03**	PJ150FI35	**182,89**	150	560	715	1

Base in gomma rossa – Base in red rubber – Base en gomme rouge

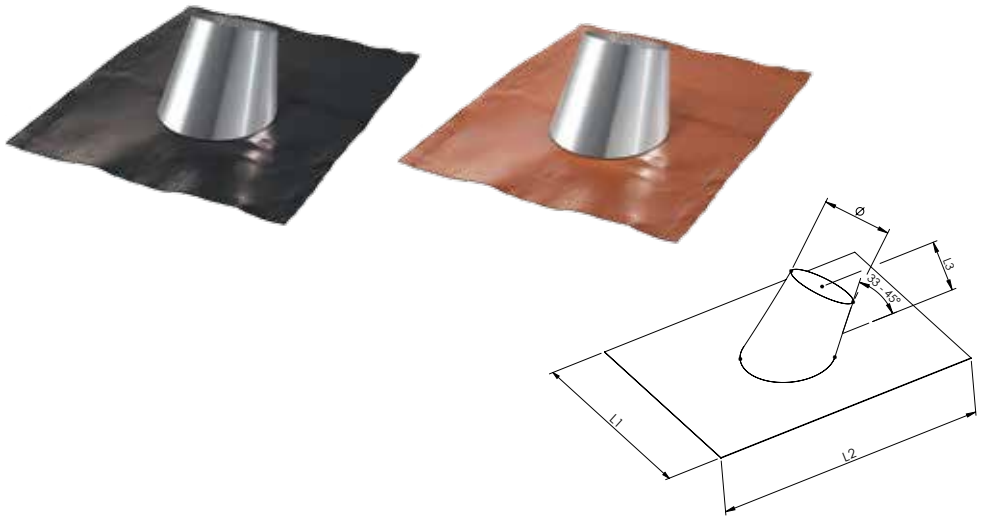

Finiture disponibili - Available finishes - Finitions disponibles

F.08 - ACCIAIO INOX STAINLESS STEEL - ACIER INOX	€	F.01 - NERO BLACK - NOIR	€	Ø	L1	L2	
J130FI36	**140,33**	PJ130FI36	**161,37**	130	560	685	1
J150FI36	**159,03**	PJ150FI36	**182,89**	150	560	715	1

Base in gomma nera – Base in black rubber – Base en gomme noir

Faldale extra-flex con base adesiva, molto malleabile adattabile ad ogni tipologia di tetto.
Flashing in extra-flex rubber with adhesive base, very malleable and adaptable to any type of sloped roof.
Solin en extra-flex gomme avec base adhésive, trés malléable et adaptable à chaque typologie de toit.

SS30

Scossalina

Collar – Collerette de solin

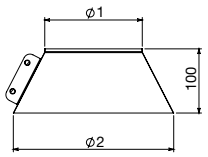



Finiture disponibili - Available finishes - Finitions disponibles

F.08 - ACCIAIO INOX STAINLESS STEEL - ACIER INOX	€	F.01 - NERO BLACK - NOIR	€	Ø1	Ø2	
J125SS30	**33,76**	PJ125SS30	**42,65**	125	225	1

SS22

Scossalina

Collar – Collerette de solin

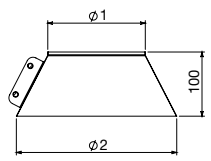



Finiture disponibili - Available finishes - Finitions disponibles

F.08 - ACCIAIO INOX STAINLESS STEEL - ACIER INOX	€	F.01 - NERO BLACK - NOIR	€	Ø1	Ø2	
J150SS22	**21,42**	PJ150SS22	**24,64**	150	250	1

FM14

Fascetta murale

Wall clamp – Bride murale

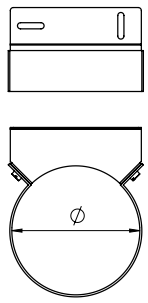



Finiture disponibili - Available finishes - Finitions disponibles

F.08 - ACCIAIO INOX STAINLESS STEEL - ACIER INOX	€	F.01 - NERO BLACK - NOIR	€	Ø	
AJ125FM14	**35,31**	PAJ125FM14	**46,26**	125	1
AJ150FM14	**36,65**	PAJ150FM14	**47,72**	150	1

FB19L

Fascetta di bloccaggio con leva

Locking band with draw latch – Bride de securité avec goupille

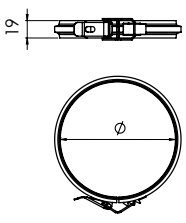



Finiture disponibili - Available finishes - Finitions disponibles

F.08 - ACCIAIO INOX STAINLESS STEEL - ACIER INOX	€	F.01 - NERO BLACK - NOIR	€	Ø	
AJ125FB19L	**11,36**	PAJ125FB19L	**15,56**	125	1
AJ150FB19L	**12,35**	PAJ150FB19L	**16,89**	150	1

GUAN

Guarnizione in viton

Viton gasket – Joint viton

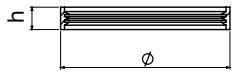



CODICE CODE - CODE	€	Ø	h	
D080GUAN	**2,20**	80	9	1
D100GUAN	**2,56**	100	9	1

Viton verde resistente fino a 300° – Green viton resistant up to 300° – Viton vert résistant jusqu'à 300°

ROSE

Rosone

Ring – Rosace

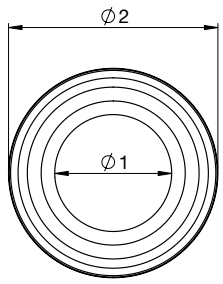



Finiture disponibili - Available finishes - Finitions disponibles

F.08 - ACCIAIO INOX STAINLESS STEEL - ACIER INOX	€	F.01 - NERO BLACK - NOIR	€	Øi	Øe	
AJ125ROSE	**10,84**	PAJ125ROSE	**13,27**	125	185	1
AJ150ROSE	**13,27**	PAJ150ROSE	**16,28**	150	210	1

FIN1

Piastra quadrata di finitura da 0° a 30°

Square finishing plate from 0° to 30° – Plaque carrée de finition de 0° à 30°

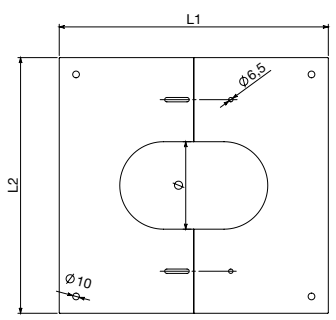

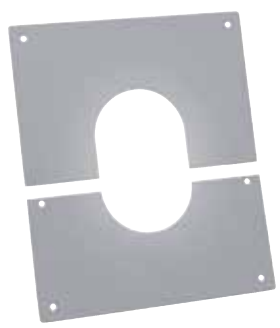

Finiture disponibili - Available finishes - Finitions disponibles

F.08 - ACCIAIO INOX STAINLESS STEEL - ACIER INOX	€	F.01 - NERO BLACK - NOIR	€	Øi	L1	L2	
AJ125FIN1	**19,28**	PAJ125FIN1	**28,92**	125	400	380	1
AJ150FIN1	**22,89**	PAJ150FIN1	**34,35**	150	400	400	1

PLQ

Piastra in EPDM con base adesiva

Plate in EPDM with adhesive base – Plaque en EPDM avec base adhesive

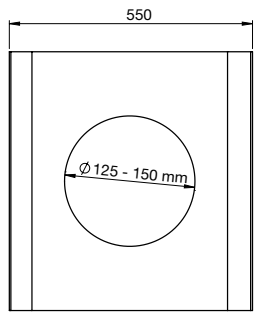



Finiture disponibili - Available finishes - Finitions disponibles

F.08 - ACCIAIO INOX STAINLESS STEEL - ACIER INOX	€		
AKUNVPLQ	**11,68**	1	in EPDM

FORX2

Fascetta con staffe L1000 mm per supporto a tetto

Clamp with brackets L1000 mm for roof support – Bride avec traversés L1000 mm pour support au toit

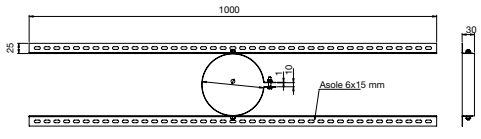



Finiture disponibili - Available finishes - Finitions disponibles

F.08 - ACCIAIO INOX STAINLESS STEEL - ACIER INOX	€	Ø	
Z125FORX2	**36,93**	125	1
Z150FORX2	**43,38**	150	1

TFSI

Tubo flessibile in EPDM

Flexible pipe in EPDM – Tuyau flexible en EPDM



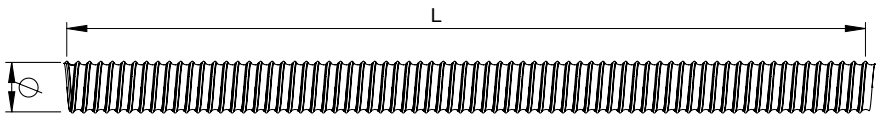

CODICE CODE - CODE	€	Ø	L		
AD060TFSI	**32,67**	60	1000	1 mt	in EPDM

COPA

Coppella con rivestimento in alluminio

Thermal insulation with aluminium coating – Isolation thermique avec revêtement en aluminium

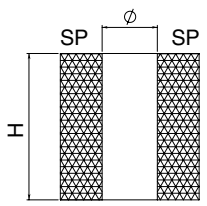



CODICE CODE - CODE	€	Ø	SP	h	
AK125COPA	**84,21**	125	100	350	1
AK150COPA	**84,21**	150	100	350	1

Coppelle in lana di roccia per canne fumarie densità 90Kg/m³ – Rock wool insulation for chimney systems density 90 kg/m³ – Isolation de laine de roche pour conduits de cheminée densité 90 kg/m³

INSTALLAZIONE TIPO - CIRCUITO DI COMBUSTIONE A TENUTA STAGNA

INSTALLATION TYPE - COMBUSTION CIRCUIT BY SEALED CHAMBER
INSTALLATION TYPE - CIRCUIT DE COMBUSTION ÉTANCHE

ESTERNO DELL'EDIFICIO
Canna fumaria Dynamic Two in doppia parete coibentata

OUTSIDE OF THE BUILDING
Chimney Dynamic Two in insulated double wall

EXTÉRIEUR DE BÂTIMENT
Conduit Dynamic Two DP isolé

RIUTILIZZO DI UN VANO TECNICO ESISTENTE (CAVEDIO)
Tubo flessibile

REUSE OF AN EXISTING MASONRY CHIMNEY
Flexible pipe

RÉUTILISATION D'UN CONDUIT EXISTANT
Tubage flexible

INTERNO DELL'EDIFICIO
Canna fumaria concentrica Apollo con terminale

INSIDE OF THE BUILDING
Concentric chimney Apollo with ending part

INTÉRIEUR DE BÂTIMENT
Conduit Apollo concentrique avec terminal vertical

Altezza massima della canna fumaria:
12 metri (h. massima testata in laboratorio)
L'altezza massima diminuisce di un metro se si utilizza una curva a 90° (o 2 curve a 45°) in aggiunta

Maximum height of the chimney system:
12 meters (maximum height tested in laboratory)
The maximum height decreases of a meter if adding a 90° bend (or two 45° bends)

Hauteur du conduit maxi 12 mètres
(hauteur maxi testée en laboratoire)
La hauteur maxi diminue de 1 mètre pour un coude 90° (ou 2 coudes 45°) supplémentaire.

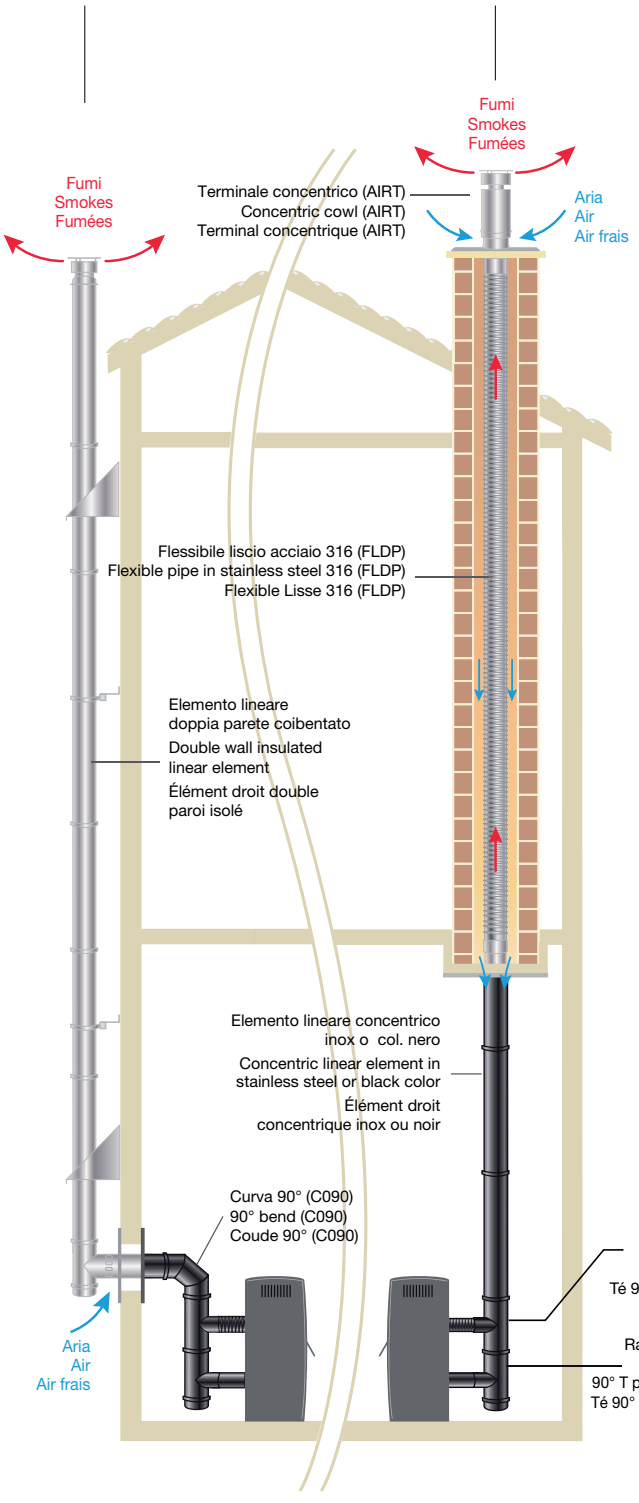

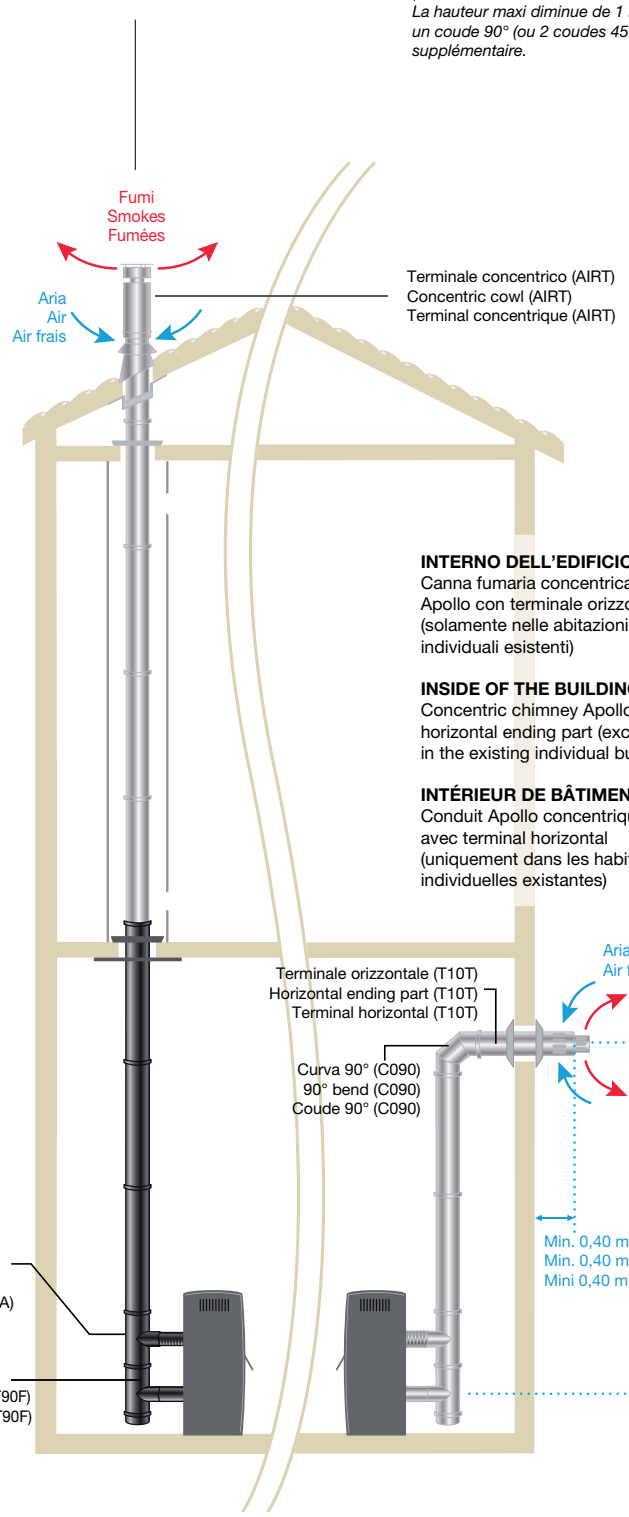

INTERNO DELL'EDIFICIO
Canna fumaria concentrica Apollo con terminale orizzontale (solamente nelle abitazioni individuali esistenti)

INSIDE OF THE BUILDING
Concentric chimney Apollo with horizontal ending part (exclusively in the existing individual building)

INTÉRIEUR DE BÂTIMENT
Conduit Apollo concentrique avec terminal horizontal (uniquement dans les habitations individuelles existantes)





CE No. 0432-CPR-00095-111

OVAL

Canali da fumo per uso interno in acciaio inox 444 spessore 0,5 mm.
Particolarità di questa linea è la sezione del tubo che non è circolare, bensì OVALE, adatti per l'intubamento o risanamento di cavedi e vani tecnici esistenti di sezione rettangolare.
I canali da fumo per generatori a combustibile solido e/o liquido possono raggiungere una temperatura di esercizio fino a 450°C.
Oval viene utilizzato per l'evacuazione dei fumi in funzionamento a secco o a umido con pressione negativa N1 40 Pa (senza elastomero).
Tutta la linea è stata testata V2, quindi è resistente alla corrosione.

Connecting flue pipes for indoor, made of stainless steel 444 of 0,5 mm thickness.
Peculiarity of this range is the section of pipe that is not circular, but OVAL, suitable for ducting or rehabilitation of masonry chimneys and existing technical compartments with rectangular section.
The connecting flue pipes for appliances fueled by solid and/or liquid fuels can reach a working temperature up to 450°C.
Oval is used for smoke extraction in dry or wet working conditions, with negative pressure N1 40 Pa (without gasket). The whole range is V2 tested, therefore it is resistant to corrosion.

Tuyaux de raccordement pour utilisation intérieure en acier inox 444 épaisseur 0,5 mm.
Le caractère unique de cette gamme est la section de tuyau qui n'est pas circulaire, mais OVALE, adapté pour le tubage ou la réhabilitation des boisseaux existants avec section rectangulaire.
Les tuyaux de raccordement pour générateurs à combustible solide et/ou liquide peuvent atteindre une température d'exercice jusqu'à 450°C.
Oval est utilisé pour l'évacuation des fumées, fonctionnement en condition sèche ou humide, avec pression négative N1 40 Pa (sans joint). Toute la gamme est testée V2, donc elle est résistante à la corrosion.

F.08

Finiture disponibili
Available finishes
Finitions disponibles



INOX
STAINLESS STEEL - ACIER INOX

T250

Elemento lineare

Linear element – Elément droit

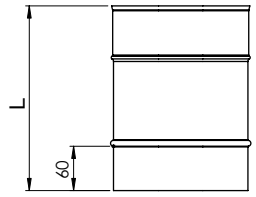



Finiture disponibili - Available finishes - Finitions disponibles

F.08 - ACCIAIO INOX STAINLESS STEEL - ACIER INOX	€	A-B	Ø eq.	L	
OV1217T250	**16,91**	120x170	150	250	1
OV1219T250	**17,49**	120x190	160	250	1
OV1318T250	**17,49**	130x180	160	250	1
OV1324T250	**20,06**	130x240	200	250	1

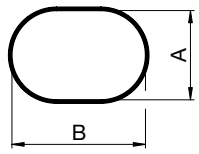

T500

Elemento lineare

Linear element – Elément droit

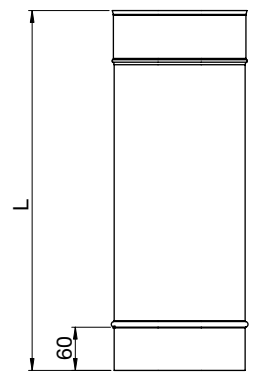



Finiture disponibili - Available finishes - Finitions disponibles

F.08 - ACCIAIO INOX STAINLESS STEEL - ACIER INOX	€	A-B	Ø eq.	L	
OV1217T500	**23,63**	120x170	150	500	1
OV1219T500	**24,73**	120x190	160	500	1
OV1318T500	**24,73**	130x180	160	500	1
OV1324T500	**28,46**	130x240	200	500	1

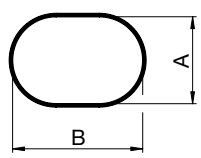

T750

Elemento lineare

Linear element – Elément droit

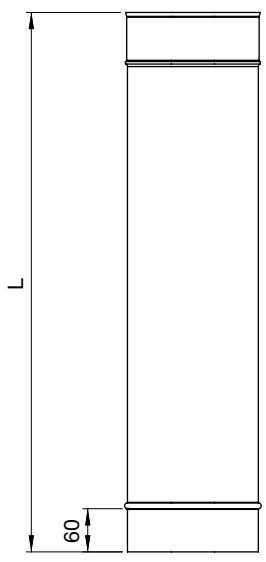



Finiture disponibili - Available finishes - Finitions disponibles

F.08 - ACCIAIO INOX STAINLESS STEEL - ACIER INOX	€	A-B	Ø eq.	L	
OV1217T750	**29,88**	120x170	150	750	1
OV1219T750	**31,77**	120x190	160	750	1
OV1318T750	**31,77**	130x180	160	750	1
OV1324T750	**39,54**	130x240	200	750	1

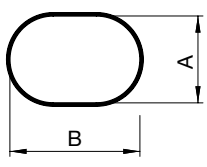

T100

Elemento lineare

Linear element – Elément droit

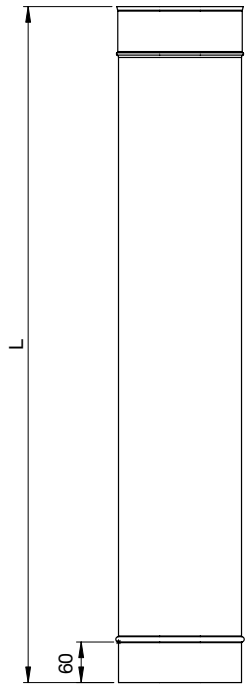

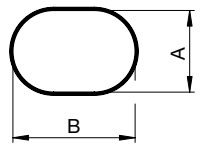



Finiture disponibili - Available finishes - Finitions disponibles

F.08 - ACCIAIO INOX STAINLESS STEEL - ACIER INOX	€	A-B	Ø eq.	L	
OV1217T100	**36,70**	120x170	150	1000	1
OV1219T100	**38,28**	120x190	160	1000	1
OV1318T100	**38,28**	130x180	160	1000	1
OV1324T100	**46,68**	130x240	200	1000	1

C045

Curva a 45° frontale

45° Frontal bend – Coude 45° frontal

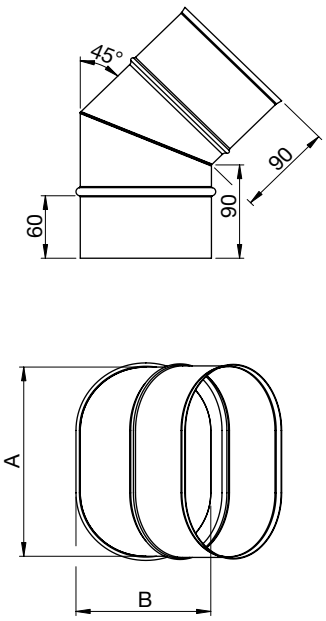



Finiture disponibili - Available finishes - Finitions disponibles

F.08 - ACCIAIO INOX STAINLESS STEEL - ACIER INOX	€	A-B	Ø eq.	
OV1217C045	**36,65**	120x170	150	1
OV1219C045	**37,28**	120x190	160	1
OV1318C045	**37,28**	130x180	160	1
OV1324C045	**41,69**	130x240	200	1

C45L

Curva a 45° laterale

45° Side bend – Coude 45° latéral

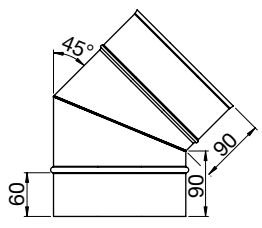

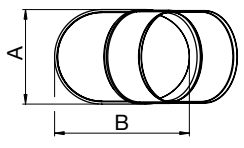



Finiture disponibili - Available finishes - Finitions disponibles

F.08 - ACCIAIO INOX STAINLESS STEEL - ACIER INOX	€	A-B	Ø eq.	
OV1217C45L	**36,65**	120x170	150	1
OV1219C45L	**37,28**	120x190	160	1
OV1318C45L	**37,28**	130x180	160	1
OV1324C45L	**41,69**	130x240	200	1

T90F

Raccordo a "T" 90°

90° Tee pipe fitting – Té 90°

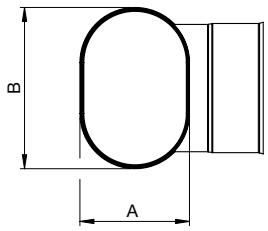

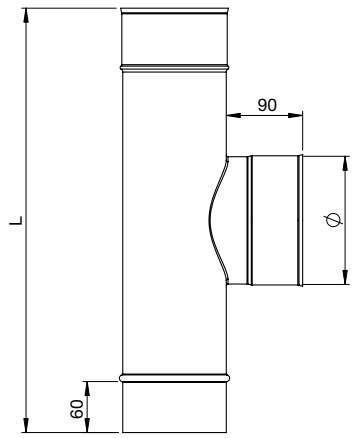



Finiture disponibili - Available finishes - Finitions disponibles

F.08 - ACCIAIO INOX STAINLESS STEEL - ACIER INOX	€	A-B	Ø eq.	Ø	L	
OV1217T90F	**49,25**	120x170	150	150F	340	1
OV1219T90F	**51,77**	120x190	160	150F	340	1
OV1318T90F	**51,77**	130x180	160	150F	340	1
OV1324T90F	**62,06**	130x240	200	200F	390	1

TC85

Tappo raccogli condensa

Drain Tee cap – Tampon purge

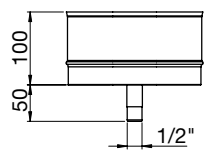

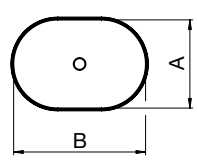



Finiture disponibili - Available finishes - Finitions disponibles

F.08 - ACCIAIO INOX STAINLESS STEEL - ACIER INOX	€	A-B	Ø eq.	
OV1217TC85	**29,93**	120x170	150	1
OV1219TC85	**31,19**	120x190	160	1
OV1318TC85	**31,19**	130x180	160	1
OV1324TC85	**36,12**	130x240	200	1

ADT1

Adattatore da sezione tonda maschio a sezione ovale femmina

Adaptor from round male to oval female section – Adaptateur de section ronde mâle à oval femelle

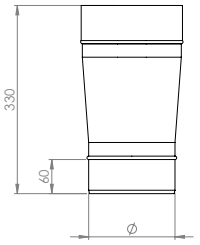

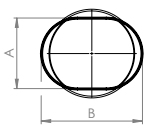



Finiture disponibili - Available finishes - Finitions disponibles

F.08 - ACCIAIO INOX STAINLESS STEEL - ACIER INOX	€	A-B	Ø eq.	Ø	
OV1217ADT1	**69,72**	120x170	150	150M	1
OV1219ADT1	**73,71**	120x190	160	150M	1
OV1318ADT1	**73,71**	130x180	160	150M	1
OV1324ADT1	**94,61**	130x240	200	200M	1

ADT2

Adattatore da sezione tonda femmina a sezione ovale maschio

Adaptor from round female to oval male section – Adaptateur de section ronde femelle à oval mâle

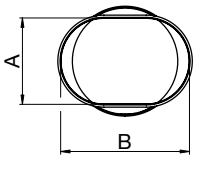

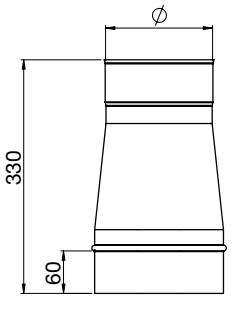



Finiture disponibili - Available finishes - Finitions disponibles

F.08 - ACCIAIO INOX STAINLESS STEEL - ACIER INOX	€	A-B	Ø eq.	Ø	
OV1217ADT2	**69,72**	120x170	150	150F	1
OV1219ADT2	**73,71**	120x190	160	150F	1
OV1318ADT2	**73,71**	130x180	160	150F	1
OV1324ADT2	**94,61**	130x240	200	200F	1

IQ24

Modulo raccolta incombusti

Unburnt materials collecting module – Récuperatéur materiaux imbrûlés

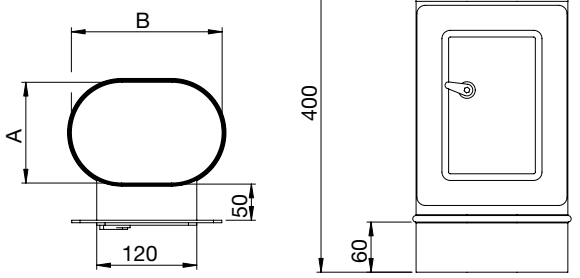



Finiture disponibili - Available finishes - Finitions disponibles

F.08 - ACCIAIO INOX STAINLESS STEEL - ACIER INOX	€	A-B	Ø eq.	
OV1217IQ24	**142,91**	120x170	150	1
OV1219IQ24	**146,06**	120x190	160	1
OV1318IQ24	**146,06**	130x180	160	1
OV1324IQ24	**158,45**	130x240	200	1

CAPE

Terminale a botte

Vedette cowl – Chapeau à tonneau

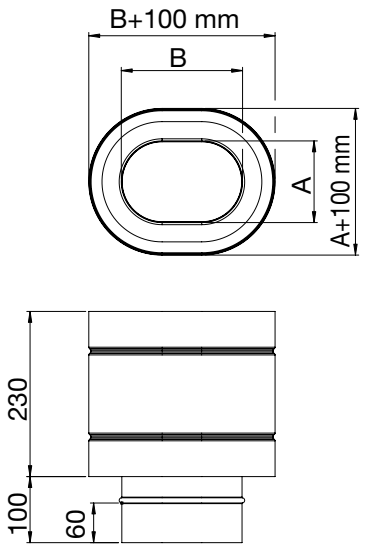



Finiture disponibili - Available finishes - Finitions disponibles

F.08 - ACCIAIO INOX STAINLESS STEEL - ACIER INOX	€	A-B	Ø eq.	
OV1217CAPE	**71,61**	120x170	150	1
OV1219CAPE	**78,12**	120x190	160	1
OV1318CAPE	**78,12**	130x180	160	1
OV1324CAPE	**104,06**	130x240	200	1

FB43

Fascetta di bloccaggio

Locking clamp - Bride de sécurité

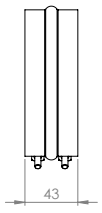

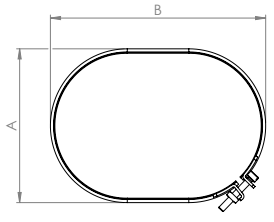



Finiture disponibili - Available finishes - Finitions disponibles

F.08 - ACCIAIO INOX STAINLESS STEEL - ACIER INOX	€	A-B	Ø eq.	
OV1217FB43	**12,60**	120x170	150	1
OV1219FB43	**12,81**	120x190	160	1
OV1318FB43	**12,81**	130x180	160	1
OV1324FB43	**13,39**	130x240	200	1

RACE

Cassetta raccogli cenere

Ash collecting box – Récupérateur cendre

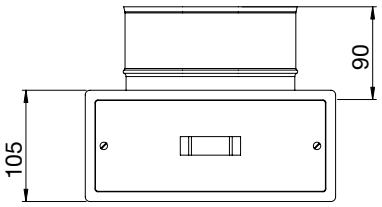

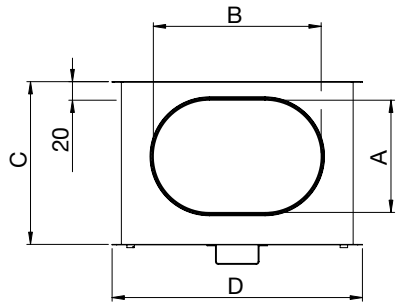



Finiture disponibili - Available finishes - Finitions disponibles

F.08 - ACCIAIO INOX STAINLESS STEEL - ACIER INOX	€	A-B	Ø eq.	C	D	
OV1217RACE	**114,35**	120x170	150	175	270	1
OV1219RACE	**116,87**	120x190	160	175	280	1
OV1318RACE	**116,87**	130x180	160	185	270	1
OV1324RACE	**128,21**	130x240	200	185	330	1





FLEX

Condotti flessibili disponibili:

- in acciaio inox doppia parete spessore 0,10 mm per l'intubamento o risanamento di cavedi e vani tecnici esistenti. Permettono l'evacuazione dei fumi prodotti dalla combustione di caldaie a carburanti solidi, liquidi e gassosi, con funzionamento a secco in depressione. Possono essere impiegati anche come condotto aria per ventilazione e condizionamento. Tutta la linea è testata V2, quindi resistente alla corrosione.
- in alluminio mono parete spessore 0,12 mm impiegato per la ventilazione meccanica, aria condizionata, distribuzione aria calda, cappa da cucina e asciugatrice. Non è compatibile con caldaie a gas e la fornitura è possibile nei colori alluminio naturale, bianco e nero.

L'intera gamma dei condotti flessibili non è idonea all'utilizzo come canale da fumo.

Flexible flue pipes available:

- in double wall stainless steel thickness 0,10 mm for ducting or rehabilitation of masonry chimneys and existing technical compartments. They allow the smoke extraction produced by the combustion of boilers working by solid, liquid and gaseous fuels, in dry working conditions in low pressure. They can also be used as air duct for ventilation and air conditioning. All the range is V2 tested, therefore it is resistant to corrosion.
- in single wall aluminium thickness 0,12 mm used for the mechanical ventilation, air conditioning, diffusion of hot air, kitchen extractor fan and clothes dryer. It is not suitable for gas boilers and the supply is possible in natural aluminium, white and black colors.

The whole range of flexible flue pipes is not suitable for use as connecting flue pipe.

Tubages flexibles disponibles:

- en acier inox double paroi épaisseur 0,10 mm pour le tubage ou la réhabilitation des boisseaux existantes. Ils permettent l'évacuation des fumées provenant de la combustion des chaudières à combustibles solides, liquides et gazeux, avec fonctionnement en condition sèche en dépression. Ils peuvent également être utilisés en tant que conduit d'air pour la ventilation et la climatisation. Toute la gamme est testée V2 donc elle est résistante à la corrosion.
- en aluminium simple paroi épaisseur 0,12 mm utilisé pour la ventilation mécanique, climatisation, diffusion d'air chaud, ventilateur d'extraction pour cuisines et séchoir à linge. Il n'est pas compatible avec chaudières à gaz et la fourniture est possible dans les couleurs aluminium naturel, blanc et noir.

La gamme complète de tubages flexibles n'est pas appropriée pour être utilisée comme tuyau de raccordement.

Finiture disponibili
Available finishes
Finitions disponibles

F.08	F.12	F.03	F.01
			
INOX STAINLESS STEEL - ACIER INOX	ALLUMINIO ALUMINIUM - ALUMINIUM	BIANCO WHITE - BLANC	NERO BLACK - NOIR

FLDP

Tubo flex doppia parete

Flexible pipe double wall – Tubage flexible double paroi



Finiture disponibili - Available finishes - Finitions disponibles

F.08 - ACCIAIO INOX STAINLESS STEEL - ACIER INOX	€/mt	€ rotolo - spool - rouleau	Ø	
I080FLDP	**28,74**	**25,87**	80	30 mt
I100FLDP	**35,88**	**32,29**	100	30 mt
I120FLDP	**43,02**	**38,72**	120	30 mt
I130FLDP	**46,62**	**41,96**	130	30 mt
I140FLDP	**50,23**	**45,21**	140	30 mt
I150FLDP	**53,83**	**48,44**	150	30 mt
I160FLDP	**57,37**	**51,63**	160	30 mt
I180FLDP	**64,51**	**58,06**	180	30 mt
I200FLDP	**71,58**	**64,42**	200	25 mt
I220FLDP	**78,90**	**71,02**	220	25 mt
I250FLDP	**88,71**	**79,84**	250	20 mt
I300FLDP	**96,74**	**87,07**	300	6 mt con film

FXUF

Manicotto flex universale rigido femmina

Female stiff universal muff for flex – Manchon flex universel rigide femelle

Finiture disponibili - Available finishes - Finitions disponibles

F.08 - ACCIAIO INOX STAINLESS STEEL - ACIER INOX	€	Ø	
I080FXUF	**18,93**	80	1
I100FXUF	**20,65**	100	1
I120FXUF	**23,28**	120	1
I130FXUF	**24,20**	130	1
I140FXUF	**25,06**	140	1
I150FXUF	**25,97**	150	1
I160FXUF	**29,19**	160	1
I180FXUF	**30,28**	180	1
I200FXUF	**32,74**	200	1
I250FXUF	**39,90**	250	1
I300FXUF	**47,25**	300	1

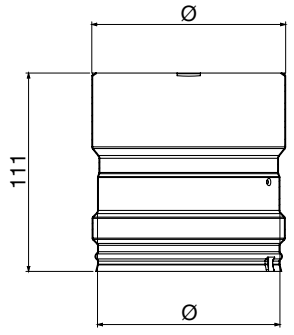



FXUM

Manicotto flex universale rigido maschio

Male stiff universal muff for flex – Manchon flex universel rigide mâle

Finiture disponibili - Available finishes - Finitions disponibles

F.08 - ACCIAIO INOX STAINLESS STEEL - ACIER INOX	€	Ø	
I080FXUM	**18,93**	80	1
I100FXUM	**20,65**	100	1
I120FXUM	**23,28**	120	1
I130FXUM	**24,20**	130	1
I140FXUM	**25,06**	140	1
I150FXUM	**25,97**	150	1
I160FXUM	**29,19**	160	1
I180FXUM	**30,28**	180	1
I200FXUM	**32,74**	200	1
I250FXUM	**39,90**	250	1
I300FXUM	**47,25**	300	1

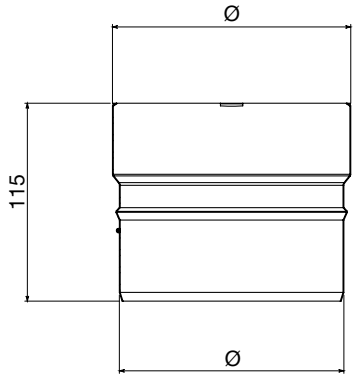



FXUN

Manicotto flex-flex universale

Universal flex-flex muff – Manchon flex-flex universel

Finiture disponibili - Available finishes - Finitions disponibles

F.08 - ACCIAIO INOX STAINLESS STEEL - ACIER INOX	€	Ø	
I080FXUN	**18,93**	80	1
I100FXUN	**20,65**	100	1
I120FXUN	**23,28**	120	1
I130FXUN	**24,20**	130	1
I140FXUN	**25,06**	140	1
I150FXUN	**25,97**	150	1
I160FXUN	**29,19**	160	1
I180FXUN	**30,28**	180	1
I200FXUN	**32,74**	200	1
I250FXUN	**39,90**	250	1
I300FXUN	**47,25**	300	1

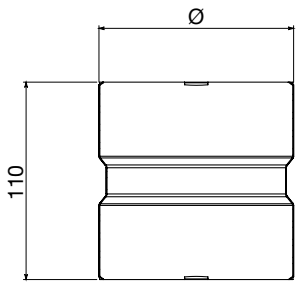



PQ50

Piastra terminale per tubo flessibile completa di collarino

Ending plate for flexible pipe complete with clamp – Plaque terminale pour tuyau flexible avec collier

Finiture disponibili - Available finishes - Finitions disponibles

F.08 - ACCIAIO INOX STAINLESS STEEL - ACIER INOX	€	Ø	L	
J080PQ50	**97,23**	80	50	1
J100PQ50	**99,17**	100	50	1
J130PQ50	**102,95**	130	50	1
J150PQ50	**107,44**	150	50	1
J180PQ50	**112,48**	180	50	1
J200PQ50	**120,75**	200	50	1
J250PQ50	**132,62**	250	50	1

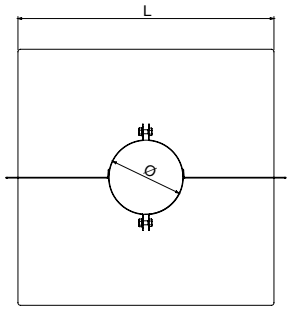



FLEX

Tubo flessibile in alluminio

Flexible pipe in aluminium – Tuyau flexible en aluminium

Finiture disponibili - Available finishes - Finitions disponibles

F.12 - ALLUMINIO ALUMINIUM - ALUMINIUM	€	F.03 - BIANCO WHITE - BLANC	€	F.01 - NERO BLACK - NOIR	€	Ø	
-	-	-	-	SMN060FLEX	**9,09**	60	6
SMA080FLEX	**8,61**	SMB080FLEX	**11,66**	SMN080FLEX	**6,93**	80	6
SMA100FLEX	**9,35**	SMB100FLEX	**12,76**	-	-	100	6
SMA120FLEX	**11,34**	SMB120FLEX	**15,44**	-	-	120	6
SMA130FLEX	**12,92**	SMB130FLEX	**17,54**	-	-	130	6
SMA140FLEX	**13,64**	SMB140FLEX	**18,48**	-	-	140	6
SMA150FLEX	**14,55**	-	-	-	-	150	6
SMA160FLEX	**15,70**	SMB160FLEX	**19,32**	-	-	160	6
SMA180FLEX	**18,06**	-	-	-	-	180	6



Estensibile da 50 cm a 3 mt
Can be extended from 50 cm up to 3 mt
Extensible de 50 cm à 3 mt



Estensibile da 25 cm a 1,5 mt
Can be extended from 25 cm up to 1,5 mt
Extensible de 25 cm à 1,5 mt



Linea PLASTIFLEX

Condotti flessibili in polipropilene per l'installazione individuale e collettiva di caldaie a condensazione, adatti per uso interno in verticale.
Nelle installazioni di caldaie permettono l'evacuazione dei gas di scarico e resistono alla condensa acida. Possono essere impiegati nella canalizzazione dell'aria calda fino ai 120°C di generatori a combustibile solido e/o liquido.
I condotti flessibili, di altissima qualità, hanno uno spessore minimo di 1 mm. Raggiungono una temperatura di esercizio fino a 120°C e lavorano in pressione positiva con tenuta fino a H1 pari a 5.000 Pa, tramite l'utilizzo di guarnizioni in EPDM fornite in dotazione.
Sono di facile innesto e permettono il taglio su misura in base alle esigenze dell'installazione.
Disponibili nei diametri dal 50 al 125 mm.

Flexible polypropylene pipes for individual and collective installation of condensation boilers, suitable for vertical indoor use.
In boiler installations they allow the evacuation of exhaust gases and are resistant to acid condensation. They can be also used in the air channeling of solid and / or liquid fuel generators up to 120°C.
These flexible pipes of the highest quality have a minimum thickness of 1 mm. They can reach a working temperature up to 120°C and work in positive pressure resisting up to H1 equal to 5,000 Pa by using the supplied EPDM gaskets.
They are easy to install and can be cut at a wished length according to the needs of the installation.
Available in diameters from 50 to 125 mm.

Tuyaux flexibles en polypropylène pour l'installation individuelle et collective de chaudières à condensation, adaptés pour utilisation intérieure en vertical.
Dans les installations de chaudières, ils permettent l'évacuation des gaz de combustion et résistent à la condensation acide. Ils peuvent être utilisés pour la canalisation d'air chaud jusqu'à à 120°C des générateurs à combustibles solides et / ou liquides.
Les tuyaux flexibles, haute qualité, ont une épaisseur de 1 mm minimum. Ils peuvent atteindre une température d'exercice jusqu'à 120°C et travaillent sous pression positive jusqu'à H1 égal à 5000 Pa en utilisant les joints EPDM fournis.
Ils sont faciles à installer et peuvent être coupés en fonction des besoins de l'installation.
Disponible dans les diamètres 50 à 125 mm.

FLEX

Tubo flessibile

Flexible pipe - Tuyau Flexible



Finiture disponibili - Available finishes - Finitions disponibles

BIANCO WHITE - BLANC	€/mt	Ø	
PPB050FLEX	**10,00**	50	20 mt
PPB060FLEX	**8,40**	60	20 mt
PPB080FLEX	**9,88**	80	20 mt
PPB100FLEX	**13,28**	100	20 mt
PPB125FLEX	**22,52**	125	20 mt

ADTK

Adattatore maschio-femmina

Adaptor male-female - Adaptateur mâle-femelle

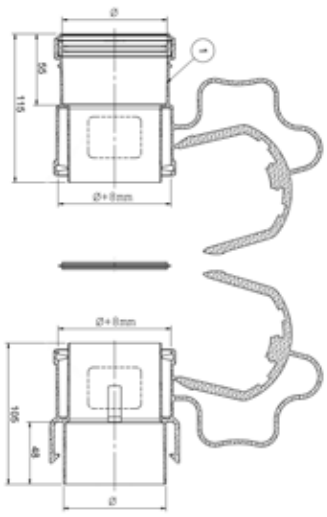



Finiture disponibili - Available finishes - Finitions disponibles

BIANCO WHITE - BLANC	€	Ø		
PPB050ADTK	**13,80**	50		1
PPB060ADTK	**13,96**	60		1
PPB080ADTK	**13,96**	80		1
PPB100ADTK	**37,20**	100		1
PPB125ADTK	**45,36**	125		1

FC71

Centratore in nylon

Nylon centralizer - Centreur nylon

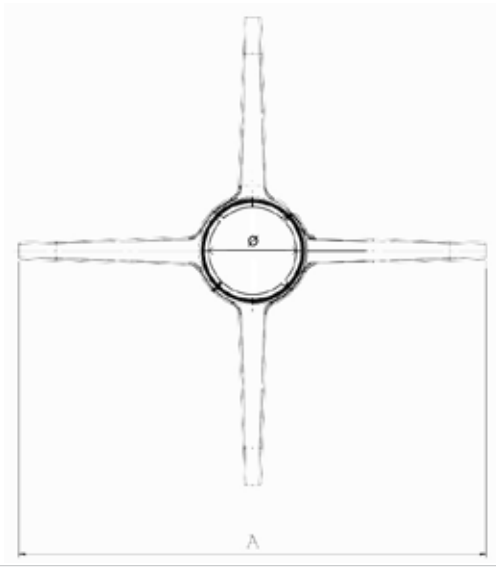

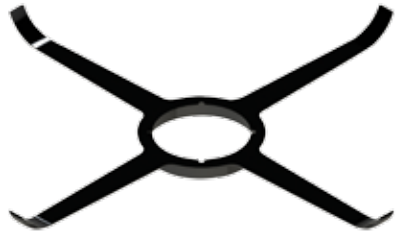

Finiture disponibili - Available finishes - Finitions disponibles

NERO BLACK - NOIR	€	Ø	A	
PPN050FC71	**11,00**	50	410	1
PPN060FC71	**11,00**	60	410	1
PPN080FC71	**11,00**	80	410	1
PPN100FC71	**11,00**	100	410	1
PPN125FC71	**23,40**	125	410	1

C90B

Curva 90° di supporto

90° bend with support - Coude 90° avec support

Finiture disponibili - Available finishes - Finitions disponibles

BIANCO WHITE - BLANC	€	Ø	A	B	
PPB050C90B	**68,80**	50	81	88	1
PPB060C90B	**63,00**	60	111	121	1
PPB080C90B	**63,60**	80	112	116	1
PPB100C90B	**68,40**	100	115	115	1
PPB125C90B	**73,20**	125	112	110	1

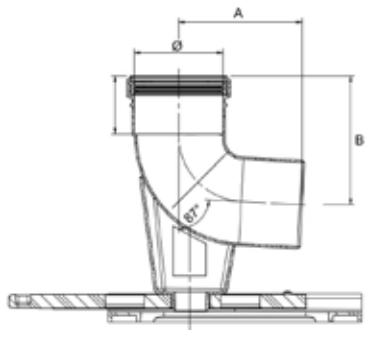

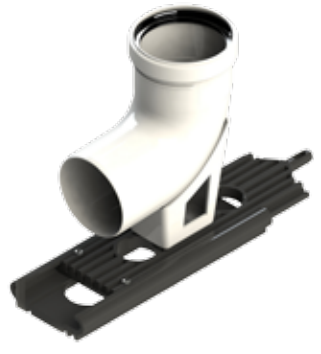

T90B

Raccordo a T 90° di supporto

90° tee pipe-fitting with support - Té 90° avec support

Finiture disponibili - Available finishes - Finitions disponibles

BIANCO WHITE - BLANC	€	Ø	A	
PPB050T90B	**67,68**	50	160	1
PPB060T90B	**65,44**	60	205	1
PPB080T90B	**62,80**	80	210	1
PPB100T90B	**67,68**	100	210	1
PPB125T90B	**111,60**	125	245	1

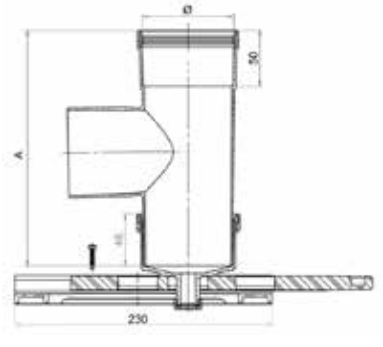



FB10

Fascetta di bloccaggio

Locking band - Bride de blocage

Finiture disponibili - Available finishes - Finitions disponibles

F.08 INOX SS - INOX	€	Ø	
PPZ050FB10	**14,60**	50	1
PPZ060FB10	**14,60**	60	1
PPZ080FB10	**14,76**	80	1
PPZ100FB10	**15,88**	100	1
PPZ125FB10	**16,00**	125	1

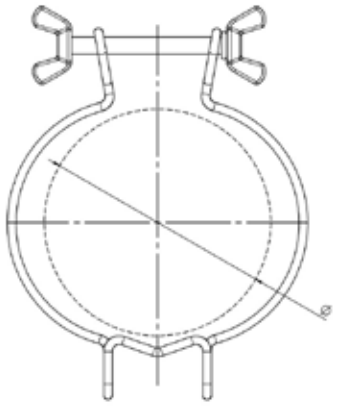



CAP2

Terminale con tegola

Roof cowl for flexible pipe - Terminal C9 pour flexible

Finiture disponibili - Available finishes - Finitions disponibles

NERO BLACK - NOIR	€	Ø	L	L1	B	
PPN050CAP2	**185,04**	50	381	99	350x350	1
PPN060CAP2	**145,44**	60	348	66	350x350	1
PPN080CAP2	**169,92**	80	373	91	350x350	1
PPN100CAP2	**177,12**	100	382	101	350x350	1
PPN125CAP2	**188,64**	125	423	141	350x350	1

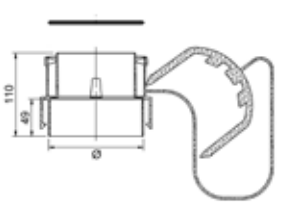

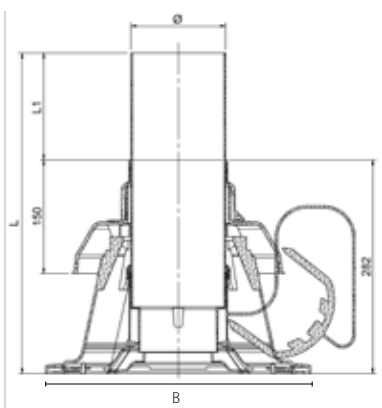

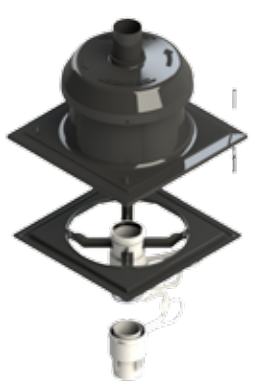



EN 1856-2

PLASTI ONE

Condotti monoparete in polipropilene per l'installazione individuale e collettiva di caldaie a condensazione, adatti per uso interno.
Sono compatibili con i principali produttori di caldaie, permettono l'evacuazione dei gas di scarico e resistono alla condensa acida. Nei generatori a combustibile solido e/o liquido possono essere impiegati per la canalizzazione dell'aria calda fino a 120°C.
I condotti hanno uno spessore minimo di 2 mm. Raggiungono una temperatura di esercizio fino a 120°C e lavorano in pressione positiva con tenuta fino a H1 pari a 5.000 Pa, tramite l'utilizzo di guarnizioni in EPDM fornite in dotazione.
Disponibili nei diametri dal 50 al 125 mm.

Single-wall polypropylene pipes for individual and collective installation of condensation boilers, suitable for indoor use.
They are compatible with all most common boiler models on the market and allow the evacuation of exhaust gases being resistant to acid condensation. They can also be used in the air channeling of solid and / or liquid fuel generators up to 120°C.
The pipes have a minimum thickness of 2 mm. They can reach a working temperature up to 120°C and work in positive pressure resisting up to H1 equal to 5,000 Pa by using the supplied EPDM gaskets.
Available in diameters from 50 to 125 mm.

Tuyaux en polypropylène simple paroi pour installation individuelle et collective de chaudières à condensation, adaptés pour utilisation intérieure.
Ils sont compatibles avec les principaux fabricants de chaudières et permettent l'évacuation des gaz de combustion et résistent à la condensation acide. Ils peuvent être utilisés dans la canalisation d'air chaud jusqu'à 120°C des générateurs à combustibles solides et / ou liquides.
Les tuyaux ont une épaisseur de 2 mm minimum. Ils peuvent atteindre une température d'exercice jusqu'à 120°C et travaillent sous pression positive jusqu'à H1 égal à 5000 Pa en utilisant les joints EPDM fournis.
Disponible dans les diamètres 50 à 125 mm.

T250

Elemento lineare

Linear element - Elément droit

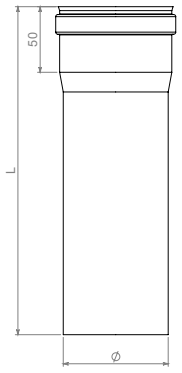



Finiture disponibili - Available finishes - Finitions disponibles

BIANCO WHITE - BLANC	€	NERO BLACK - NOIR	€	Ø	L	
PPB050T250	**6,32**	-	**-**	50	250	1
PPB060T250	**3,64**	PPN060T250	**14,40**	60	250	1
PPB080T250	**4,80**	PPN080T250	**14,80**	80	250	1
PPB100T250	**10,04**	-	**-**	100	250	1
PPB125T250	**13,60**	-	**-**	125	250	1

T500

Elemento lineare

Linear element - Elément droit

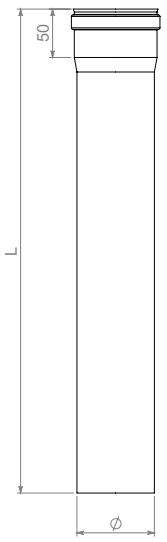

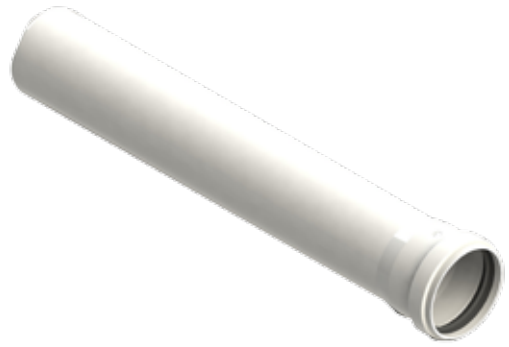

Finiture disponibili - Available finishes - Finitions disponibles

BIANCO WHITE - BLANC	€	NERO BLACK - NOIR	€	Ø	L	
PPB050T500	**7,20**	-	**-**	50	500	1
PPB060T500	**4,56**	PPN060T500	**15,24**	60	500	1
PPB080T500	**5,40**	PPN080T500	**15,40**	80	500	1
PPB100T500	**10,04**	-	**-**	100	500	1
PPB125T500	**14,20**	-	**-**	125	500	1

T100

Elemento lineare

Linear element - Elément droit

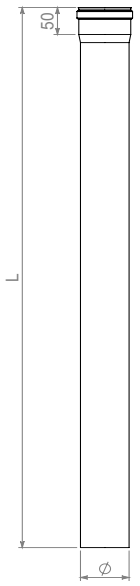

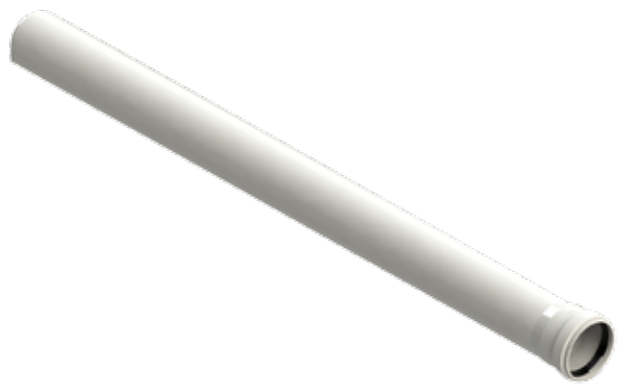

Finiture disponibili - Available finishes - Finitions disponibles

BIANCO WHITE - BLANC	€	NERO BLACK - NOIR	€	Ø	L	
PPB050T100	**11,64**	-	**-**	50	1000	1
PPB060T100	**6,40**	PPN060T100	**19,40**	60	1000	1
PPB080T100	**8,00**	PPN080T100	**20,24**	80	1000	1
PPB100T100	**10,04**	-	**-**	100	1000	1
PPB125T100	**16,80**	-	**-**	125	1000	1

T2000

Elemento lineare

Linear element - Elément droit

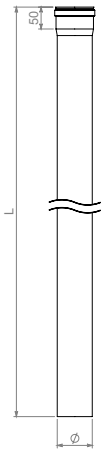



Finiture disponibili - Available finishes - Finitions disponibles

BIANCO WHITE - BLANC	€	Ø	L	
PPB050T2000	**20,40**	50	2000	1
PPB060T2000	**16,40**	60	2000	1
PPB080T2000	**15,60**	80	2000	1
PPB100T2000	**20,44**	100	2000	1
PPB125T2000	**33,56**	125	2000	1

C090

Curva a 90°

90° bend - Coude 90°

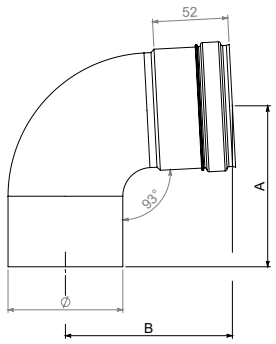



Finiture disponibili - Available finishes - Finitions disponibles

BIANCO WHITE - BLANC	€	NERO BLACK - NOIR	€	Ø	A	B	
PPB050C090	**6,24**	-	**-**	50	81	88	1
PPB060C090	**4,40**	PPN060C090	**8,00**	60	111	121	1
PPB080C090	**4,72**	PPN080C090	**8,40**	80	112	116	1
PPB100C090	**10,24**	-	**-**	100	115	115	1
PPB125C090	**14,96**	-	**-**	125	112	110	1

C045

Curva a 45°

45° bend - Coude 45°

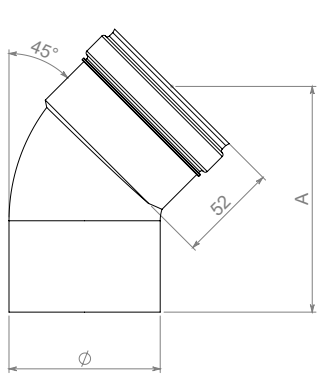

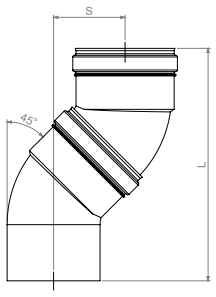



Finiture disponibili - Available finishes - Finitions disponibles

BIANCO WHITE - BLANC	€	NERO BLACK - NOIR	€	Ø	A	L	S	
PPB050C045	**6,00**	-	**-**	50	129	220	71	1
PPB060C045	**4,20**	PPN060C045	**7,60**	60	125	213	68	1
PPB080C045	**4,52**	PPN080C045	**8,20**	80	119	200	62	1
PPB100C045	**9,12**	-	**-**	100	126	217	69	1
PPB125C045	**14,60**	-	**-**	125	119	217	60	1

T090

Raccordo a "T" 90° maschio-femmina

90° tee pipe-fitting male-female - Té 90° mâle-femelle

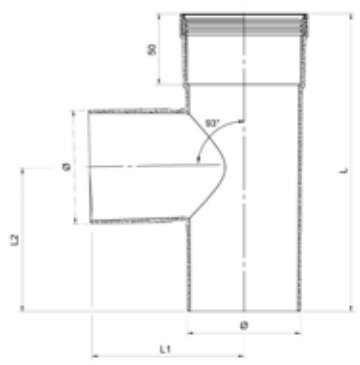



Finiture disponibili - Available finishes - Finitions disponibles

BIANCO WHITE - BLANC	€	Ø	L	L1	L2	
PPB050T090	**28,20**	50	160	90	70	1
PPB060T090	**15,00**	60	205	110	110	1
PPB080T090	**14,40**	80	210	110	105	1
PPB100T090	**18,00**	100	210	110	105	1
PPB125T090	**44,88**	125	245	125	120	1

TC85

Tappo raccogli condensa

Drain tee cap - Tampon purge

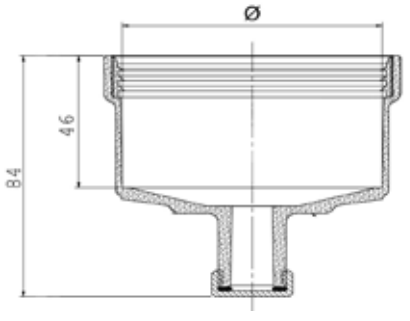



Finiture disponibili - Available finishes - Finitions disponibles

BIANCO WHITE - BLANC	€	Ø	
PPB050TC85	**11,60**	50	1
PPB060TC85	**9,80**	60	1
PPB080TC85	**10,20**	80	1
PPB100TC85	**18,40**	100	1
PPB125TC85	**27,60**	125	1

CF01

Elemento lineare completo di controllo fumi

Linear element with fumes analyser - Elément droit analyse des fumées

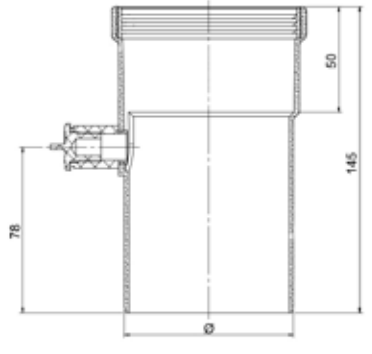



Finiture disponibili - Available finishes - Finitions disponibles

BIANCO WHITE - BLANC	€	Ø	
PPB060CF01	**25,60**	50	1
PPB080CF01	**30,80**	60	1
PPB100CF01	**36,28**	80	1
PPB125CF01	**61,68**	100	1

R

Riduzione femmina-maschio

Reducer female-male - Réduction femelle-mâle

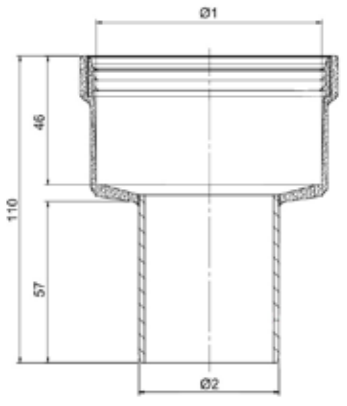



Finiture disponibili - Available finishes - Finitions disponibles

BIANCO WHITE - BLANC	€	Ø1	Ø2	
PPBR060F050M	**33,00**	60F	50M	1
PPBR080F050M	**33,00**	80F	50M	1
PPBR080F060M	**12,00**	80F	60M	1
PPBR100F080M	**18,00**	100F	80M	1
PPBR110F080M	**33,00**	110F	80M	1
PPBR110F100M	**47,20**	110F	100M	1
PPBR125F100M	**34,40**	125F	100M	1
PPBR125F080M	**48,80**	125F	80M	1
PPBR125F110M	**56,00**	125F	110M	1
PPBR160F125M	**55,40**	160F	125M	1

R

Riduzione maschio-femmina

Reducer male-female - Réduction mâle-femelle

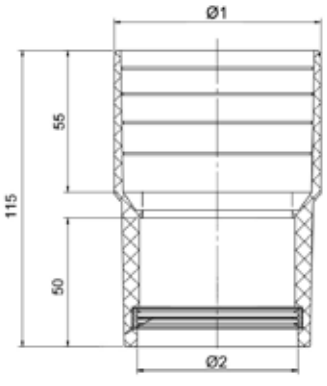



Finiture disponibili - Available finishes - Finitions disponibles

BIANCO WHITE - BLANC	€	Ø1	Ø2	
PPBR060M050F	**28,64**	60M	50F	1
PPBR080M050F	**33,00**	80M	50F	1
PPBR080M060F	**20,00**	80M	60F	1
PPBR100M080F	**18,00**	100M	80F	1
PPBR110M100F	**45,00**	110M	100F	1
PPBR125M100F	**51,00**	125M	100F	1
PPBR130M125F	**52,00**	130M	125F	1

RA

Riduzione asimmetrica femmina-maschio

Asymmetric reducer female-male - Réduction asymétrique femelle-mâle

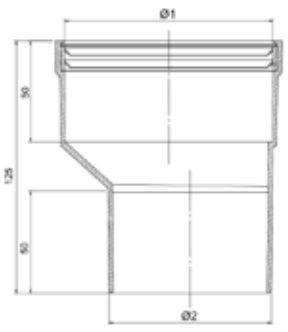



Finiture disponibili - Available finishes - Finitions disponibles

BIANCO WHITE - BLANC	€	Ø1	Ø2	
PPBRA080F060M	**36,00**	80F	60M	1
PPBRA100F080M	**33,60**	100F	80M	1
PPBRA110F080M	**42,80**	110F	80M	1
PPBRA125F100M	**48,00**	125F	100M	1

PS01

Partenza separata compatibile con SI - UN - ARC - FE - FA - BI - IT

Separate departure element compatible with SI - UN - ARC - FE - FA - BI - IT

Elément de départ séparé compatible avec SI - UN - ARC - FE - FA - BI - IT

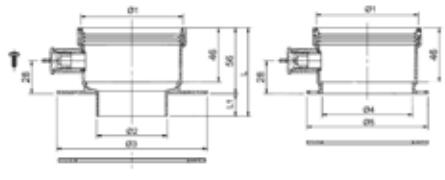



Finiture disponibili - Available finishes - Finitions disponibles

BIANCO WHITE - BLANC	€	Ø1	Ø2	Ø3	Ø4	Ø5	L	L1	
PPB080PS01	**31,68**	80	60	128	77	103	75	19	1

PS02

Partenza separata compatibile con AR - CH

Separate departure element compatible with AR - CH

Elément de départ séparé compatible avec AR - CH

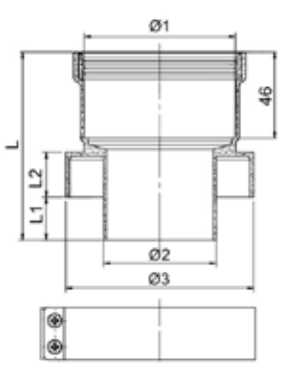



Finiture disponibili - Available finishes - Finitions disponibles

BIANCO WHITE - BLANC	€	Ø1	Ø2	Ø3	L	L1	L2	
PPB080PS02	**21,76**	80	60	100	100	23	24	1

PS03

Partenza separata compatibile con RA

Separate departure element compatible with RA

Elément de départ séparé compatible avec RA

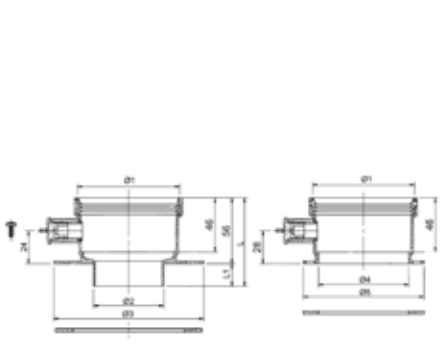



Finiture disponibili - Available finishes - Finitions disponibles

BIANCO WHITE - BLANC	€	Ø1	Ø2	Ø3	Ø4	Ø5	L	L1	
PPB080PS03	**31,68**	80	60	128	77	103	84	28	1

Legenda / Legend / Légende

AR - Ariston / BA - Baxi / BE - Beretta / BI - BSG-Biasi / CH - Chaffoteaux / ECO - Ecoflam / FE - Ferroli-Nova Florida / FO - Fondital / HE - Hermann / IT - Italtherm / JK - Robert Bosch - Junkers / LA - Lamborghini / RA - Radiant / RE - Rheem Radi / RI - Riello / SI - Sime / SY - Sylber / UN - Unical / VA - Vaillant / VI - Viessmann / IM - Immergas

PS04

Partenza separata compatibile con FO

Separate departure element compatible with FO
Elément de départ séparé compatible avec FO

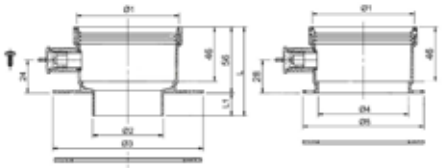



Finiture disponibili - Available finishes - Finitions disponibles

BIANCO WHITE - BLANC	€	Ø1	Ø2	Ø3	Ø4	Ø5	L	L1	
PPB080PS04	**34,08**	80	60	128	77	103	75	19	1

PS05

Partenza separata compatibile con RI - BE - SY - VI - BA - AR - CH

Separate departure element compatible with RI - BE - SY - VI - BA - AR - CH
Elément de départ séparé compatible avec RI - BE - SY - VI - BA - AR - CH

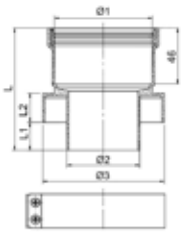

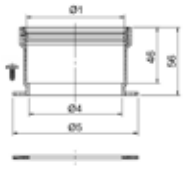



Finiture disponibili - Available finishes - Finitions disponibles

BIANCO WHITE - BLANC	€	Ø1	Ø2	Ø3	Ø4	Ø5	L	L1	L2	
PPB080PS05	**47,52**	80	60	100	77	103	100	23	24	1

AIRT

Terminale verticale

Vertical cowl - Terminal vertical

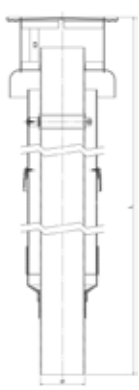



Finiture disponibili - Available finishes - Finitions disponibles

NERO BLACK - NOIR	€	ROSSO RED - ROUGE	€	Ø	L	
PPN080AIRT	**126,00**	PPR080AIRT	**130,00**	80	1245	1
PPN100AIRT	**150,48**	-	**-**	100	978	1
PPN125AIRT	**151,20**	-	**-**	125	1245	1

ANT2

Terminale antivento

Anti-wind cowl - Chapeau anti-vent

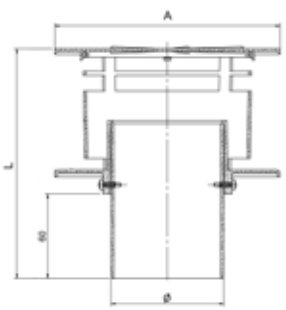



Finiture disponibili - Available finishes - Finitions disponibles

NERO BLACK - NOIR	€	ROSSO RED - ROUGE	€	Ø	A	L	
PPN080ANT2	**36,00**	PPR080ANT2	**40,00**	80	160	163	1

Legenda / Legend / Légende
AR - Ariston / BA - Baxi / BE - Beretta / BI - BSG-Biasi / CH - Chaffoteaux / ECO - Ecoflam / FE - Ferroli-Nova Florida / FO - Fondital / HE - Hermann / IT - Italtherm / JK - Robert Bosch - Junkers / LA - Lamborghini / RA - Radiant / RE - Rheem Radi / RI - Riello / SI - Sime / SY - Sylber / UN - Unical / VA - Vaillant / VI - Viessmann / IM - Immergas

COPPO

Terminale con tegola aspirazione ed evacuazione

Roof cowl - Chapeau C9

Finiture disponibili - Available finishes - Finitions disponibles

NERO BLACK - NOIR	€	Ø	L	L1	
PPN060COPPO	**122,40**	60	380	60	1
PPN080COPPO	**143,12**	80	390	80	1
PPN100COPPO	**154,08**	100	410	100	1
PPN125COPPO	**165,60**	125	435	125	1

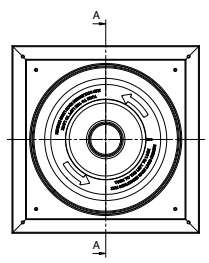

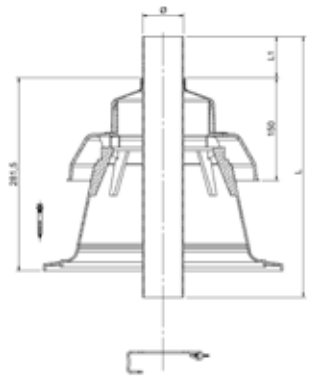



C45G

Curva a 45° con griglia

45° bend with grille - Coude 45° avec grille

Finiture disponibili - Available finishes - Finitions disponibles

NERO BLACK - NOIR	€	Ø	L	L1
PPN060C45G	**19,80**	60	124	54
PPN080C45G	**21,60**	80	117	50

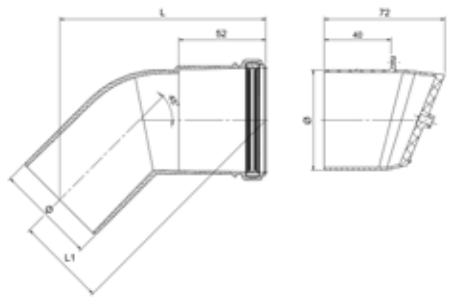



TERM

Terminale a becco

Beak cowl - Terminal à bec

Finiture disponibili - Available finishes - Finitions disponibles

BIANCO WHITE - BLANC	€	NERO BLACK - NOIR	€	Ø	L	
-	-	PPN060TERM	**18,40**	60	220	1
-	-	PPN080TERM	**17,20**	80	250	1
-	-	PPN100TERM	**26,00**	100	250	1
PPB125TERM	**36,44**	-	-	125	250	1

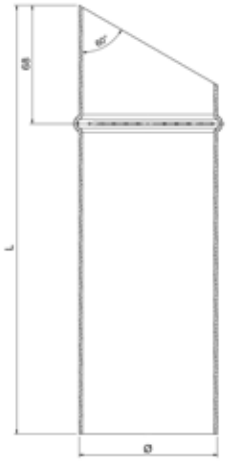



FI20

Faldale modellabile per tetti inclinati da 18° a 44°

Malleable flashing for sloped roofs from 18° to 44°

Solin malléable pour toits inclinés de 18° à 44°

Finiture disponibili - Available finishes - Finitions disponibles

NERO BLACK - NOIR	€	ROSSO RED - ROUGE	€	Ø	L1	h	
PPNUNVFI20	**67,68**	PPRUNVFI20	**71,68**	129	500	160	1

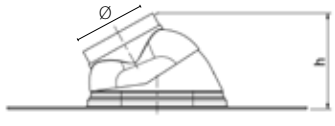

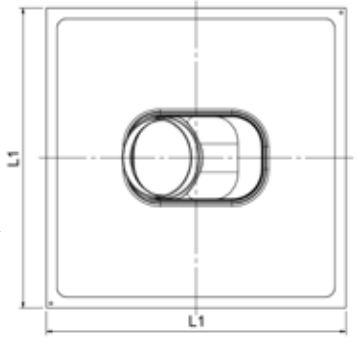



FP23

Faldale piano rotondo

Flat round flashing - Solin plat rond

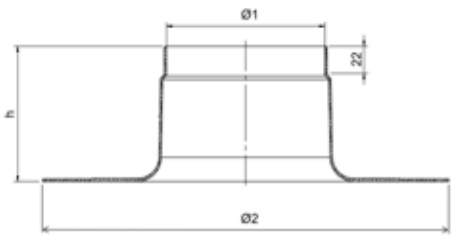

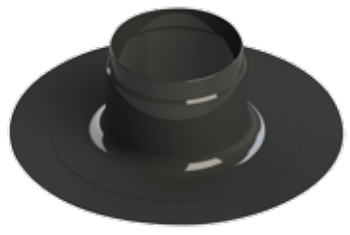

Finiture disponibili - Available finishes - Finitions disponibles

NERO BLACK - NOIR	€	Ø1	Ø2	h	
PPNUNVFP23	**34,56**	129	330	110	1

FLEG

Fascetta leggera

Support pipe clip - Collier mural

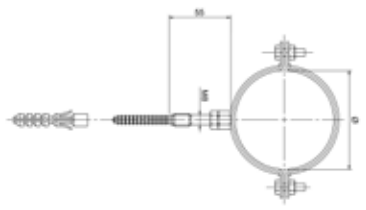



Finiture disponibili - Available finishes - Finitions disponibles

BIANCO WHITE - BLANC	€	Ø	
PPB060FLEG	**5,40**	60	1
PPB080FLEG	**5,68**	80	1
PPB100FLEG	**6,00**	100	1
PPB125FLEG	**10,28**	125	1

FLEG1

Fascetta per supporto orizzontale

Horizontal support pipe clip - Collier de support horizontal

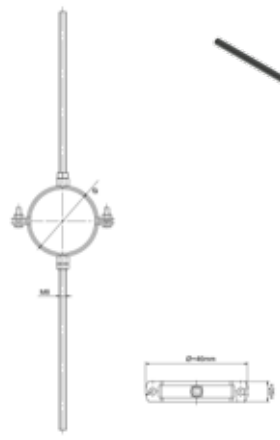



Finiture disponibili - Available finishes - Finitions disponibles

BIANCO WHITE - BLANC	€	Ø	
PPB060FLEG1	**14,12**	60	1
PPB080FLEG1	**14,76**	80	1
PPB100FLEG1	**21,72**	100	1
PPB125FLEG1	**27,00**	125	1

FM15

Fascetta murale di supporto orizzontale

Wall support - Support mural

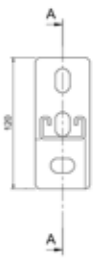

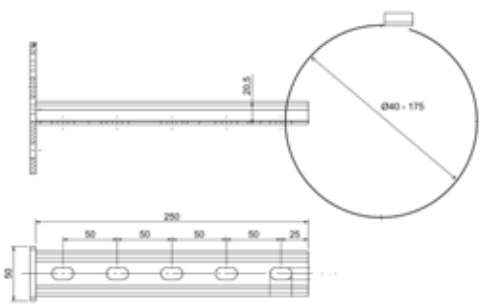



Finiture disponibili - Available finishes - Finitions disponibles

F.08 INOX SS - INOX	€	
PPZUNVFM15	**41,00**	1

FB10

Fascetta di bloccaggio

Locking band - Bride de blocage

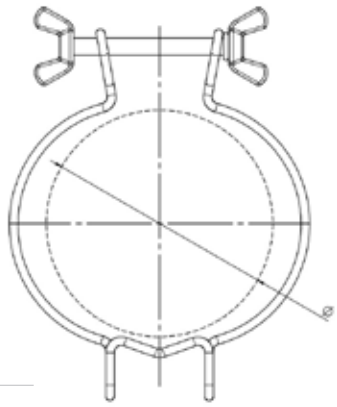



Finiture disponibili - Available finishes - Finitions disponibles

F.08 INOX SS - INOX	€	Ø	
PPZ050FB10	**14,60**	50	1
PPZ060FB10	**14,60**	60	1
PPZ080FB10	**14,76**	80	1
PPZ100FB10	**15,88**	100	1
PPZ125FB10	**16,00**	125	1

GUAR

Guarnizione in EPDM

EPDM gasket - Joint en EPDM

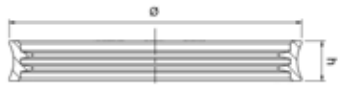



Finiture disponibili - Available finishes - Finitions disponibles

NERO BLACK - NOIR	€	Ø	h	
PPN050GUAR	**3,60**	50	7,5	1
PPN060GUAR	**3,44**	60	7,5	1
PPN080GUAR	**4,36**	80	12	1
PPN100GUAR	**5,68**	100	12	1
PPN125GUAR	**7,00**	125	12	1

ROSG

Rosone in EPDM

EPDM ring - Rosace en EPDM

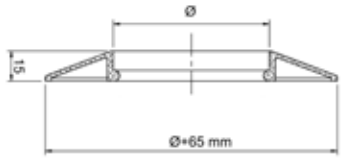



Finiture disponibili - Available finishes - Finitions disponibles

BIANCO WHITE - BLANC	€	Ø	
PPB060ROSG	**3,76**	60	1
PPB080ROSG	**3,32**	80	1
PPB100ROSG	**3,80**	100	1
PPB125ROSG	**12,40**	125	1

SIFO

Sifone verticale e orizzontale

Vertical and horizontal syphon - Siphon vertical et horizontal

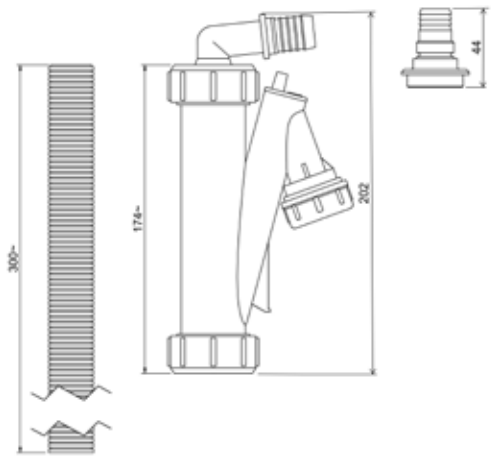

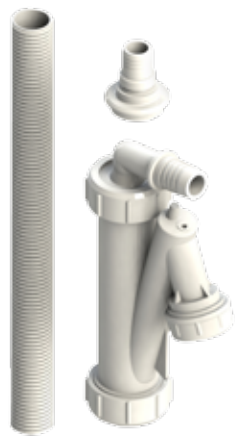

Finiture disponibili - Available finishes - Finitions disponibles

BIANCO WHITE - BLANC	€	
PPBUNVSIFO	**28,60**	1

LUBRIFI

Tubetto di grasso lubrificante

Lubrificant grease tube - Tube graisse lubrifiante



Finiture disponibili - Available finishes - Finitions disponibles

CODICE CODE	€	
LUBRIFI	**5,40**	1



EN 1856-2

PLASTI TWO

Condotti in doppia parete concentrici per l'installazione individuale e collettiva di caldaie a condensazione, adatti per uso interno, così composti:
- parete interna in polipropilene di spessore minimo 2 mm
- parete esterna in acciaio zincato e verniciato di spessore 0,5 mm

Sono compatibili con i principali produttori di caldaie, permettono l'apporto d'aria comburente e l'evacuazione dei gas di scarico resistendo alla condensa acida.
Raggiungono una temperatura di esercizio fino a 120°C e lavorano in pressione positiva con tenuta fino a H1 pari a 5.000 Pa, tramite l'utilizzo di guarnizioni in EPDM fornite in dotazione.
La gamma include terminali performanti in polipropilene o nylon di colore nero, studiati con filtro anti UV, per garantire la durata e il funzionamento anche in condizioni metereologiche avverse.
Disponibili nei diametri 60/100 e 80/125mm.

Double wall concentric pipes for individual and collective installation of condensation boilers, suitable for indoor use, made as follows:
- internal wall made of polypropylene with a minimum thickness of 2 mm
- external wall made of galvanized painted steel with a thickness of 0.5 mm

They are compatible with all most common boiler models on the market and allow the evacuation of exhaust gases being resistant to acid condensation. They can also be used in the air channeling of solid and / or liquid fuel generators.
The pipes reach a working temperature up to 120°C and work in positive pressure resisting up to H1 equal to 5,000 Pa by using the supplied EPDM gaskets.
The range includes high-performance cowls made of black polypropylene or nylon with UV filter to ensure durability and efficiency even in adverse weather conditions.
Available in the 60/100 and 80/125mm diameters.

Tuyaux concentriques double paroi pour installation individuelle et collective de chaudières à condensation, adaptés pour utilisation intérieure, composé comme suit:
- paroi interne en polypropylène d'une épaisseur de 2 mm minimum
- paroi extérieure en acier galvanisé et peint d'une épaisseur de 0,5 mm

Ils sont compatibles avec les principaux fabricants de chaudières et permettent l'évacuation des gaz de combustion en résistant à la condensation acide et l'amené d'air comburant. Ils peuvent atteindre une température d'exercice jusqu'à 120°C et travaillent sous pression positive jusqu'à H1 égal à 5000 Pa en utilisant les joints EPDM fournis.
La gamme comprend des chapeaux performants en polypropylène ou en nylon noir, dotés de filtre UV pour assurer la durabilité et le bon fonctionnement même dans des conditions météorologiques défavorables.
Disponible dans les diamètres 60/100 et 80/125mm.

T250

Elemento lineare

Linear element - Elément droit

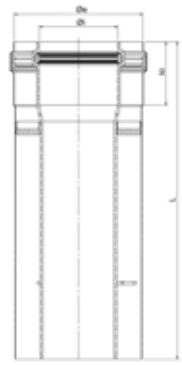



Finiture disponibili - Available finishes - Finitions disponibles

BIANCO WHITE - BLANC	€	Øi	Øe	L	
KPPB060T250	**17,36**	60	100	250	1
KPPB080T250	**23,52**	80	125	250	1

T500

Elemento lineare

Linear element - Elément droit

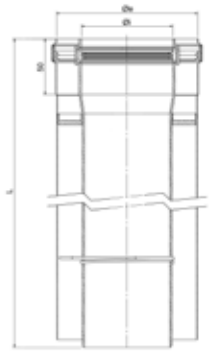



Finiture disponibili - Available finishes - Finitions disponibles

BIANCO WHITE - BLANC	€	Øi	Øe	L	
KPPB060T500	**22,08**	60	100	500	1
KPPB080T500	**31,00**	80	125	500	1

T100

Elemento lineare

Linear element - Elément droit

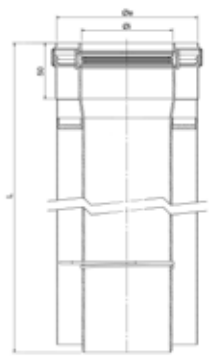



Finiture disponibili - Available finishes - Finitions disponibles

BIANCO WHITE - BLANC	€	Øi	Øe	L	
KPPB060T100	**30,84**	60	100	1000	1
KPPB080T100	**42,88**	80	125	1000	1

T2000

Elemento lineare

Linear element - Elément droit

Finiture disponibili - Available finishes - Finitions disponibles

BIANCO WHITE - BLANC	€	Øi	Øe	L	
KPPB060T2000	**80,96**	60	100	2000	1
KPPB080T2000	**80,96**	80	125	2000	1

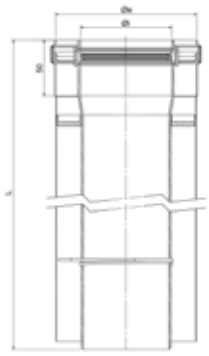



C090

Curva a 90°

90° bend - Coude 90°

Finiture disponibili - Available finishes - Finitions disponibles

BIANCO WHITE - BLANC	€	Øi	Øe	L	L1	
KPPB060C090*	**24,92**	60	100	115	115	1
KPPB080C090	**41,56**	80	125	108	108	1

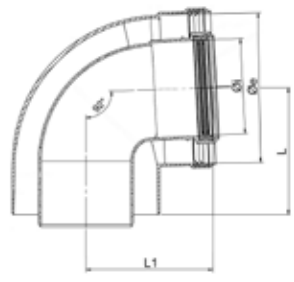



* **Curva di partenza compatibile con BA - VI**
* Departure bend compatible with: - Coude de départ compatible avec: BA - VI

C045

Curva a 45°

45° bend - Coude 45°

Finiture disponibili - Available finishes - Finitions disponibles

BIANCO WHITE - BLANC	€	Øi	Øe	L	S	
KPPB060C045	**23,24**	60	100	111	49	1
KPPB080C045	**41,56**	80	125	115	47	1

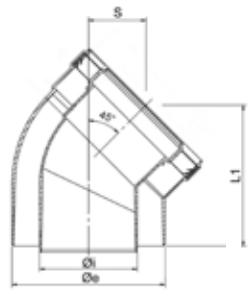



RAMM

Raccordo a "T" 90° maschio-femmina

90° tee pipe-fitting male-female - Té 90° mâle-femelle

Finiture disponibili - Available finishes - Finitions disponibles

BIANCO WHITE - BLANC	€	Øi	Øe	L	L1	
KPPB060RAMM	**86,40**	60	100	210	110	1
KPPB080RAMM	**129,60**	80	125	230	110	1

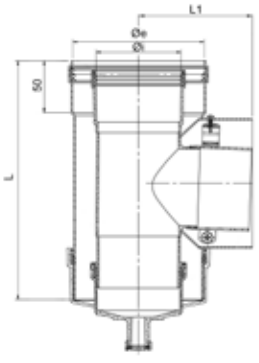



R

Riduzione

Reducer - Rèduction

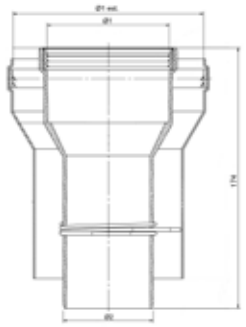



Finiture disponibili - Available finishes - Finitions disponibles

BIANCO WHITE - BLANC	€	Ø1	Ø2	
KPPBR080F060M	**39,88**	80/125	60/100	1

CF01

Modulo controllo fumi ed ispezione

Smoke control and inspection module - Module contrôle de fumées et d'inspection

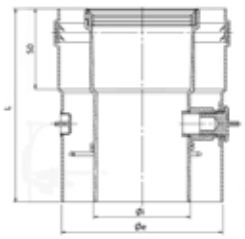



Finiture disponibili - Available finishes - Finitions disponibles

BIANCO WHITE - BLANC	€	Øi	Øe	L	
KPPB060CF01	**72,00**	60	100	120	1

CP01

Curva di partenza compatibile con AR - CH - RE - SY - ECO - RI

Departure bend compatible with AR - CH - RE - SY - ECO - RI

Coude de départ compatible avec AR - CH - RE - SY - ECO - RI

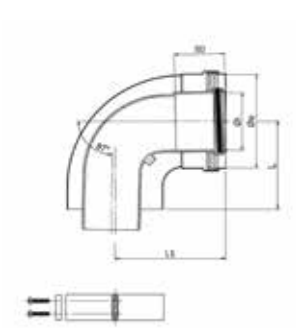



Finiture disponibili - Available finishes - Finitions disponibles

BIANCO WHITE - BLANC	€	Øi	Øe	L	L1	
KPPB060CP01	**28,80**	60	100	95	115	1

Legenda / Legend / Légende

AR - Ariston / BA - Baxi / BE - Beretta / BI - BSG-Biasi / CH - Chaffoteaux / ECO - Ecoflam / FE - Ferroli-Nova Florida / FO - Fondital / HE - Hermann / IT - Italtherm / JK - Robert Bosch - Junkers / LA - Lamborghini / RA - Radiant / RE - Rheem Radi / RI - Riello / SI - Sime / SY - Sylber / UN - Unical / VA - Vaillant / VI - Viessmann / IM - Immergas

CP02

Curva di partenza compatibile con BI - FE - LA - RA - IT - UN - SI

Departure bend compatible with BI - FE - LA - RA - IT - UN - SI
Coude de départ compatible avec BI - FE - LA - RA - IT - UN - SI

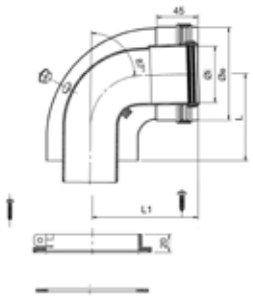



Finiture disponibili - Available finishes - Finitions disponibles

BIANCO WHITE - BLANC	€	Øi	Øe	L	L1	
KPPB060CP02	**40,00**	60	100	95	115	1

CP03

Curva di partenza compatibile con VA

Departure bend compatible with VA
Coude de départ compatible avec VA

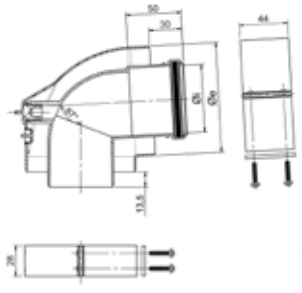



Finiture disponibili - Available finishes - Finitions disponibles

BIANCO WHITE - BLANC	€	Øi	Øe	
KPPB060CP03	**39,00**	60	100	1

CP04

Curva di partenza compatibile con VA - HE

Departure bend compatible with VA - HE
Coude de départ compatible avec VA - HE

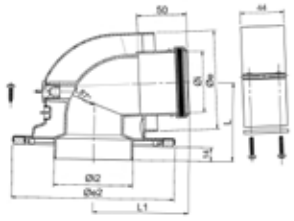

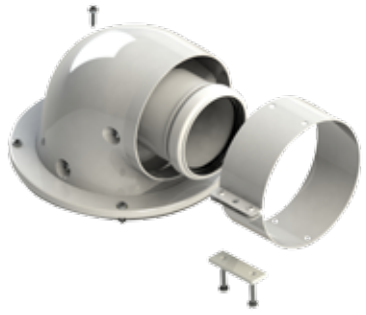

Finiture disponibili - Available finishes - Finitions disponibles

BIANCO WHITE - BLANC	€	Øi	Øe	Øi2	Øe2	L	L1	
KPPB060CP04	**44,00**	60	100	80	165	81	85	1

CP05

Curva di partenza compatibile con JK

Departure bend compatible with JK
Coude de départ compatible avec JK

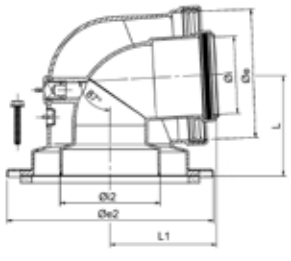



Finiture disponibili - Available finishes - Finitions disponibles

BIANCO WHITE - BLANC	€	Øi	Øe	Øi2	Øe2	L	L1	
KPPB060CP05	**44,00**	60	100	80	165	80	85	1

Legenda / Legend / Légende
AR - Ariston / BA - Baxi / BE - Beretta / BI - BSG-Biasi / CH - Chaffoteaux / ECO - Ecoflam / FE - Ferroli-Nova Florida / FO - Fondital / HE - Hermann / IT - Italtherm / JK - Robert Bosch - Junkers / LA - Lamborghini / RA - Radiant / RE - Rheem Radi / RI - Riello / SI - Sime / SY - Sylber / UN - Unical / VA - Vaillant / VI - Viessmann / IM - Immergas

CP06

Curva di partenza compatibile con FO

Departure bend compatible with FO

Coude de départ compatible avec FO

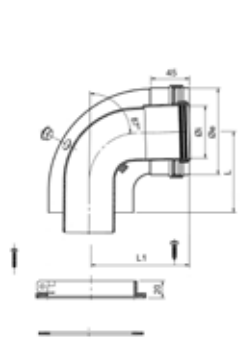



Finiture disponibili - Available finishes - Finitions disponibles

BIANCO WHITE - BLANC	€	Øi	Øe	L	L1	
KPPB060CP06	**42,40**	60	100	95	115	1

T10T

Terminale coassiale orizzontale

Concentric horizontal cowl - Chapeau concentrique horizontal

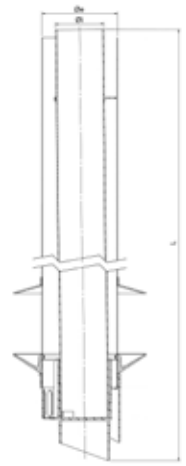



Finiture disponibili - Available finishes - Finitions disponibles

BIANCO WHITE - BLANC	€	Øi	Øe	L	
KPPB060T10T	**35,20**	60	100	851	1
KPPB080T10T	**63,64**	80	125	900	1

CAP3

Griglia coassiale orizzontale

Concentric horizontal grille - Grille concentrique horizontal

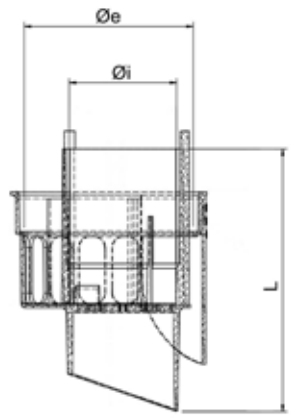



Finiture disponibili - Available finishes - Finitions disponibles

BIANCO WHITE - BLANC	€	Øi	Øe	L	
KPPB060CAP3	**8,60**	60	100	148	1
KPPB080CAP3	**11,00**	80	125	148	1

Legenda / Legend / Légende

AR - Ariston / BA - Baxi / BE - Beretta / BI - BSG-Biasi / CH - Chaffoteaux / ECO - Ecoflam / FE - Ferroli-Nova Florida / FO - Fondital / HE - Hermann / IT - Italtherm / JK - Robert Bosch - Junkers / LA - Lamborghini / RA - Radiant / RE - Rheem Radi / RI - Riello / SI - Sime / SY - Sylber / UN - Unical / VA - Vaillant / VI - Viessmann / IM - Immergas

AIRT

Camino verticale

Vertical cowl - Terminal vertical

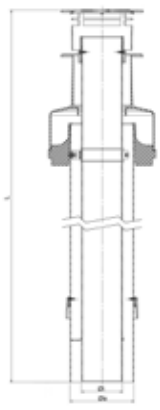



Finiture disponibili - Available finishes - Finitions disponibles

NERO BLACK - NOIR	€	ROSSO RED - ROUGE	€	Øi	Øe	L	
KPPN060AIRT	**100,00**	KPPR060AIRT	**104,00**	60	100	1000	1
KPPN080AIRT	**126,00**	KPPR080AIRT	**130,00**	80	125	1200	1

TEC1

Testata camino no frost

No frost concentric cowl - Terminal anti-gel concentrique

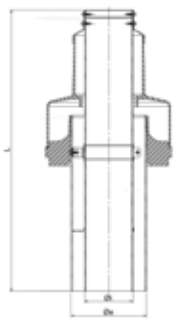



Finiture disponibili - Available finishes - Finitions disponibles

NERO BLACK - NOIR	€	Øi	Øe	L	
KPPN060TEC1	**70,00**	60	100	425	1
KPPN080TEC1	**81,92**	80	125	466	1

TEC2

Testata camino no frost

No frost concentric cowl - Terminal anti-gel concentrique

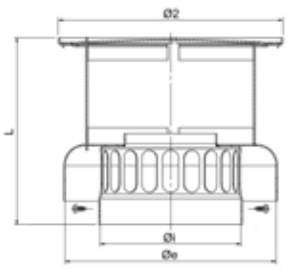



Finiture disponibili - Available finishes - Finitions disponibles

NERO BLACK - NOIR	€	Øi	Øe	Ø2	L	
KPPN060TEC2	**36,00**	60	100	125	179	1
KPPN080TEC2	**97,84**	80	125	200	166	1

FI20

Faldale modellabile per tetti inclinati da 18° a 44°

Malleable flashing for sloped roofs from 18° to 44°

Solin malléable pour toits inclinés de 18° à 44°

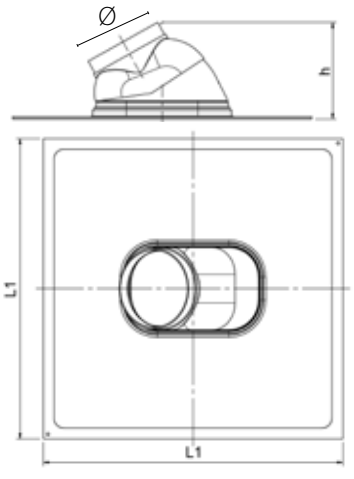



Finiture disponibili - Available finishes - Finitions disponibles

NERO BLACK - NOIR	€	ROSSO RED - ROUGE	€	Ø	L	h	
PPNUNVFI20	**67,68**	PPRUNVFI20	**71,68**	129	500	160	1

FLEG

Fascetta leggera

Support pipe clip - Collier mural

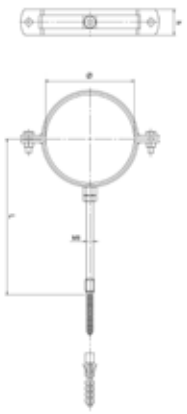



Finiture disponibili - Available finishes - Finitions disponibles

BIANCO WHITE - BLANC	€	Ø	L	h	
PPB100FLEG	**6,00**	100	126	29	1
PPB125FLEG	**10,28**	125	126	29	1

ROSG

Rosone in EPDM

EPDM ring - Rosace en EPDM

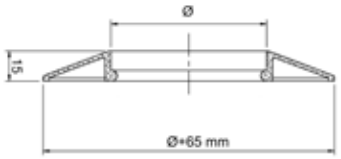



Finiture disponibili - Available finishes - Finitions disponibles

BIANCO WHITE - BLANC	€	Ø	
PPB100ROSG	**3,80**	100	1
PPB125ROSG	**12,40**	125	1

KIT1

Kit coassiale orizzontale compatibile con AR - CH - BE - SY - ECO - RI

Concentric horizontal kit compatible with AR - CH - BE - SY - ECO - RI

Kit concentrique horizontal compatible avec AR - CH - BE - SY - ECO - RI

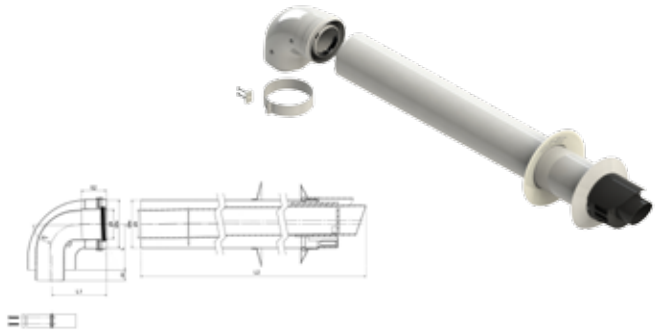

Finiture disponibili - Available finishes - Finitions disponibles

BIANCO WHITE - BLANC	€	Øi	Øe	L	L1	L2	
KPPB060KIT1	**63,08**	60	100	95	115	851	1

Legenda / Legend / Légende

AR - Ariston / BA - Baxi / BE - Beretta / BI - BSG-Biasi / CH - Chaffoteaux / ECO - Ecoflam / FE - Ferroli-Nova Florida / FO - Fondital / HE - Hermann / IT - Italtherm / JK - Robert Bosch - Junkers / LA - Lamborghini / RA - Radiant / RE - Rheem Radi / RI - Riello / SI - Sime / SY - Sylber / UN - Unical / VA - Vaillant / VI - Viessmann / IM - Immergas

KIT2

Kit coassiale orizzontale compatibile con BA - RO - VI

Concentric horizontal kit compatible with BA - RO - VI
Kit concentrique horizontal compatible avec BA - RO - VI

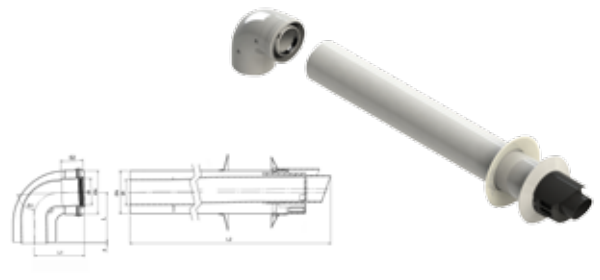

Finiture disponibili - Available finishes - Finitions disponibles

BIANCO WHITE - BLANC	€	Øi	Øe	L	L1	L2	
KPPB060KIT2	**63,08**	60	100	115	115	851	1

KIT3

Kit coassiale orizzontale compatibile con BI - FE - LA - RA - IT - UN - SI

Concentric horizontal kit compatible with BI - FE - LA - RA - IT - UN - SI
Kit concentrique horizontal compatible avec BI - FE - LA - RA - IT - UN - SI



Finiture disponibili - Available finishes - Finitions disponibles

BIANCO WHITE - BLANC	€	Øi	Øe	L	L1	L2	
KPPB060KIT3	**68,16**	60	100	95	115	851	1

KIT4

Kit coassiale orizzontale compatibile con SD - HE

Concentric horizontal kit compatible with SD - HE
Kit concentrique horizontal compatible avec SD - HE



Finiture disponibili - Available finishes - Finitions disponibles

BIANCO WHITE - BLANC	€	Øi	Øe	L	L1	L2	
KPPB060KIT4	**66,24**	60	100	80	95	872	1

KIT5

Kit coassiale orizzontale compatibile con VA

Concentric horizontal kit compatible with VA
Kit concentrique horizontal compatible avec VA

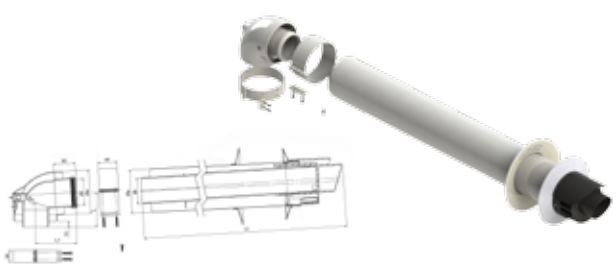

Finiture disponibili - Available finishes - Finitions disponibles

BIANCO WHITE - BLANC	€	Øi	Øe	L	L1	L2	
KPPB060KIT5	**63,08**	60	100	80	95	872	1

Legenda / Legend / Légende
AR - Ariston / BA - Baxi / BE - Beretta / BI - BSG-Biasi / CH - Chaffoteaux / ECO - Ecoflam / FE - Ferroli-Nova Florida / FO - Fondital / HE - Hermann / IT - Italtherm / JK - Robert Bosch - Junkers /
LA - Lamborghini / RA - Radiant / RE - Rheem Radi / RI - Riello / SI - Sime / SY - Sylber / UN - Unical / VA - Vaillant / VI - Viessmann / IM - Immergas

KIT6

Kit coassiale orizzontale compatibile con JK

Concentric horizontal kit compatible with JK

Kit concentrique horizontal compatible avec JK

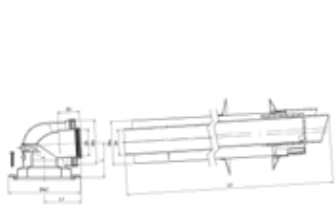

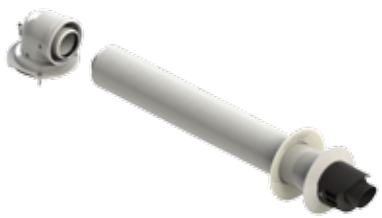

Finiture disponibili - Available finishes - Finitions disponibles

BIANCO WHITE - BLANC	€	Øi	Øe	L	L1	L2	
KPPB060KIT6	**66,24**	60	100	80	85	872	1

KIT7

Kit coassiale orizzontale compatibile con FO

Concentric horizontal kit compatible with FO

Kit concentrique horizontal compatible avec FO

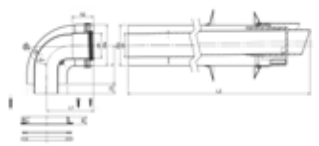



Finiture disponibili - Available finishes - Finitions disponibles

BIANCO WHITE - BLANC	€	Øi	Øe	L	L1	L2	
KPPB060KIT7	**70,56**	60	100	95	115	851	1

CV01

Partenza verticale compatibile con VA - AR - CH - RI - BE - SY

Vertical departure element compatible with VA - AR - CH - RI - BE - SY

Elément de départ vertical compatible avec VA - AR - CH - RI - BE - SY

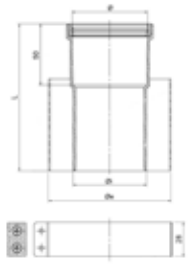

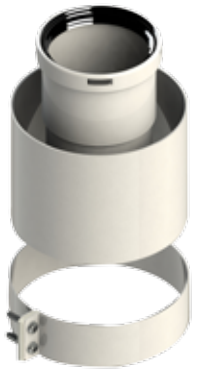

Finiture disponibili - Available finishes - Finitions disponibles

BIANCO WHITE - BLANC	€	Ø	Øi	Øe	L	
KPPB060CV01	**26,36**	60	60	100	120	1

CV02

Partenza verticale compatibile con VI - BA - RO

Vertical departure element compatible with VI - BA - RO

Elément de départ vertical compatible avec VI - BA - RO

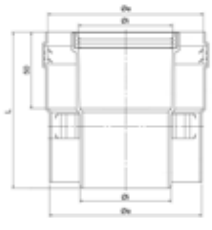



Finiture disponibili - Available finishes - Finitions disponibles

BIANCO WHITE - BLANC	€	Øi	Øe	L	
KPPB060CV02	**42,20**	60	100	102	1

Legenda / Legend / Légende

AR - Ariston / BA - Baxi / BE - Beretta / BI - BSG-Biasi / CH - Chaffoteaux / ECO - Ecoflam / FE - Ferroli-Nova Florida / FO - Fondital / HE - Hermann / IT - Italtherm / JK - Robert Bosch - Junkers / LA - Lamborghini / RA - Radiant / RE - Rheem Radi / RI - Riello / SI - Sime / SY - Sylber / UN - Unical / VA - Vaillant / VI - Viessmann / IM - Immergas

CV03

Partenza verticale compatibile con SI - UN - FE - RA - IT - BI - FO

Vertical departure element compatible with SI - UN - FE - RA - IT - BI - FO

Elément de départ vertical compatible avec SI - UN - FE - RA - IT - BI - FO

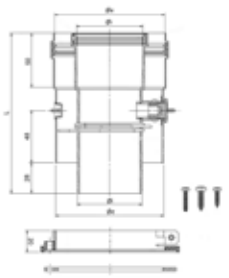



Finiture disponibili - Available finishes - Finitions disponibles

BIANCO WHITE - BLANC	€	Øi	Øe	L	
KPPB060CV03	**46,80**	60	100	148	1

CV04

Partenza verticale compatibile con SD - HE

Vertical departure element compatible with SD - HE

Elément de départ vertical compatible avec SD - HE

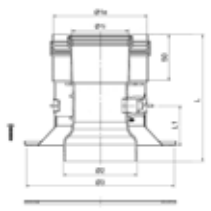



Finiture disponibili - Available finishes - Finitions disponibles

BIANCO WHITE - BLANC	€	Ø1	Ø2	Ø3	L	L1	
KPPB060CV04	**92,00**	60/100	80	161	138	44	1

CV06

Partenza verticale compatibile con JK - RB

Vertical departure element compatible with JK - RB

Elément de départ vertical compatible avec JK - RB

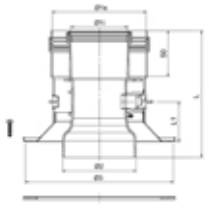



Finiture disponibili - Available finishes - Finitions disponibles

BIANCO WHITE - BLANC	€	Ø1	Ø2	Ø3	L	L1	
KPPB060CV06	**77,80**	60/100	80	160	137	59	1

CV07

Partenza verticale compatibile con FO

Vertical departure element compatible with FO

Elément de départ vertical compatible avec FO

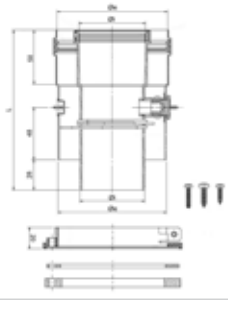



Finiture disponibili - Available finishes - Finitions disponibles

BIANCO WHITE - BLANC	€	Øi	Øe	L	L1	
KPPB060CV07	**49,20**	60	100	148	49	1

Legenda / Legend / Légende

AR - Ariston / BA - Baxi / BE - Beretta / BI - BSG-Biasi / CH - Chaffoteaux / ECO - Ecoflam / FE - Ferroli-Nova Florida / FO - Fondital / HE - Hermann / IT - Italtherm / JK - Robert Bosch - Junkers / LA - Lamborghini / RA - Radiant / RE - Rheem Radi / RI - Riello / SI - Sime / SY - Sylber / UN - Unical / VA - Vaillant / VI - Viessmann / IM - Immergas





Elementi d’arredo

Furniture elements

Eléments de mobilier

Grazie ad un’ampia e articolata rete commerciale, APROS s.r.l. è presente capillarmente in tutta Italia con numerosi agenti professionisti che seguono con precisione e puntualità la distribuzione dei prodotti, resa ancora più efficace grazie alla presenza di magazzini Apros distribuiti in tutta Italia. Supportata da distributori qualificati e verificati, l’azienda costituisce inoltre un importante punto di riferimento in molti Paesi Europei ed Extraeuropei, rispondendo con soluzioni efficaci e personalizzate alle esigenze di un mercato ampio e diversificato. Presente nelle più importanti fiere del settore, APROS srl è oggi sinonimo di innovazione, qualità e stile italiano.

Thanks to an extensive and well-structured commercial network, APROS s.r.l. is widespread present in Italy with many professional agents, who follow accurately and with punctuality the distribution of the products, that is made even more effective thanks to the presence of Apros warehouses located throughout Italy. Supported by qualified and checked distributors, the company represents also an important reference point in many European and Extra European countries, responding with effective and customized solutions to the needs of a large and diversified market. Attending the most important trade fairs of the sector, APROS s.r.l. is today synonymous of innovation, quality and Italian style.

Grâce à un réseau commercial vaste et structuré, APROS s.r.l. est présent en Italie avec de nombreux agents professionnels, qui suivent avec précision et ponctualité la distribution des produits, rendue encore plus efficace grâce à la présence d’entrepôts Apros situés dans toute l’Italie. Supportée par des distributeurs qualifiés et vérifiés, la société représente également un point de référence important dans plusieurs Pays européens et extra-européens, en répondant avec des solutions efficaces et adaptées aux besoins d’un marché vaste et diversifié. Etant présent dans les plus importantes foires du secteur, APROS s.r.l. est aujourd’hui synonyme d’innovation, qualité et style italien.

Fino ad esaurimento scorte
Until stocks run out – Jusqu'à épuisement des stocks

NOÉ

Portalegna Noé

Log Basket Noé – Panier à bûches Noé

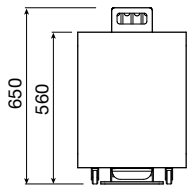

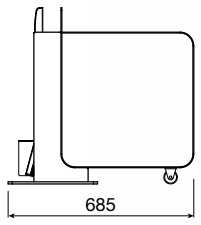

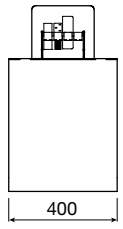

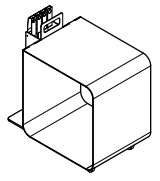



Finiture disponibili - Available finishes - Finitions disponibles

ARANCIONE ORANGE-ORANGE	€*	GRIGIO GREY-GRIS	€*	BIANCO WHITE-BLANC	€*
NOE001	**415,80**	NOE002	**415,80**	NOE003	**415,80**

* I prezzi dei Portalegna si intendono esclusi di accessori
* The price of log baskets are meant without accessories
* Les prix paniers à bûches sont à considerer sans les accessoires

NOÉACC

Set Accessori Noé

Set of Accessories Noé – Set d'Accessoires Noé



CODICE CODE-CODE	€
NOEACC	**128,10**

LEO

Portalegna Leo

Log Basket Leo – Panier à bûches Leo

NERO BLACK-NOIR	€*
LEO000	**350,70**

* I prezzi dei Portalegna si intendono esclusi di accessori
* The price of log baskets are meant without accessories
* Les prix paniers à bûches sont à considerer sans les accessoires

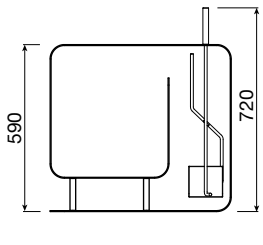

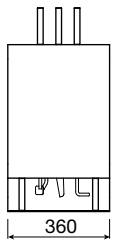

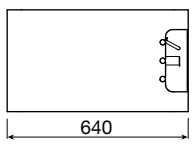

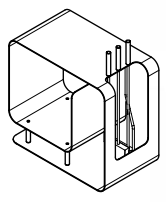



LEOACC

Set Accessori Leo

Set of Accessories Leo – Set d'Accessoires Leo



CODICE CODE-CODE	€
LEOACC	**144,90**

Fino ad esaurimento scorte
Until stocks run out – Jusqu'à épuisement des stocks

TEO

Portalegna Teo

Log Basket Teo – Panier à bûches Teo

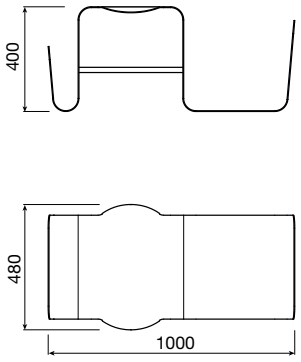

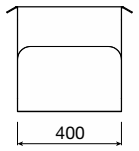



NERO BLACK-NOIR	€
TEO000	**277,20**

EDO

Portalegna Edo

Log Bin EDO – Coffre porte-bûches EDO

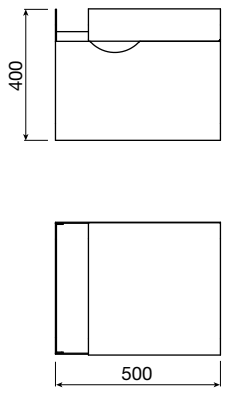

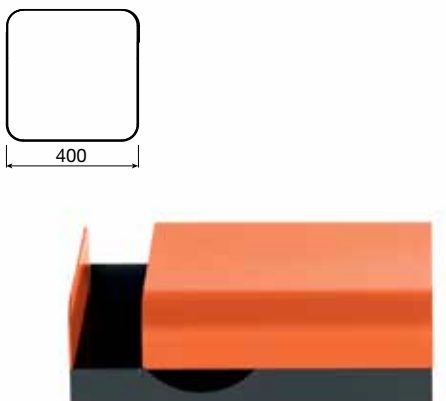

Finiture disponibili - Available finishes - Finitions disponibles

ARANCIONE ORANGE-ORANGE	€	GRIGIO GREY-GRIS	€	BIANCO WHITE-BLANC	€
EDO001	**270,90**	EDO002	**270,90**	EDO003	**270,90**

IVO

Portalegna/pellet Ivo

Basket Ivo – Panier Ivo

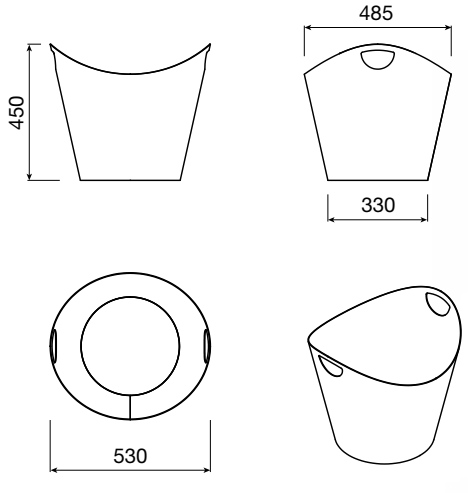



Finiture disponibili - Available finishes - Finitions disponibles

ARANCIONE ORANGE-ORANGE	€	GRIGIO GREY-GRIS	€	BIANCO WHITE-BLANC	€	VERDE GREEN-VERT	€	BEIGE BEIGE-BEIGE	€
IVO001	**243,60**	IVO002	**243,60**	IVO003	**243,60**	IVO004	**243,60**	IVO005	**243,60**

Fino ad esaurimento scorte
Until stocks run out – Jusqu'à épuisement des stocks

GIÒ

Portalegna/pellet Giò

Basket Giò – Panier Giò

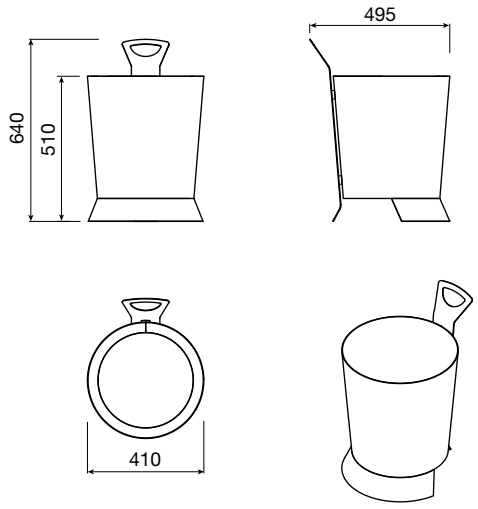



Finiture disponibili - Available finishes - Finitions disponibles

ARANCIONE ORANGE-ORANGE	€	GRIGIO GREY-GRIS	€	BIANCO WHITE-BLANC	€	VERDE GREEN-VERT	€	BEIGE BEIGE-BEIGE	€*
GIO001	**233,10**	GIO002	**233,10**	GIO003	**233,10**	GIO004	**233,10**	GIO005	**233,10**

UGO

Portalegna Ugo

Log Basket Ugo – Panier à bûches Ugo

NERO BLACK-NOIR	€*
UGO000	**306,60**

* I prezzi dei Portalegna si intendono esclusi di accessori
* The price of log baskets are meant without accessories
* Les prix paniers à bûches sont à considerer sans les accessoires

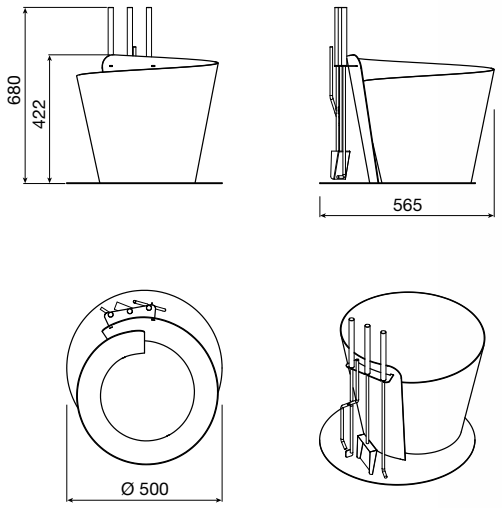



UGOACC

Set Accessori Ugo

Set of Accessories Ugo – Set d'Accessoires Ugo

CODICE CODE-CODE	€
UGOACC	**170,10**



Fino ad esaurimento scorte
Until stocks run out – Jusqu'à épuisement des stocks

CUP

Portalegna/pellet Cup

Basket Cup – Panier Cup

NERO BLACK-NOIR	€
CUP000	**336,00**

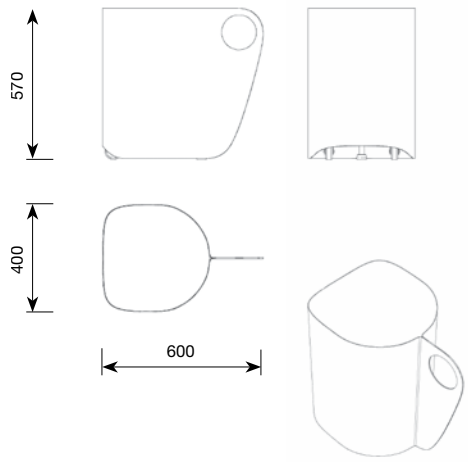



BOW

Portalegna/pellet Bow

Basket Bow – Panier Bow

Finiture disponibili - Available finishes - Finitions disponibles

ARANCIONE ORANGE-ORANGE	€	GRIGIO GREY-GRIS	€	BIANCO WHITE-BLANC	€
BOW001	**357,00**	BOW002	**357,00**	BOW003	**357,00**

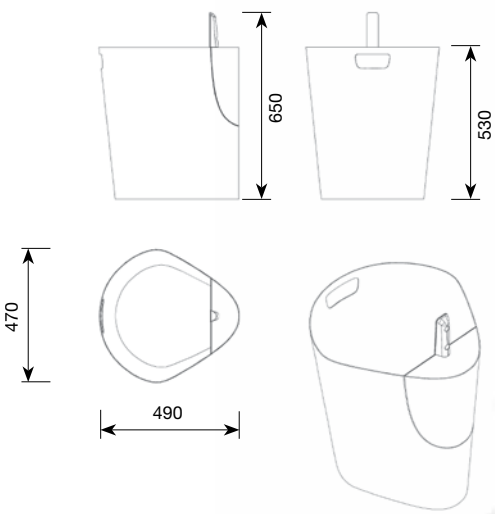



HAT

Portalegna/pellet Hat

Basket Hat – Panier Hat

Finiture disponibili - Available finishes - Finitions disponibles

ARANCIONE ORANGE-ORANGE	€	GRIGIO GREY-GRIS	€	BIANCO WHITE-BLANC	€
HAT001	**312,90**	HAT002	**312,90**	HAT003	**312,90**

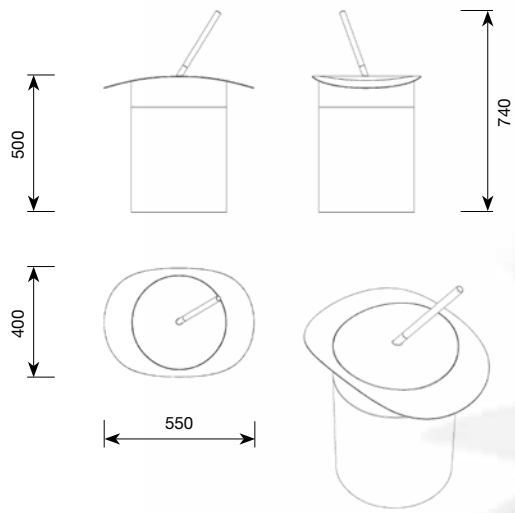



PMPIUXXX

Portalegna più

Wood holder PLUS – Porte-bois PLUS

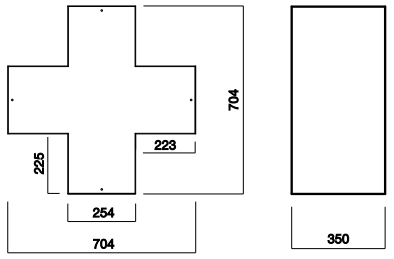

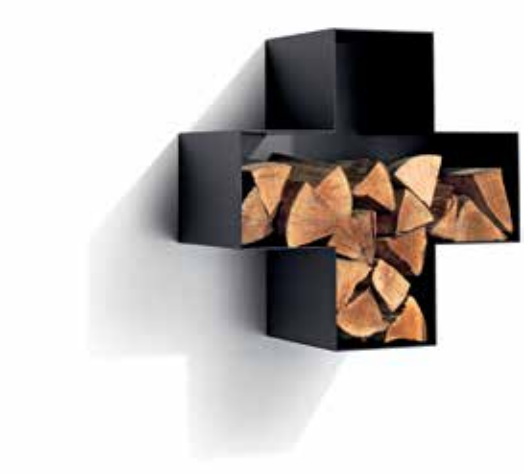

Finiture disponibili - Available finishes - Finitions disponibles

NERO BLACK - NOIR	€	Kg	
PMPIUXXX	**312,90**	34	1

PMUGUALE

Portalegna uguale

Wood holder EQUAL – Porte-bois EGAL

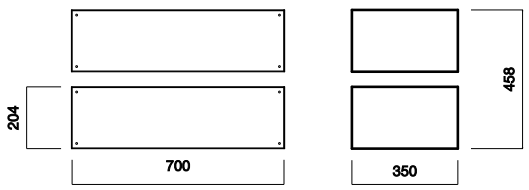



Finiture disponibili - Available finishes - Finitions disponibles

NERO BLACK - NOIR	€	Kg	
PMUGUALE	**340,20**	40	1

PMD600XX

Portalegna cerchio

Wood holder CIRCLE – Porte-bois CERCLE

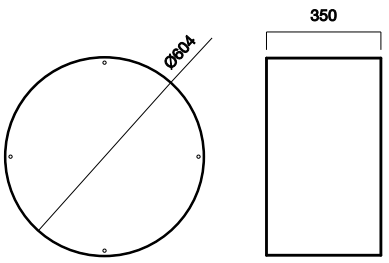



Finiture disponibili - Available finishes - Finitions disponibles

NERO BLACK - NOIR	€	Kg	
PMD600XX	**279,30**	25	1

PMTRI1XX

Portalegna triangolo

Wood holder TRIANGLE – Porte-bois TRIANGLE

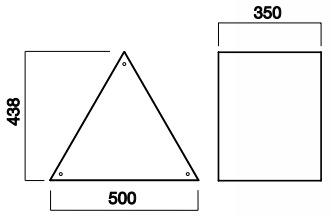

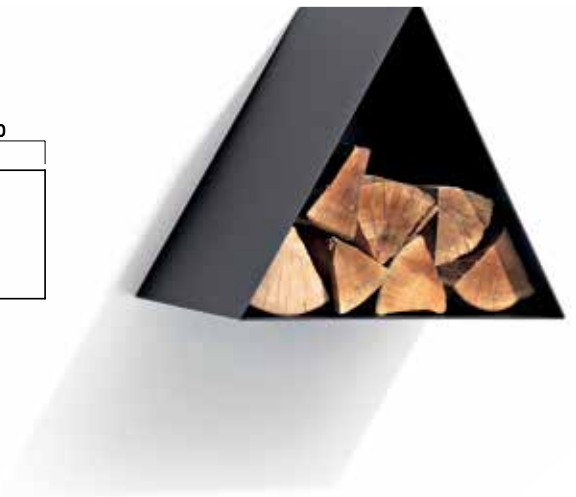

Finiture disponibili - Available finishes - Finitions disponibles

NERO BLACK - NOIR	€	Kg	
PMTRI1XX	**260,40**	17	1

PMPUNTO!

Portalegna PUNTO ESCLAMATIVO

Wood holder EXCLAMATION MARK – Porte-bois POINT D'EXCLAMATION

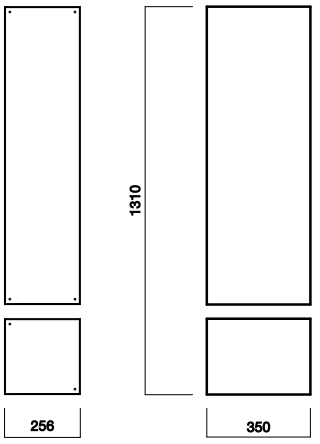



Finiture disponibili - Available finishes - Finitions disponibles

NERO BLACK - NOIR	€	Kg	
PMPUNTO!	**312,90**	39	1

PMPUNTO?

Portalegna PUNTO interrogativo

Wood holder QUESTION MARK – Porte-bois POINT D'INTERROGATION

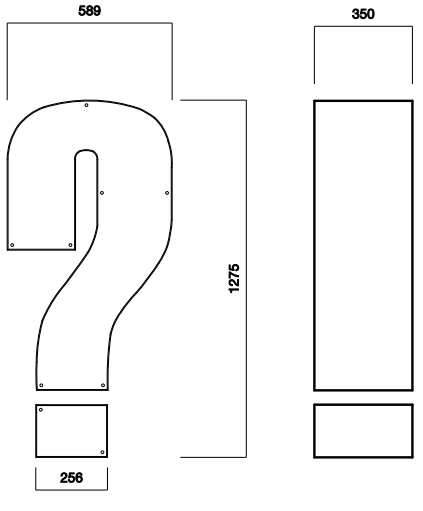



Finiture disponibili - Available finishes - Finitions disponibles

NERO BLACK - NOIR	€	Kg	
PMPUNTO?	**1033,20**	53	1

VENERE

Venere

Venere – Venere

CODICE CODE - CODE	colore color – couleur	€	H	L	P
VENERENE	**Nero** Black –Noir	**266,70**	850	420	340

Questo oggetto è stato studiato principalmente per la legna con lunghezza massima di 33 cm; è dotato di manico in acciaio inox satinato e involucro in acciaio di spessore 3 mm. Le ruote posteriori hanno diametro di 150 mm e quelle anteriori sono girevoli facilitando dunque la manegevolezza e la praticità di movimento: le quattro ruote sono in gomma grigia, il che consente di passare anche su superfici delicate senza danneggiare o strisciare. VENERE ha anche un vano posto nella parte inferiore, adatto per raccogliere accendifuoco, palette, fiammiferi o altri accessori per il fuoco. La verniciatura è a polveri colore nero opaco.

This item has been designed mainly for wood pieces which are maximum 33 cm long; it is equipped with a satinized stainless steel handle and a steel body 3 mm thick. The rear wheels have 150 mm diameter. The revolving front wheels permit the manageability and practicalness of movements. All four wheels are made of grey rubber that allows to pass also on delicate floors without damaging or scraping them. Venere has also a lower opening which is useful to place fire lighters, small coal-shovels, matches and other accessories. It is powder coated in opaque black color.

Cet article a été étudié surtout pour les bûches de bois avec longueur 33 cm maximum; il a une poignée en acier inox satiné et le corps en acier avec épaisseur 3 mm. Les roues postérieures ont diamètre 150 mm et celles antérieures sont tournants, en facilitant donc la maniabilité et la pratique de mouvement. Les roues chouchoutées grises permettent de déplacer Venere aussi sur sols délicats sans les ruiner ou égratigner. Dans la partie inférieure, Venere est doué d'une ouverture qui a la fonction de tenir l' allume-feu, les palettes, les allumettes et d'autres accessoires pour le feu. La peinture est à poudre, couleur noir opaque.



ULISSE

Ulisse

Ulisse – Ulisse

CODICE CODE - CODE	colore color – couleur	€	H	L	P
ULISSENE	**Nero** Black –Noir	**295,05**	850	450	500

Questo oggetto è stato studiato principalmente per la legna con lunghezza massima di 50 cm; è dotato di manico in acciaio inox satinato e involucro in acciaio di spessore 3 mm. Le ruote posteriori hanno diametro di 150 mm e quelle anteriori sono girevoli facilitando dunque la manegevolezza e la praticità di movimento: le quattro ruote sono in gomma grigia, il che consente di passare anche su superfici delicate senza danneggiare o strisciare. Si distingue per l'enorme capacità di carico e la facilità del suo trasporto La verniciatura è a polveri colore nero opaco.

This item has been designed mainly for wood pieces which are maximum 50 cm long; it is equipped with a satinized stainless steel handle and a steel body 3 mm thick. The rear wheels have a 150 mm diameter. The revolving front wheels permit the manageability and practicalness of movements. All four wheels are made of grey rubber that allows to pass also on delicate floors without damaging or scraping them. Ulisse distinguishes itself for the big load capacity and its easy transport. It is powder coated in opaque black color.

Cet article a été étudié surtout pour le bois avec longueur 50 cm maximum ; il a une poignée en acier inox satiné et le corps en acier avec épaisseur 3 mm. Les roues postérieures ont diamètre 150 mm et celles antérieures sont tournants, en facilitant donc la maniabilité et la pratique de mouvement. Les roues caoutchoutées grises permettent de déplacer Ulisse aussi sur sols délicats sans les ruiner ou égratigner. Il se distingue pour la capacité remarquable de charge et la facilité de son transport. La peinture est à poudre, couleur noir opaque.



TRIBALFIRE

Fino ad esaurimento scorte
Until stocks run out – Jusqu'à épuisement des stocks

TRIBALFIRE TRIBALFIRE - TRIBALFIRE	CODICE CODE - CODE	€
Modello standard / Standard model / Modèle standard		
colore grigio antracite 6309 / Color charcoal-grey 6309 / Couleur gris anthracite 6309	90TFR01000	**6667,50**
marmo giallo d'istria / Yellow marble of Istria / Marbre jaune d'Istrie		
Optional / Options / Options		
vetro ceramicato / Ceramic-finished glass / Verre céramique	OPT0020	**2772,00**
rivestimento in marmo a scelta / Covering in marble at customer's request / Revêtement en marbre au choix du client	OPT0021	**da quantificare**
rosone copriforo semplice / Simple covering-hole ring / Rosace simple couvre trou	OPT0023	**66,15**
raccordo speciale doppia parete areato per soffitti sensibili e/o inclinati con piastra di ancoraggio (su misura) / Special double wall aired pipe fitting for sensitive ceilings and/or sloped with anchoring plate (custom-made) / Raccord aéré en double paroi pour plafonds sensibles et/ou inclinés avec plaque d'encrage (sur mesure)	OPT0024	**990,15**
canna fumaria supplementare (prezzo al metro) / Extra chimney (price per meter) / Conduit de cheminée supplémentaire (prix au mètre)	OPT0025	**206,85**

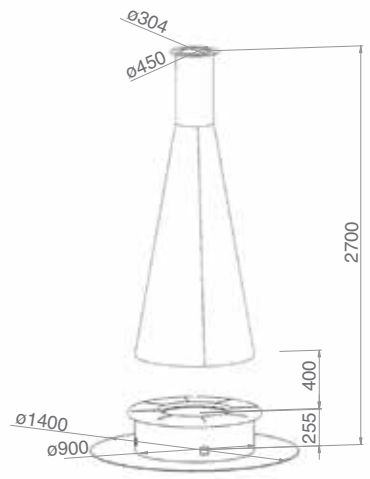



CARATTERISTICHE TECNICHE STANDARD
Rivestimento in acciaio decappato - Verniciatura siliconica per alte temperature resistente fino a 550 °C - Colore standard grigio antracite 6309 con fondo sabbiato. Diametro canna fumaria: 300 mm - Altezza minima richiesta della canna fumaria: 4 mt - Superficie minima per presa d'aria esterna: 400 cm2 - Diametro esterno della cappa: 900 mm - Diametro basamento: 1400 mm - Diametro del focolare: 900 mm- Rivestimento in marmo botticino con forma standard - Peso della cappa: 75 kg - Peso canna fumaria per metro lineare: 15 kg/mt - Peso del basamento completo di rivestimento: 98 kg - Rosone standard per soffitti piani h 2700 - Valvola di regolazione del tiraggio - Cassetto cenere.
OPTIONAL
Vetro ceramicato tondo in due parti scorrevoli sul basamento - Rivestimento in marmo su richiesta del cliente - Kit piastra di fissaggio completa di rosone per soffitti piani ed inclinati (su richiesta specifica del cliente) - Canna fumaria supplementare (in millimetri lineari), su misura completa di viti.

STANDARD TECHNICAL FEATURES
Finished in pickled steel - Silicone painting for high temperature, resistant up to 550°C - Color: standard charcoal grey 6309 with sandblasted primer - Diameter of chimney: 300 mm - Minimum required height of chimney: 4 m - Minimum area for external air intake: 400 cm2 - External diameter of hood: 900 mm - Diameter of base: 1400 mm - Diameter of hearth: 900 mm - Paneled in Botticino marble with standard shape - Weight of hood: 75 kg - Weight of chimney per linear meter: 15 kg/m - Weight of base complete with paneling: 98 kg - Standard rosette for flat ceilings h 2700 - Draft adjustment valve - Ash box.
OPTIONALS
Ceramic-finished round glass in two parts, sliding on the base - Paneling in marble at the request of the client - Fastening plate kit complete with rosette for flat and tilted ceilings (at the specific request of the client) - Extra chimney (in linear millimeters), to measure complete with screws.

CARACTERISTIQUES TECHNIQUES STANDARD
Revêtement en acier décapé – Peinture silicone pour hautes températures résistante jusqu'à 550°C – Couleur standard gris anthracite 6309 avec fond sablé. Diamètre du conduit de cheminée: 300 mm – Hauteur minimum nécessaire du conduit de cheminée: 4 mt – Surface minimum pour prise d'air externe: 400 cm2 – Diamètre extérieur de la hotte : 900 mm – Diamètre de la base: 1400 mm – Diamètre de l'âtre: 900 mm – Revêtement en marbre Botticino avec structure standard – Poids de la hotte: 75 kg – Poids du conduit de cheminée par mètre linéaire: 15 kg/mt – Poids de la base complète avec revêtement: 98 kg – Rosace standard pour plafonds plats h 2700 – Clé de régulation du tirage – Tiroir cendre.
OPTIONS
Verre céramique ronde en deux pièces glissants sur la base – Revêtement en marbre sur requête du client – Kit plaque de fixation complète avec rosace pour plafonds plats et inclinés (sur demande spécifique du client) – Conduit de cheminée supplémentaire (en millimètres linéaires), sur mesure et équipée avec vis.

ESPOSITORI Apros



ESP7

Espositore a parete mono facciale in acciaio
base 50 cm
altezza 200 cm

One-sided wall display unit in steel
base 50 cm
height 200 cm

Présentoir à mur à une façade en acier
base 50 cm
hauteur 200 cm



ESP8

Espositore a parete mono facciale in acciaio
base 100 cm
altezza 200 cm

One-sided wall display unit in steel
base 100 cm
height 200 cm

Présentoir à mur à une façade en acier
base 100 cm
hauteur 200 cm



Fronte
Front
Devant



Retro
Back
Arrière

ESP5

Espositore da terra bifacciale in acciaio
base 100 cm
altezza 200 cm

Two-sided wall display stand in steel
base 100 cm
height 200 cm

Présentoir à mur à deux façades en acier
base 100 cm
hauteur 200 cm

ESP7 - ESP8 - ESP5 vengono forniti già assemblati, comprensivi di prodotto - Supplied already assembled, product included - Livré assemblé, incluant les produits

Costo espositori: contattare l'ufficio commerciale - Price of the displays: contact the Sales Department - Prix des présentoirs: contacter le Service Commercial.



ESP10

Isola espositiva indipendente studiata per essere appoggiata su un EURO PALLET di dimensioni 120x80cm h130cm per una facile movimentazione

Independent display designed to fit on one EUROPALLET, whose dimensions are 120x80x130cm, for an easy displacement

Présentoir indépendant créé pour être déplacé aisément sur une EURO PALETTE ayant dimensions 120x80x130 cm



ESP11

Isola espositiva indipendente studiata per essere appoggiata su un EURO PALLET di dimensioni 120x80cm h130cm per una facile movimentazione

Independent display designed to fit on one EUROPALLET, whose dimensions are 120x80x130cm, for an easy displacement

Présentoir indépendant créé pour être déplacé aisément sur une EURO PALETTE ayant dimensions 120x80x130 cm

ESP10 - ESP11 viene fornito non assemblato all'interno dell'apposito packaging, con relative istruzioni per il montaggio, senza prodotto da esporre.
supplied with assembly instructions, without expositive products
livré non monté avec instruction pour le montage, produits non inclus

Costo espositori: contattare l'ufficio commerciale - Price of the displays: contact the Sales Department - Prix des présentoirs: contacter le Service Commercial.

SILICONE

Silicone resistente a 300°

Silicone resistant to 300° C - Silicone résistant à 300° C



CODICE CODE - CODE	COLORI DISPONIBILI AVAILABLE COLORS - COULEURS DISPONIBLES	€	
SILICONE	Rosso - Red - Rouge	**12,95**	1
SILICONEN	Nero - Black - Noir	**11,84**	1

Contenuto 280 ml - Contents 280 ml - Contenu 280 ml

BOCLN

Spray per ritocchi

Color spray for retouching - Bombes de peinture pour retouches



CODICE CODE - CODE	COLORI DISPONIBILI AVAILABLE COLORS - COULEURS DISPONIBLES	€	
BOCLN1	Nero - Black - Noir	**16,32**	1
BOCLN2	Grigio - Grey - Gris	**16,32**	1
BOCLN3	Prestige	**16,32**	1
BOCLN4	Nero gloss 10 - Black gloss 10 - Noir gloss 10	**21,42**	1

TEXTAPE

Nastro in fibra di vetro

Glass fiber strip - Ruban en fibre de verre



CODICE CODE - CODE	€	
TEXTAPE	**4,06**	Al mt - Per mt - Au mt

BIOTEX

Materassino biotex

Mattress biotex - Matelas biotex

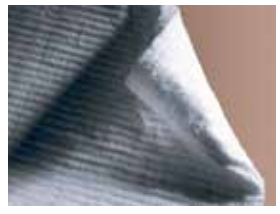

CODICE CODE - CODE	DESCRIZIONE DESCRIPTION - DESCRIPTION	€	
BIOTEX13	In rotolo da 14 mt, larghezza 61 cm, sp.13 mm In roll of 14 mt, width 61 cm, th.13 mm En rouleau de 14 mt, largeur 61 cm, ép.13 mm	**165,38**	1
BIOTEX50	In rotolo da 3,5 mt, larghezza 61 cm, sp.50 mm, densità 96 kg/m^3 In roll of 3,5 mt, width 61 cm, th.50 mm, density 96 kg/m^3 En rouleau de 3,5 mt, largeur 61 cm, èp.50 mm, densité 96 kg/m^3	**176,00**	1
BIOTEX50_128	In rotolo da 3,5 mt, larghezza 61 cm, sp.50 mm, densità 128 kg/m^3 In roll of 3,5 mt, width 61 cm, th.50 mm, density 128 kg/m^3 En rouleau de 3,5 mt, largeur 61 cm, èp.50 mm, densité 128 kg/m^3	**283,50**	1

NASTROAL

Nastro retinato adesivo in alluminio

Reinforced aluminium adhesive tape - Ruban adhésif en alluminium



CODICE CODE - CODE	DESCRIZIONE DESCRIPTION - DESCRIPTION	€	
NASTROAL_50	In rotolo da 50 mt, larghezza 50 mm, sp.30 my In roll of 50 mt, width 50 mm, th.30 my En rouleau de 50 mt, largeur 50 mm, èp.30 my	**18,48**	1

CONDIZIONI GENERALI DI VENDITA

I prezzi del presente listino sono da considerarsi franco partenza

Trasporto

		CORRIERE ESPRESSO (RESA IN 24/48 H)
TERRITORIO NAZIONALE	per importi inferiori a € 375	**15 €**
	per importi superiori	**4%**
ISOLE	per importi inferiori a € 375	**18 €**
	per importi superiori	**5%**

		CONSEGNA TASSATIVA
TERRITORIO NAZIONALE	per importi inferiori a € 500	**30 €**
	per importi superiori	**6%**
ISOLE	per importi inferiori a € 500	**40 €**
	per importi superiori	**8%**

La merce viaggia a rischio e pericolo del committente, anche se spedita franco destino.

Eventuali contestazioni su ammacchi, rotture o difetti in genere, saranno accettate esclusivamente se accertate al momento della ricezione merce tramite annotazione scritta
sul documento di consegna; la merce deve tassativamente essere accettata con riserva specifica scritta nel cedolino di consegna, sia esso cartaceo o elettronico.

Motivazioni diverse dal punto precedente saranno prese in considerazione solo se segnalate per iscritto entro e non oltre otto giorni dal ricevimento della merce.

I pagamenti dovranno essere effettuati presso il nostro domicilio entro il termine stabilito.

Il mancato rispetto degli stessi provocherà l'addebito degli interessi di mora al tasso corrente maggiorati delle spese.

Si ricorda inoltre che per ordini inferiori a € 300,00 il pagamento dovrà essere effettuato con rimessa diretta o Ri.ba. a 30 gg d.f.f.m.

Per i pagamenti in contrassegno addebito fisso di spese di incasso pari a €10,00.

Apros srl si avvale di un sistema di controllo sul credito che prevede la verifica periodica dello stato patrimoniale del cliente. In base a questa verifica, Apros srl si avvale della facoltà di ridurre o revocare il fido attribuito e di modificare la modalità di pagamento previa comunicazione scritta.

Non saranno applicati sconti ai prezzi netti.

In caso di controversie il Foro competente è quello di Padova.

I prezzi esposti sul presente listino sono unitari e al netto di IVA e annullano e sostituiscono quelli precedenti con decorrenza dal 01.03.2018.

Le condizioni di vendita sono valide solo ed esclusivamente per il territorio nazionale.

Sale conditions valid only for the Italian market

Conditions de vente valides seulement pour le marché italien

I nostri prodotti sono certificati da:
Our products are certified by:
Nos produits sont certifiés par:

kiwa Partner for progress

VKF AEAI

HETAS

www.apros.it

Ricerca, sviluppo e produzione

Research, development and production

Recherche, développement et production

Qualità del prodotto e facilità d'installazione. Ecco perché **ogni anno investiamo il 15% del nostro fatturato per migliorarci.**

Quando produciamo le nostre canne fumarie pensiamo, oltre alla qualità del prodotto, a chi dovrà installarle. Per questo abbiamo studiato un sistema unico che rende il montaggio semplice e rapido.
Nella nostra produzione abbiamo introdotto, nel 2009, una linea completamente automatizzata, che ci consente di passare direttamente dalla lamiera al tubo finito.
Ogni processo successivo, come stampaggio, taglio e saldatura, è stato studiato per garantire la perfezione assoluta.
Sono un esempio le nostre saldature, eseguite a regola d'arte e controllate una per una, o l'automazione per l'inserimento della lana di roccia nei tubi a doppia parete, che garantisce una distribuzione perfetta del materiale isolante su tutta la superficie.

Quality of the product and ease of installation. That's why **every year we invest 15% of our turnover to improve.**

When we manufacture our chimney systems, we think about the quality of the product, but also about the people who will have to install it. For this reason we have studied a unique system that makes installation simple and quick.
In our production we have introduced, in 2009, a fully automated line, which allows us to go directly from the metal sheet to the finished pipe.
Each following process, such as molding, cutting and welding, is studied to ensure absolute perfection.
Our welding represents an example, that is performed in a perfect-made way and checked one by one, or the automation for the insertion of the rock wool in the double wall pipes, which ensures a perfect distribution of the insulating material over the entire surface.

Qualité du produit et facilité d'installation. Voilà pourquoi nous investissons **chaque année 15% de notre chiffre d'affaires pour nous améliorer.**

Quand nous produisons nos conduits de cheminées nous ne pensons pas seulement à la qualité du produit, mais aussi aux personnes qui les installeront. Pour cela, nous avons conçu un système unique qui permet une installation simple et rapide.
Dans notre production, nous avons introduit en 2009 une ligne entièrement automatisée, qui nous permet de passer directement de la tôle au tuyau fini.
Chaque process, tels que le moulage, la coupe et la soudure, ont été conçus pour assurer la perfection absolue.
Nos soudures représentent un exemple, réalisées de façon professionnelles et contrôlées une par une, ou l'automatisation pour l'insertion de la laine de roche entre les tubes à double paroi, ce qui assure une parfaite répartition de l'isolant sur toute la surface.



MYAPROS



La nuova area riservata di Apros.
Da oggi con un'unica password potrai accedere all'area documenti e al configuratore.
In questa nuova area potrai trovare tutta la documentazione, le news e le comunicazioni interne a te riservate.

The new Apros website restricted area.
With a single password you may log into the new Documents Download Area and into the new Order Configurator.
This section will give you access to all commercial and technical documents and to the latest news and communications.

La nouvelle zone sécurisée du site web Apros.
Avec un seul mot de passe vous pourrez avoir accès à la nouvelle section Documents et au Configurateur de commandes, et trouver les nouveaux communications et documents commerciaux et techniques.

Eseguito l'accesso, l'utente può usufruire di:

> Configuratore
> Area Documenti
> Comunicazioni interne
> Utility
> Riferimenti Interni

Once logged in, the user may have access to:

> The Configurator
> The Documents Download Area
> Important communications
> Utility section
> Contacts

One fois accédé, l'utilisateur pourra profiter de:

> Configurateur de commandes
> Section de téléchargement Documents
> Communications importantes
> Section Utility
> Contacts

Ora potrai finalmente inviare direttamente gli ordini ad Apros!

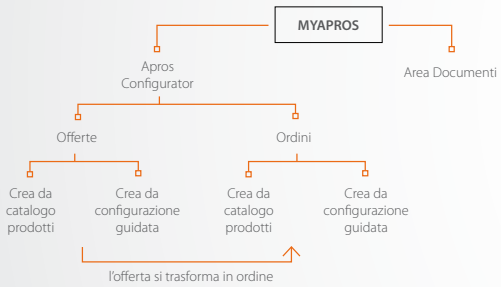

You will be able to send orders to Apros directly!

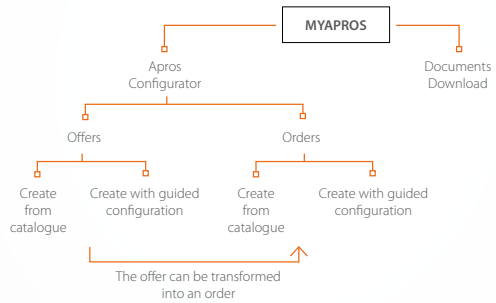

Vous pourrez envoyer les commandes directement à Apros!

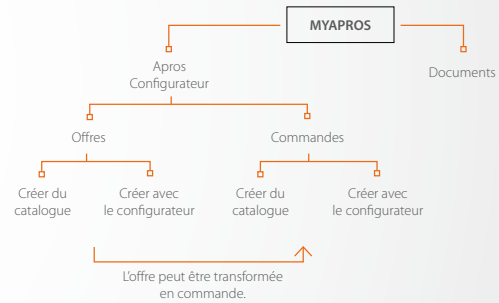

Strumento dedito a realizzare ordini in modo semplice ed intuitivo.
Permette agli installatori ed ai rivenditori di effettuare offerte ed inviare ordini direttamente ad Apros oppure spedire preventivi ai propri clienti.

This tool is designed to create orders in a quick and easy way.
It allows installers and retailers either to create offers and send orders to Apros or to send offers directly to their customers.

Il s'agit d'une application qui permet de réaliser commande d'une façon très simple et vite.
Elle permet aux installateurs et aux revendeurs de créer des devis et envoyer les commandes directement à Apros ou d'envoyer des offres aux clients.



Sezione dedicata alla documentazione tecnica e commerciale.

Download Area for all technical documents and commercial materials.

Section pour télécharger toute documentation technique et commerciale.

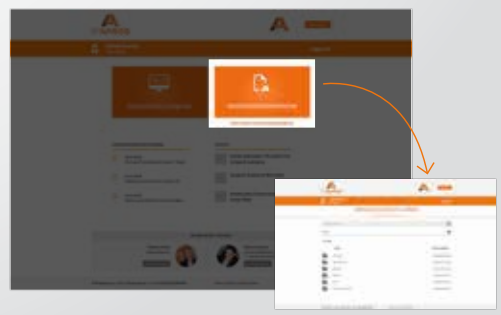

www.apros.it